По запросу на E-mail z5954455@yandex.ru Вышлем чертежи В AutoCAD и PDF

Мы даем право на использование данного материала с обязательной ссылкой на первоисточник gromostar.ru.

Зажим коньковый угловой скручиваемый с зажимом

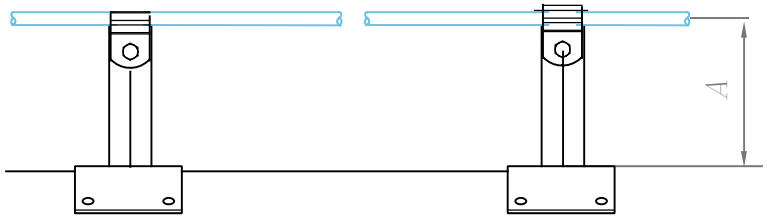

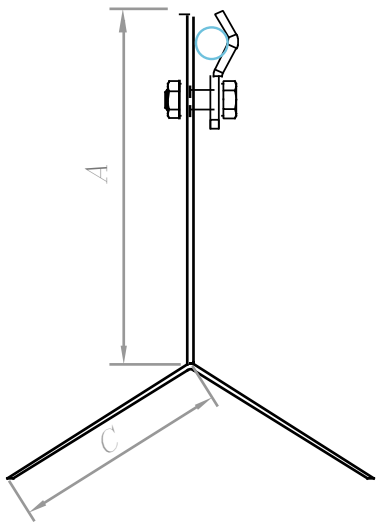

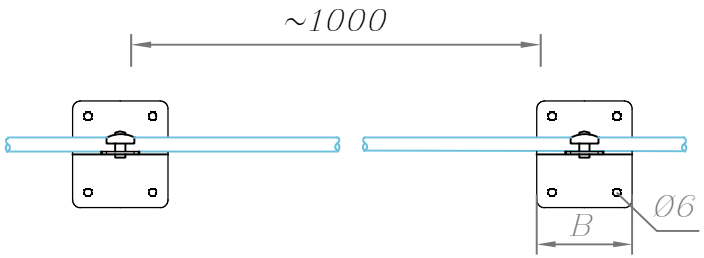

Держатель проводника устанавливается на конек кровли из металлочерепицы, профнастила, мягкой (гибкой) черепицы и на кровлю из волновых листов. С помощью держателя можно соединить круглы проводники, Ø6–Ø10 мм..

Круглый проводник Ø6–Ø10 мм, крепится В держатели по средствам болтового зажатия между пластин. Сам держатель на поверхность крепится через гермопрокладку Во избежание протечки, при помощи саморезов, заклепок, шурупов и т.д.

Соответствует нормативным документам регламентирующими требования к молниезащите зданий: «Инструкция по молниезащите зданий и сооружений» РД 34.21.122–87 от 30 июля 1987 года и «Инструкция по устройству молниезащиты зданий, сооружений и промышленных коммуникаций» СО 153–343.21.122–2003 от 30 июня 2003 г.

Зажим коньковый угловой скручиваемый с зажимом

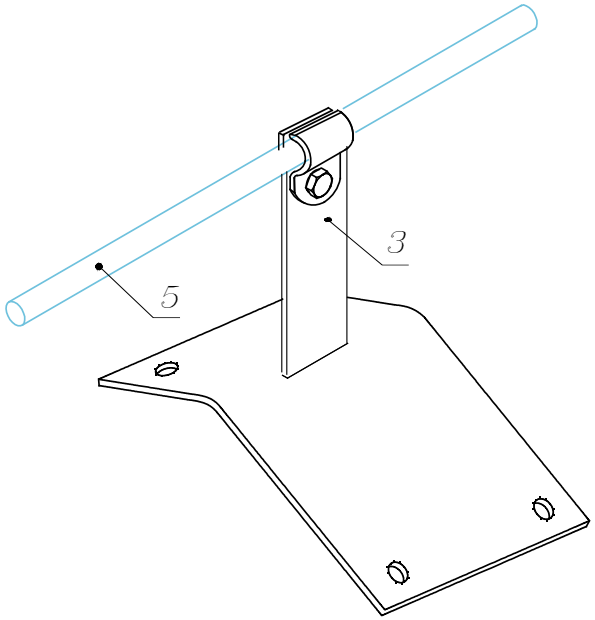

3	Держатель
5	Проводник

Размер AxBxC
150x100x70 мм.

GROM STAR

Артикул	Материал	Вес
GR310941	Оцинкованная сталь	0,25
GR310942	Медь	0,27
GR310943	Нержавеющая сталь	0,25
GR310944	Окрашенная сталь	0,25
GR310945	Алюминий	0,11

Изм.	Кол.	Лист	№ док	Подпись	Дата
ГИП					
Разраб.					
Проверил					
Утвердил					

Молниезащита и заземление

Чертежи кровельных держателей для кровли из оцинкованной, нержавеющей, окрашенной стали, меди и алюминия

стад.	лист	листов
	45	89

Зажим коньковый угловой скручиваемый с зажимом

ООО «Стройплаза»
z5954455@yandex.ru
+7 (999) 595-44-55
gromostar.ru

Подпись и дата | Инв. № дубл. | Взам. инв. № | Подпись и дата | Инв. № подл.