Молниеприёмник с креплением на круглые трубы диаметром до 300 мм. высотой 6 метров.

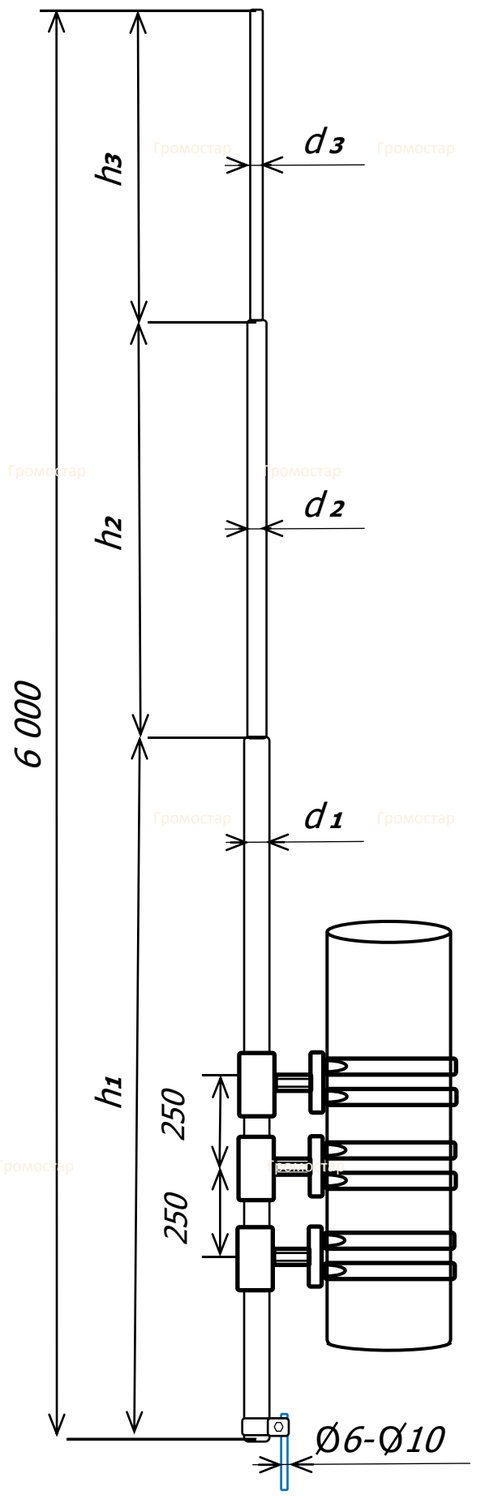

Молниеприёмник с креплением на круглые трубы высотой 6 метров Громостар предназначен для молниезащиты элементов крыши или устройств, которые, согласно технике безопасности, невозможно присоединить к токоотводам. Крепиться на трубы с помощью хомутов. В комплект входит: молниеприёмная мачта, соединитель мачты и проводника диаметром 6-10 мм., крепление для мачты, крепёжные элементы. Выпускается из меди, алюминия, оцинкованной, нержавеющей и окрашенной стали с порошковой окраской в стандартные цвета кровельных материалов.

Артикул	Материал	Вес (кг)	h1/h2 /H3 м/п	d1/d2 /d3 мм.
GR 097701	Оцинкованная сталь	12,92	5,5/0,5	32/16
GR 097702	Медь	7,06	4,0/1,0/1,0	30/16/8
GR 097703	Нержавеющая сталь	8,97	5,5/0,5	30/16
GR 097704	Окрашенная сталь	8,96	5,5/0,5	30/16
GR 097705	Алюминий	6,78	4,0/1,0/1,0	30/16/10

Состав комплекта:

Молниеприёмник Громостар

Соединитель молниеприёмика и проводника

Крепление для молниеприёмика на круглую трубу

Крепёжные элементы

Изм.	Кол.	Лист	№ док	Подпи	Дата	Альбом технических решений устройства молниезащиты и заземления		
ГИП		Зиновьев				Устройство внешней молниезащиты	стадия	лист	листов
							Р		
Разраб.						Молниеприемник с креплением на круглые трубы диаметром до 300 мм. высотой 6 метров	ГРОМОСТАР тел. +7 (495) 664-30-15		
Проверил									
Утвердил									

Согласовано

Взам. инв №

Подп. и дата

Инв. №Подл.