Молниеприёмник с креплением на прямой конёк 3 метра из оцинкованной стали артикул, GR140061

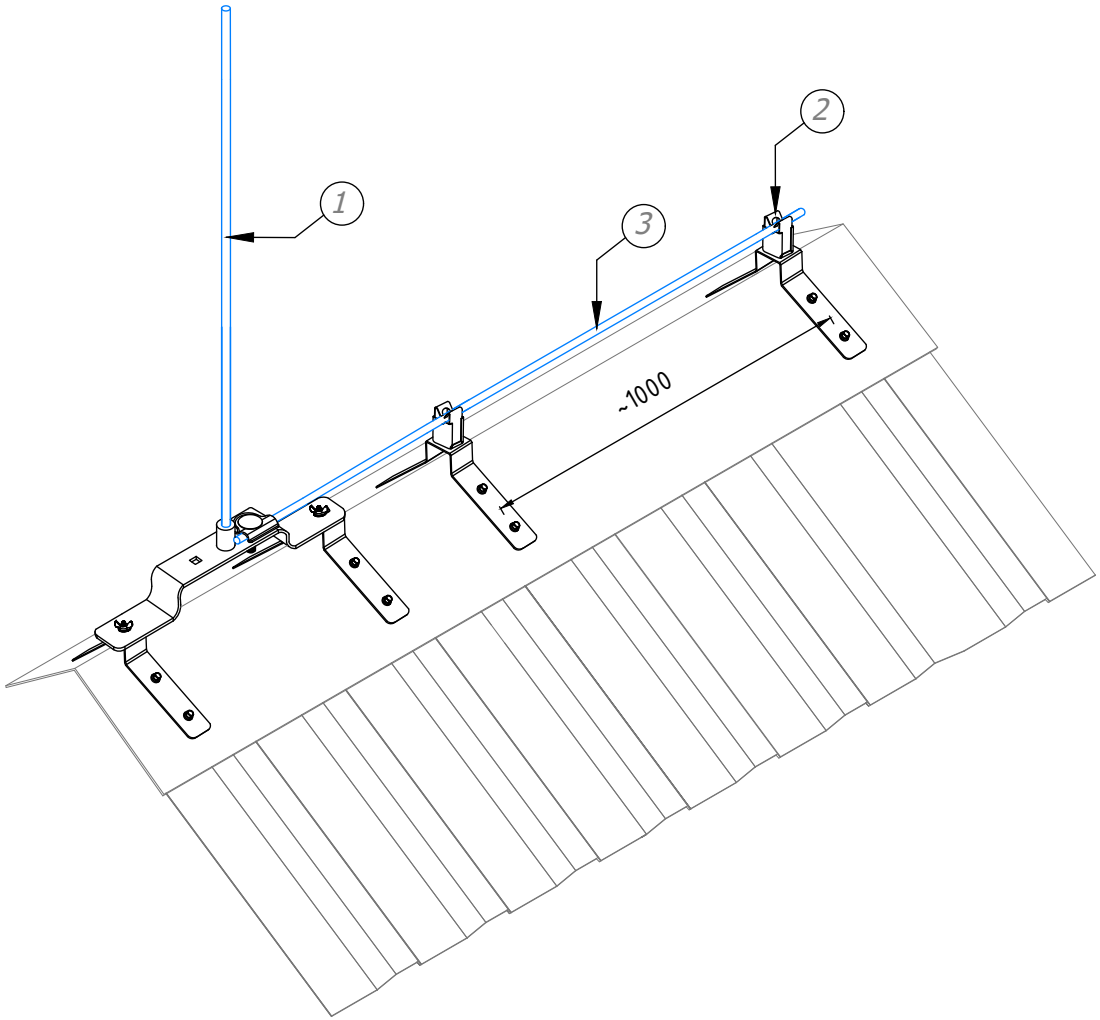

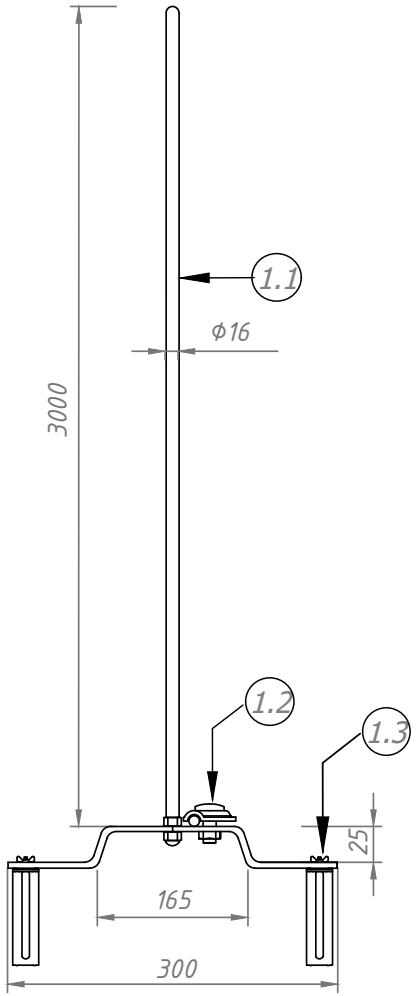

№	Название	Материал	Артикул
1	Молниеприёмник с креплением на прямой конёк 3 метра	Оцинкованная сталь	GR140061
2	Угловой держатель (негорючий)	Оцинкованная сталь	GR310151
3	Круглый проводник проволока Ø8 мм.	Оцинкованная сталь	GR510081

В комплект молниеприемника на прямой конёк входит:

№	Название
1.1	Молниеприёмник
1.2	Крепление для молниеприёмника на конёк
1.3	Соединитель для проводника и молниеприёмника

Изм.	Листов	№ док.	Подп.	Дата

ООО "СТРОЙПЛАЗА " gromostar.ru
E-mail: z5954455@yandex.ru тел. +7 (999) 595-44-55

Лист
140061