Молниеприемная мачта на плоскую кровлю с утяжелителем 15 метров из оцинкованной стали, артикул GR130151

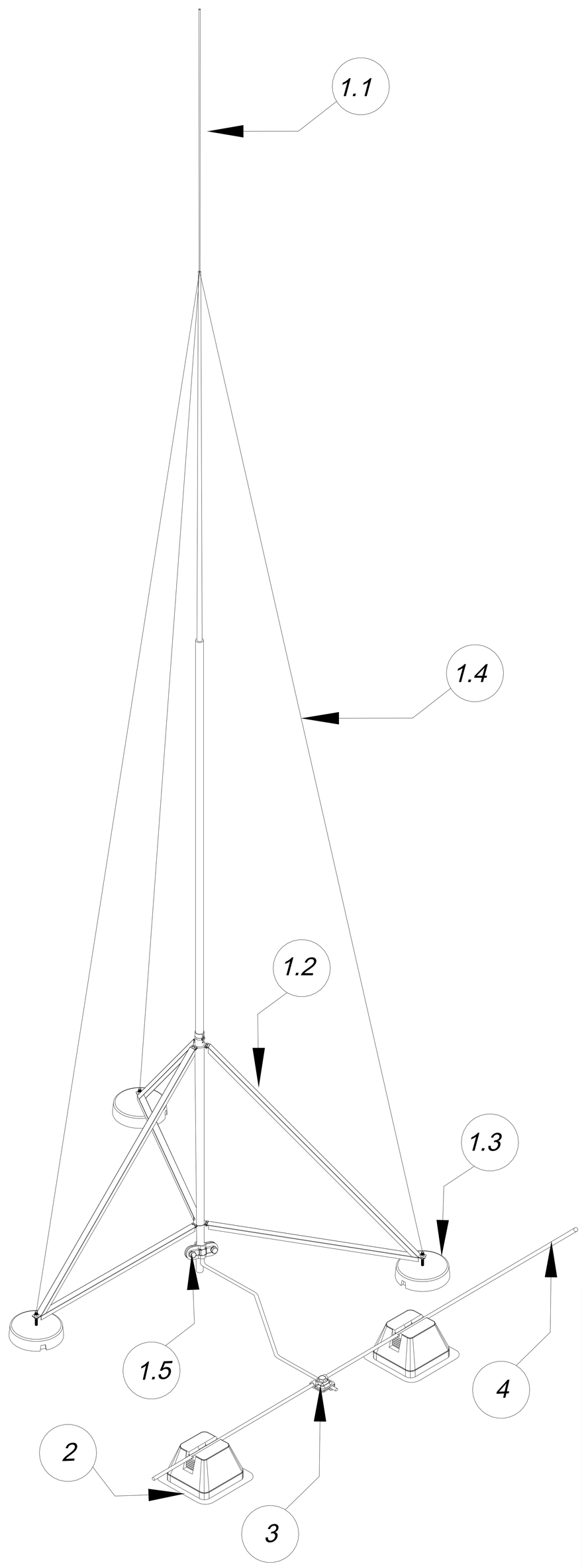

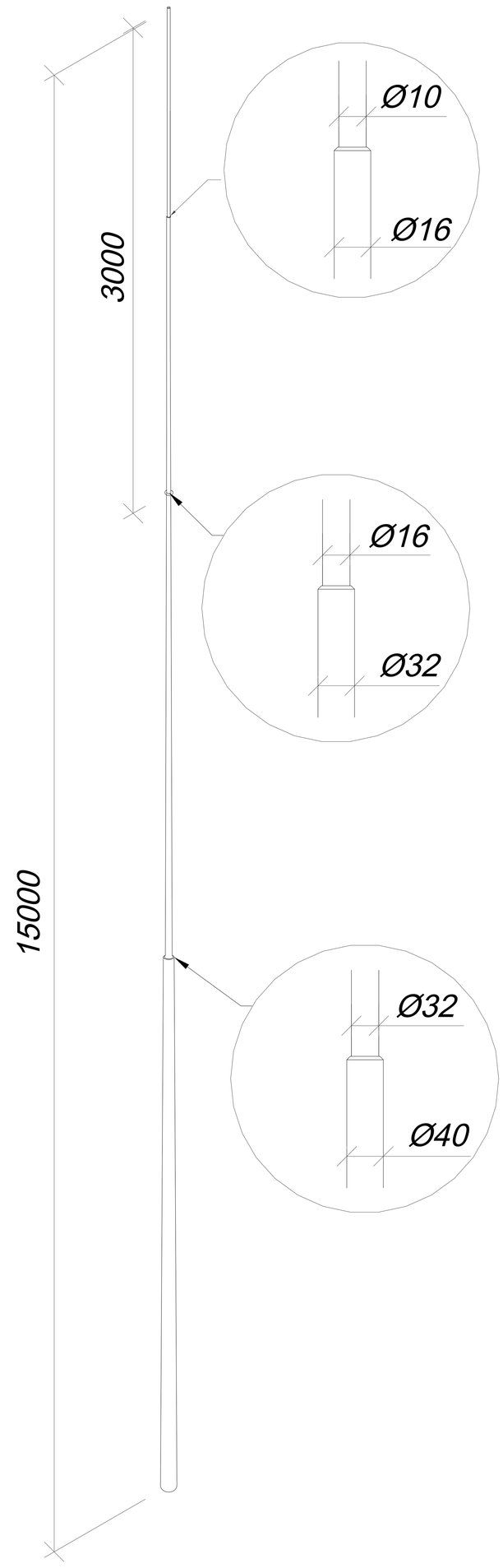

В комплект молниеприемной мачты на плоскую кровлю входит:

№	Название
1.1	Молниеприемник
1.2	Крепление тренога
1.3	Бетонное основание
1.4	Комплект растяжек
1.5	Соединитель для проводника и молниеприёмника

№	Название	Материал	Артикул
1	Молниеприемник на плоскую кровлю с утяжелителем	Оцинкованная сталь	GR130151
2	Держатель проволоки для плоской кровли (негорючий)	Бетон в изоляции	GR320102
3	Соединитель универсальный для проволоки	Оцинкованная сталь	GR410041
4	Круглый проводник проволока Ø8 мм.	Оцинкованная сталь	GR510081

					ООО "СТРОЙПЛАЗА" gromostar.ru E-mail: z5954455@yandex.ru тел. +7 (999) 595-44-55	Лист
Изм.	Листов	№док.	Подп.	Дата		130151