Главная шина заземления

Благодаря высокому качеству исходного материала, главная шина заземления рассчитана на эксплуатацию в условиях рабочих температур в пределах от -55 С до +280 С, при максимальном рабочем напряжении в 1000 W. Главная шина заземления могут быть использованы не только внутри помещений, но и снаружи. В связи с чем при наружном способе установки главная шина заземления показывают эффективную защиту от молнии и часто монтируются при монтаже молниезащиты. А самое главное, главная шина заземления непременно соединяют с молниеотводом. И ещё если главная шина заземления не установлена, то открытые детали электрического прибора во время протечки тока могут поразить человека.

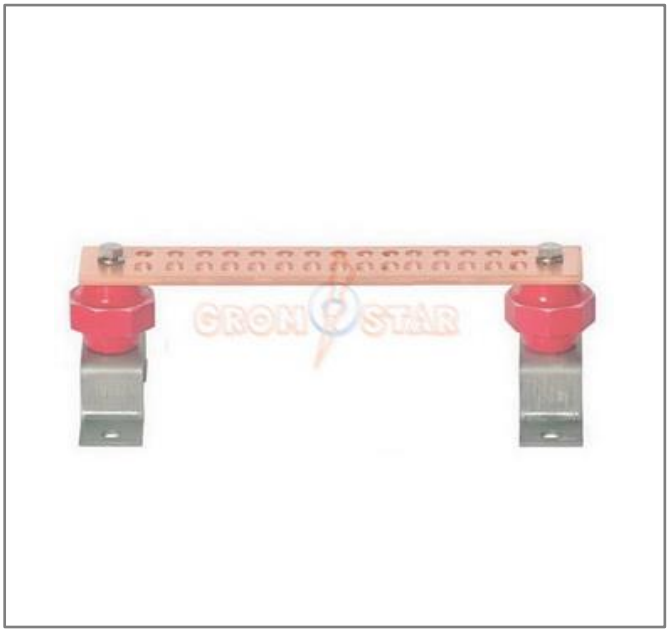

Артикул (код)	Материал	Вес кг.
GR 063402	Главная шина заземления	

Главная шина заземления изготавливается в соответствии с ГОСТом 434-78, и характеризуется высоким уровнем чистоты сплава с содержанием меди на уровне 99%. Каждая главная шина заземления маркируется с обязательным указанием толщины, ширины и длины.

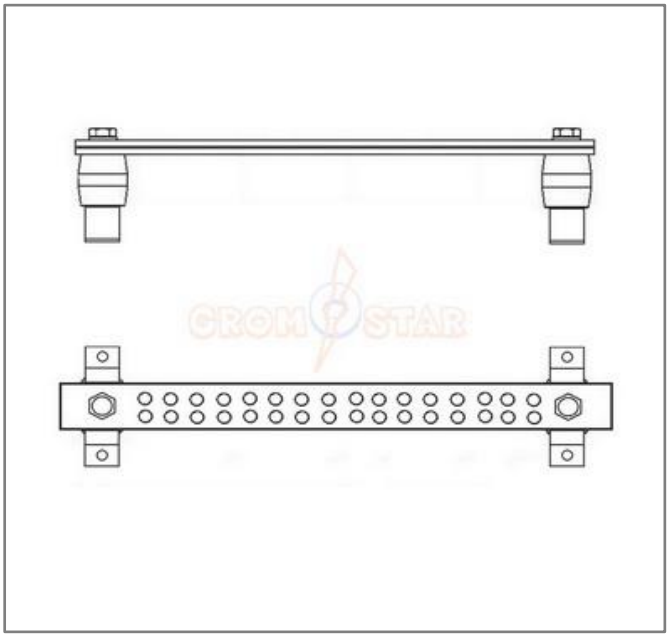

главная шина заземления – это специальная деталь, которая применяется при выравнивании потенциалов в частных домах и промышленных помещениях.

Главная шина заземления

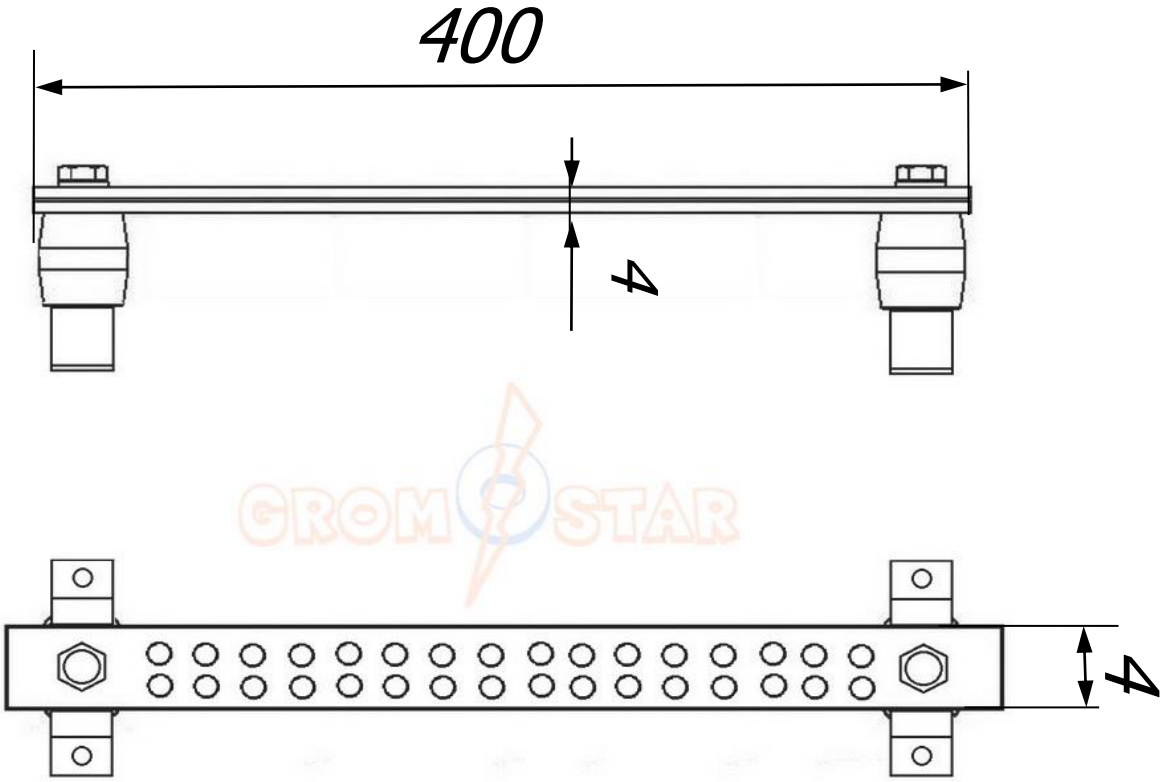

Благодаря высокому качеству исходного материала, главная шина заземления рассчитана на эксплуатацию в условиях рабочих температур в пределах от -55 С до +280 С, при максимальном рабочем напряжении в 1000 W. Главная шина заземления могут быть использованы не только внутри помещений, но и снаружи. В связи с чем при наружном способе установки главная шина заземления показывают эффективную защиту от молнии и часто монтируются при монтаже молниезащиты. А самое главное, главная шина заземления непременно соединяют с молниеотводом. И ещё если главная шина заземления не установлена, то открытые детали электрического прибора во время протечки тока могут поразить человека.

Артикул (код)	*Материал*	*Вес кг.*
GR 063402	*Главная шина заземления*	*0,00*

Главная шина заземления изготавливается в соответствии с ГОСТом 434-78, и характеризуется высоким уровнем чистоты сплава с содержанием меди на уровне 99%. Каждая главная шина заземления маркируется с обязательным указанием толщины, ширины и длины.