Соединитель круглого проводника Ø6 мм. - Ø8 мм. проводника Ø10 мм. - Ø12 мм. с одним болтом зажатия.

Соединитель круглого проводника Ø6 мм. - Ø8 мм. и круглого проводника Ø10 мм. - Ø12 мм. предназначен для соединения круглого проводника с одним болтом зажатия Соединители выпускаются из различных материалов что дает возмолность соединять плоские и круглые проводники, молниеприёмник, молниеприёмные мачты, молниеотводы, токоотводы и стержни заземления всех видов. При помощи соединителя можно соединить проводник параллельно, перпендикулярно или Т-образно.

Артикул (код)	Материал	Вес кг.
GR 040201	Соединитель оцинкованный St/Zn	0,06
GR 040202	Соединитель медный Cu	0,07
GR 040203	Соединитель нержавейка VA	0,06
GR 040205	Соединитель алюминиевый Al	0,02
GR 040107	Соединитель латунный Cu/Zn	0,07

Соединитель круглого проводника Ø6 мм. - Ø8 мм. и круглого проводника Ø10 мм. - Ø12 мм. с одним болтом зажатия выпускается из оцинкованной стали St/Zn, меди Cu, нержавеющей стали VA, алюминия Al и латуни Cu/Zn. По желанию покупателя пластины соединителей могут быть изготовленный из различных видов материала. Толщина соединителей в зависимости от назначения и материала варируется от 2 мм. до 4 мм.

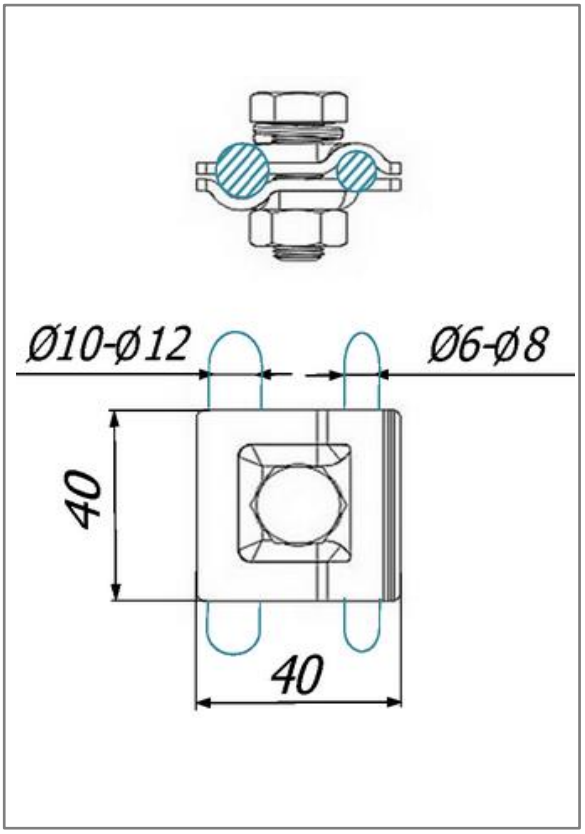

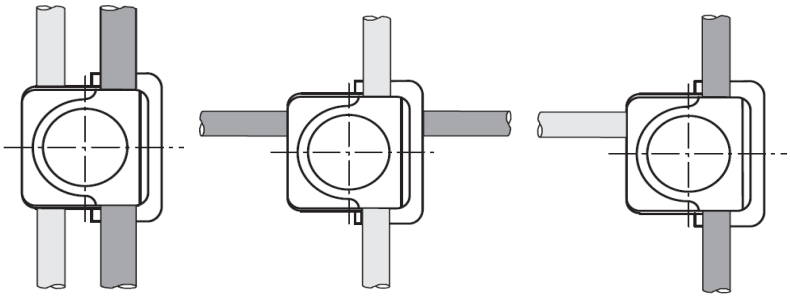

В разделе проводники вы можите посмотреть и подобрать проволоку любого диаметра. А в раздели мачты большой выбор молниеприёмных мачт разных размеров.

Соединитель круглого проводника Ø6 мм. - Ø8 мм. проводника Ø10 мм. - Ø12 мм. с одним болтом зажатия.

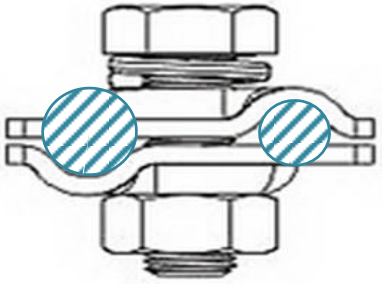

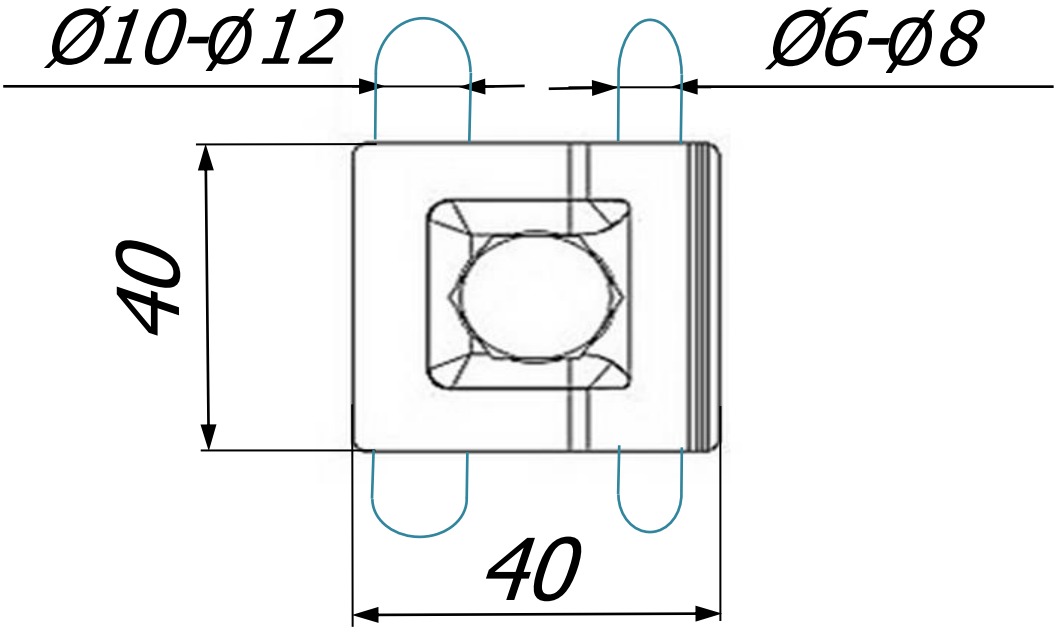

Соединитель круглого проводника Ø6 мм. - Ø8 мм. и круглого проводника Ø10 мм. - Ø12 мм. предназначен для соединения круглого проводника с одним болтом зажатия Соединители выпускаются из различных материалов что дает возмолность соединять плоские и круглые проводники, молниеприёмник, молниеприёмные мачты, молниеотводы, токоотводы и стержни заземления всех видов. При помощи соединителя можно соединить проводник параллельно, перпендикулярно или Т-образно.

Арт.	Материал.	Вес кг.
GR 040201	Соединитель оцинкованный St/Zn	0,06
GR 040202	Соединитель медный Cu	0,07
GR 040203	Соединитель нержавейка VA	0,06
GR 040205	Соединитель алюминиевый Al	0,02
GR 040107	Соединитель латунный Cu/Zn	0,07

Соединитель круглого проводника Ø6 мм. - Ø8 мм. и круглого проводника Ø10 мм. - Ø12 мм. с одним болтом зажатия выпускается из оцинкованной стали St/Zn, меди Cu, нержавеющей стали VA, алюминия Al и латуни Cu/Zn. По желанию покупателя пластины соединителей могут быть изготовленный из различных видов материала. Толщина соединителей в зависимости от назначения и материала варируется от 2 мм. до 4 мм.