Молниеприемная сетка 10х10 метров из оцинкованной стали на плоскую кровлю, артикул GR100081

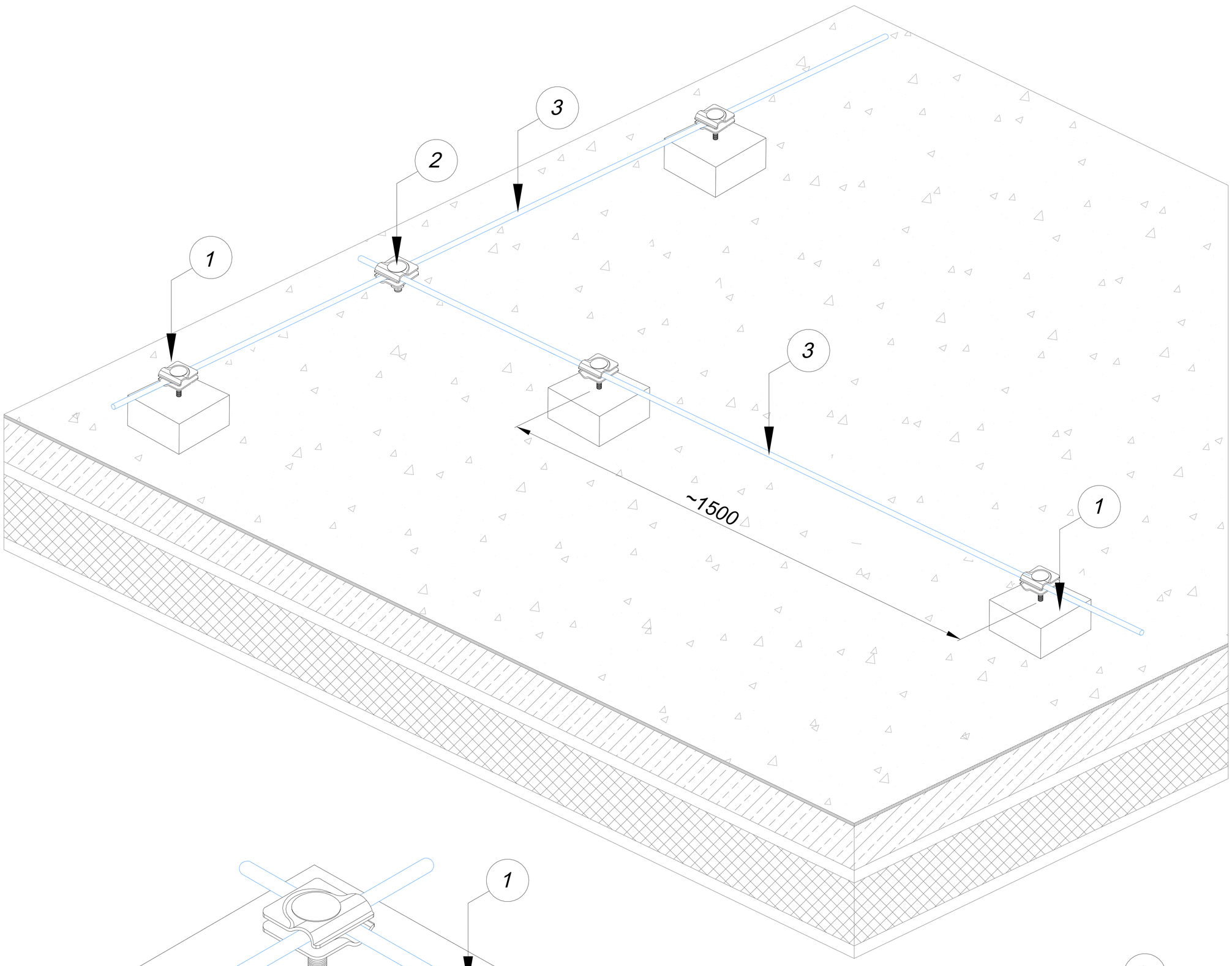

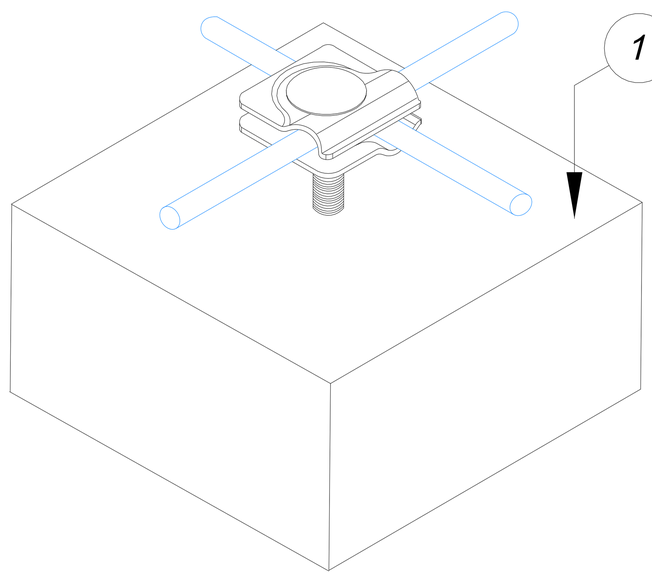

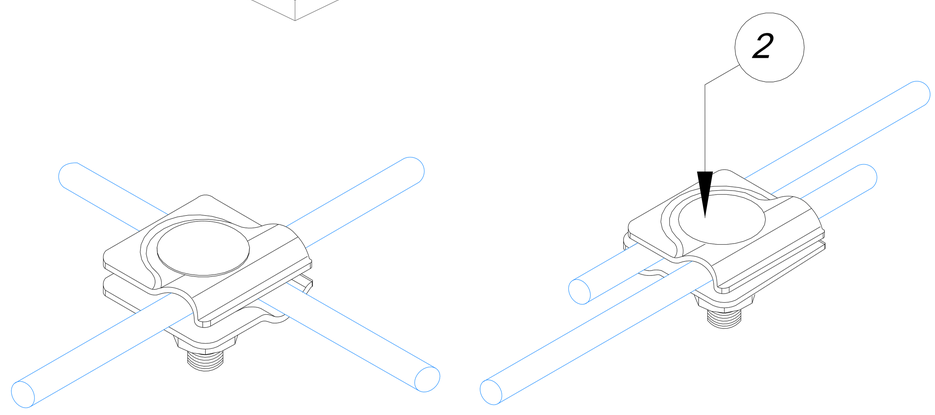

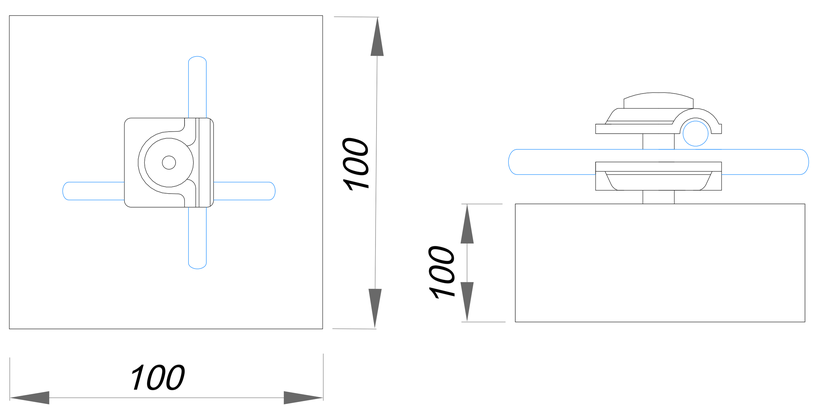

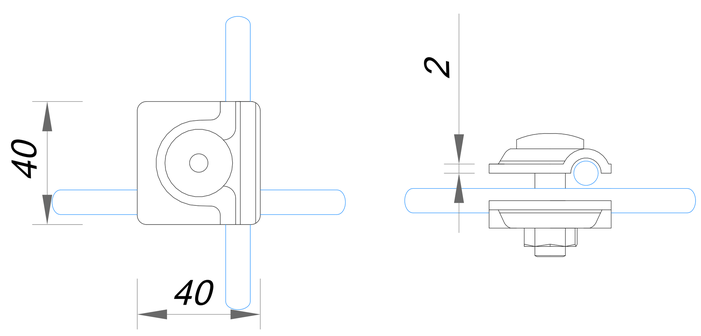

В комплектующие для молниеприёмной сетки 10х10 метров входит:

№	Название	Материал	Артикул	Расход на 1 м.кв.
1	Держатель для плоской кровли негорючий	Бетон/Оцинков. сталь	GR320101	0,2100
2	Соединитель универсальный для проволоки	Оцинкованная сталь	GR410041	0,0300
3	Круглый проводник проволока Ø8 мм.	Оцинкованная сталь	GR510081	0,3000

					ООО "СТРОЙПЛАЗА" gromostar.ru E-mail: z5954455@yandex.ru тел. +7 (999) 595-44-55	Лист
Изм.	Листов	№док.	Подп.	Дата		100081