По запросу на E-mail z5954455@yandex.ru Вышлем чертежи В AutoCAD и PDF

Мы даем право на использование данного материала с обязательной ссылкой на первоисточник gromostar.ru.

Безболтовой держатель

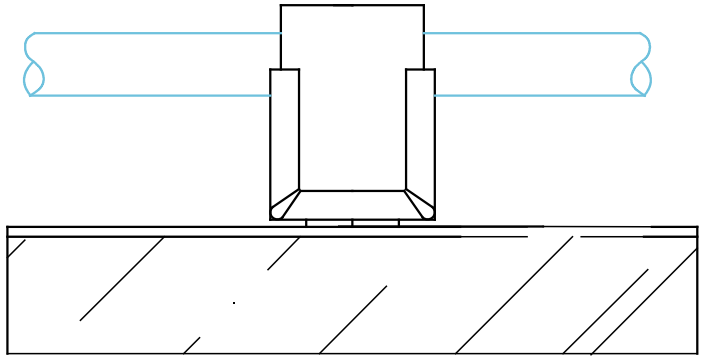

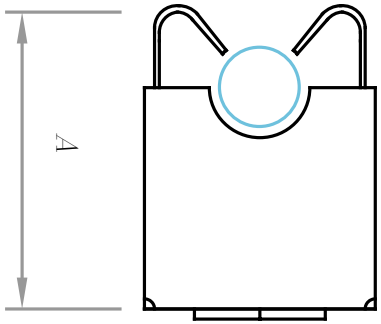

Держатель проводника устанавливается на кровлю из металлочерепицы, профнастила, мягкой (гибкой) черепицы и на кровлю из волновых листов. Так же может устанавливаться на парапеты, ветровые планки, стены и трубы.

Круглый проводник Ø8 мм, крепится в держатели по средствам механического вжатия. Сам держатель на поверхность крепится через гермопрокладку во избежание протечки, при помощи саморезов, заклепок, шурупов и т.д.

Соответствует нормативным документам регламентирующими требования к молниезащите зданий: «Инструкция по молниезащите зданий и сооружений» РД 34.21.122-87 от 30 июля 1987 года и «Инструкция по устройству молниезащиты зданий, сооружений и промышленных коммуникаций» СО 153-343.21.122-2003 от 30 июня 2003 г.

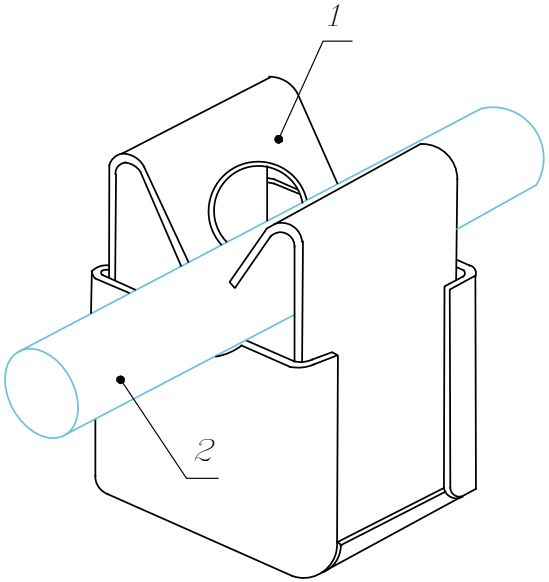

3	Держатель
5	Проводник

Размер AxBxC
35x25x25 мм.

GROM STAR

Безболтовой держатель

Артикул	Материал	Вес
GR310301	Оцинкованная сталь	0,04
GR310302	Медь	0,04
GR310303	Нержавеющая сталь	0,04
GR310304	Окрашенная сталь	0,04
GR310305	Алюминий	0,02

Изм.	Кол.	Лист	№ док	Подпись	Дата	Молниезащита и заземление			
						Чертежи кровельных держателей для кровли из оцинкованной, нержавеющее, окрашенной стали, меди и алюминия	стад.	лист	листов
ГИП								51	89
Разраб.						Безболтовой держатель	ООО «Стройплаза» z5954455@yandex.ru +7 (999) 595-44-55 gromostar.ru		
Проверил									
Утвердил									

Подпись и дата | Инв. № дубл. | Взам. инв. № | Подпись и дата | Инв. № подл.