Проволока для молниезащиты Ø6 мм.

Проволока для молниезащиты Ø6 мм. предназначена для проведения токоотводов. Толщина покрытия в соответствии с нормой (толщина оцинкования мин. 350 г / м2, омеднение мин. до 70 микрон.). В продаже бухты весом примерно 50 кг (стальной прут) и 20 кг (алюминиевый прут). Некоторые виды проволоки возможна продажа бухтами нужной длинны.

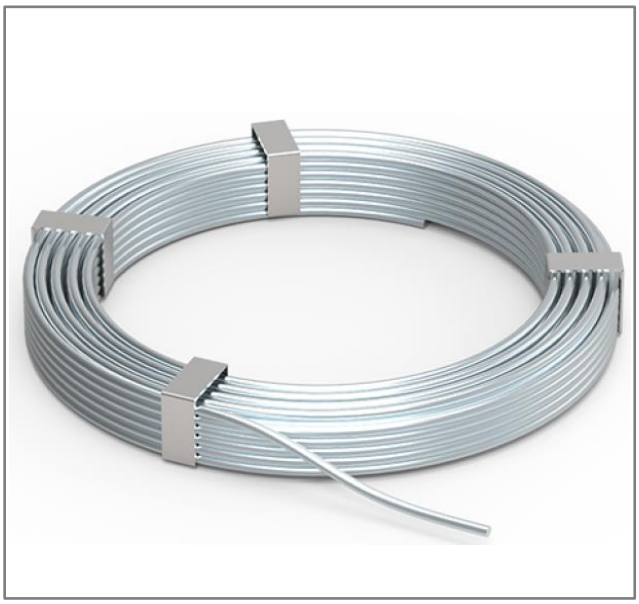

Артикул	Материал	Вес кг.
GR 050101	Проволока оцинкованная St/Zn	0,23
GR 050102	Проволока медная Cu	0,25
GR 050103	Проволока из нержавейки VA	0,23
GR 050104	Проволока окрашенная St/RAL	0,23
GR 050105	Проволока алюминиевая Al	0,08
GR 050106	Проволока омедненная St/Cu	0,23
GR 050108	Проволока изолированная St/PP	0,24
GR 050109	Проволока стальная St	0,22

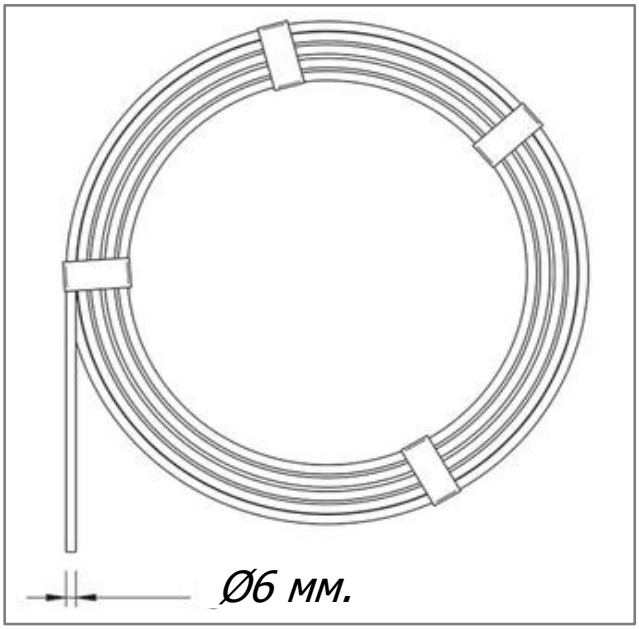

В наличии Ø6 мм. проволока из оцинкованной стали St/Zn, проволока из меди Cu, проволока из нержавейки VA, проволока из алюминия Al, проволока омедненная St/Cu, проволока изолированная St/PP, проволока стальная St и проволока окрашенная St/RAL. Стальная проволока может быть окрашеная в стандартные цвета кровельного покрытия порошковой краской коричневой RAL8019, серебристой RAL9006, серой RAL9007, терракотовой RAL8004, чёрной RAL9005, синей RAL5001, зелёной RAL6002, красной RAL3009.

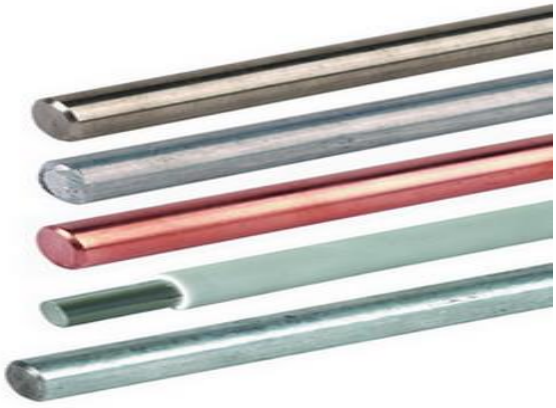

Порошковая окраска в цвета кровельного материала				
	RAL9007	RAL3009	RAL6002	RAL5001
	RAL8004	RAL9005	RAL9006	RAL8019

В разделе держатели вы можете посмотреть и подобрать держатели для различных видов кровельного покрытия. А в раздели соединители большой выбор соединителей разных размеров.

Проволока для молниезащиты Ø6 мм.

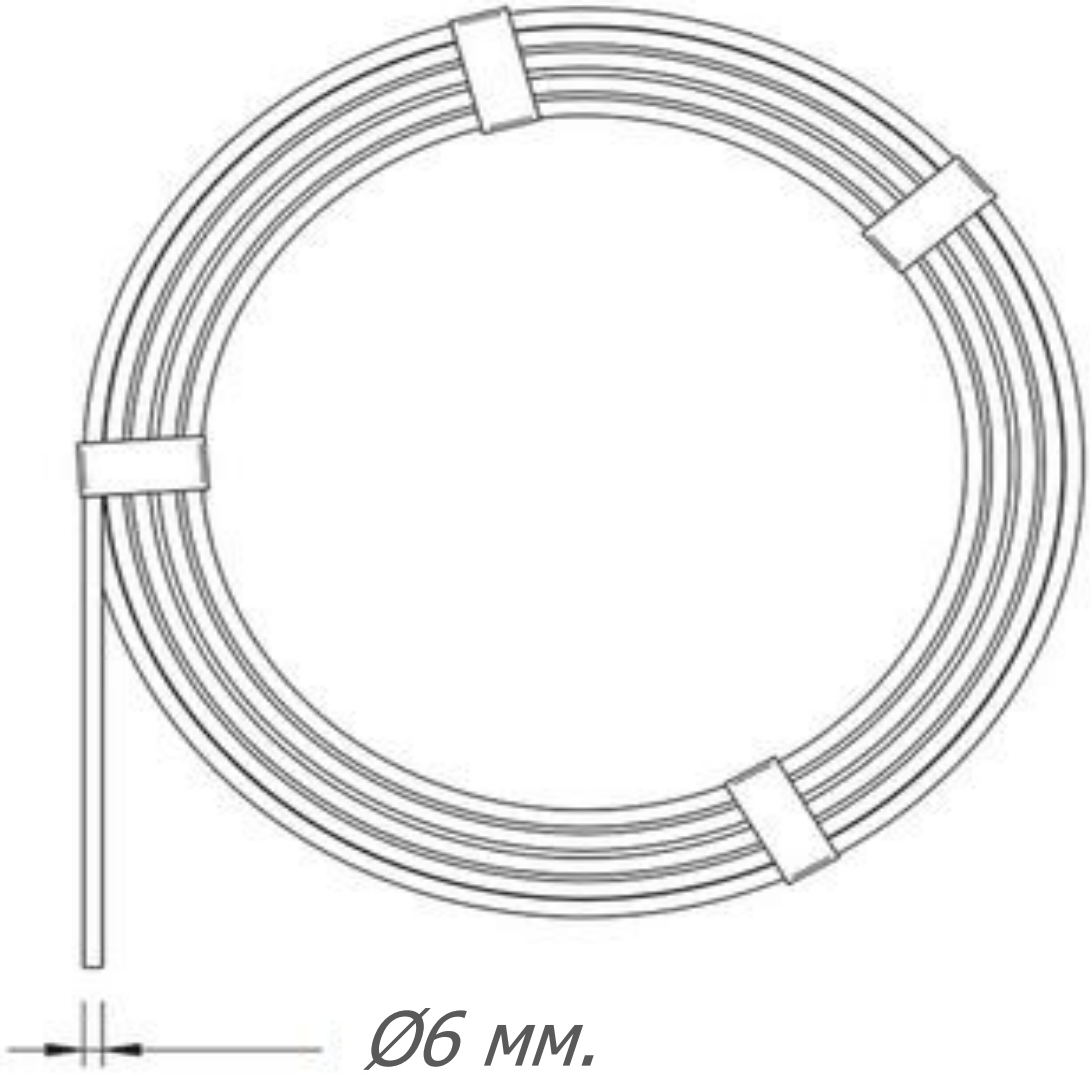

Проволока для молниезащиты Ø6 мм. предназначена для проведения токоотводов. Толщина покрытия в соответствии с нормой (толщина оцинкования мин. 350 г / м2, омеднение мин. до 70 микрон.). В продаже бухты весом примерно 50 кг (стальной прут) и 20 кг (алюминиевый прут). Некоторые виды проволоки возможна продажа бухтами нужной длинны.

Арт.	Материал.	Вес кг.
GR 050101	Проволока оцинкованная St/Zn	0,23
GR 050102	Проволока медная Cu	0,25
GR 050103	Проволока из нержавейки VA	0,23
GR 050104	Проволока окрашенная St/RAL	0,23
GR 050105	Проволока алюминиевая Al	0,08
GR 050106	Проволока омедненная St/Cu	0,23
GR 050108	Проволока изолированная St/PP	0,24
GR 050109	Проволока стальная St	0,22

В наличии Ø6 мм. проволока из оцинкованной стали St/Zn, проволока из меди Cu, проволока из нержавейки VA, проволока из алюминия Al, проволока омедненная St/Cu, проволока изолированная St/PP, проволока стальная St и проволока окрашенная St/RAL. Стальная проволока может быть окрашеная в стандартные цвета кровельного покрытия порошковой краской коричневой RAL8019, серебристой RAL9006, серой RAL9007, терракотовой RAL8004, чёрной RAL9005, синей RAL5001, зелёной RAL6002, красной

Токоотвод Ø8 мм.

Токоотвод Ø8 мм. предназначена для молниезащиты. Толщина покрытия в соответствии с нормой (толщина оцинкования мин. 350 г / м2, омеднение мин. до 70 микрон.). В продаже бухты весом примерно 50 кг (стальной прут) и 20 кг (алюминиевый прут). Некоторые виды проволоки возможна продажа бухтами нужной длинны.

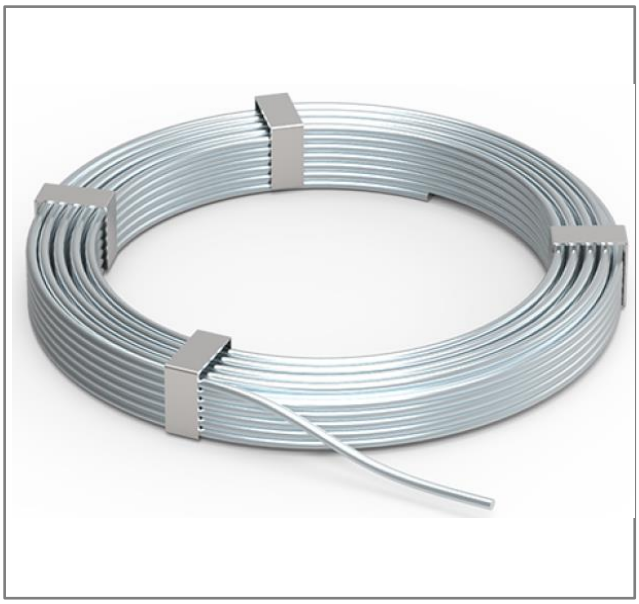

Артикул	Материал	Вес кг.
GR 050201	Токоотвод оцинкованный St/Zn	0,40
GR 050202	Токоотвод медный Cu	0,45
GR 050203	Токоотвод из нержавейки VA	0,40
GR 050204	Токоотвод окрашенный St/RAL	0,40
GR 050205	Токоотвод алюминиевый Al	0,14
GR 050206	Токоотвод омедненный St/Cu	0,39
GR 050208	Токоотвод изолированный St/PP	0,41
GR 050209	Токоотвод стальной St	0,39

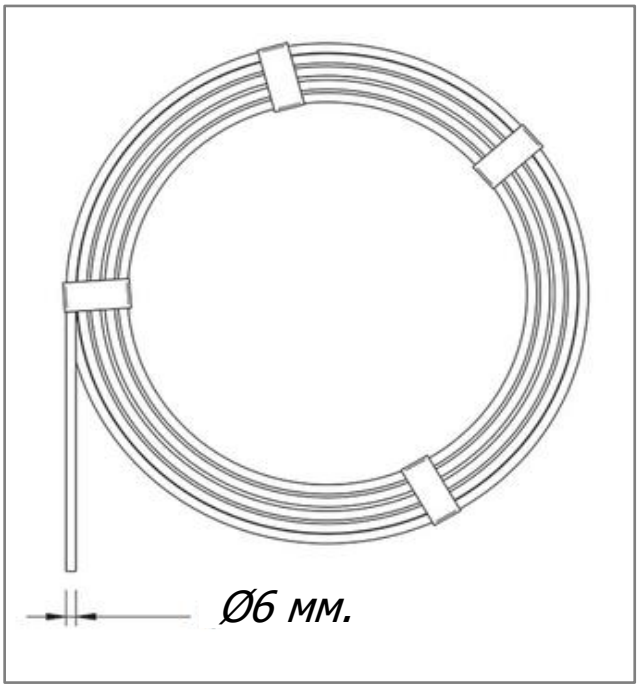

В наличии Ø8 мм. токоотвод оцинкованный St/Zn, токоотвод медый Cu, токоотвод из нержавейки VA, токоотвод из алюминия Al, омедненный токоотвод St/Cu, токоотвод изолированнай St/PP, токоотвод стальной St и токоотвод окрашенный St/RAL. Стальной токоотвод может быть окрашена в стандартные цвета кровельного покрытия порошковой краской коричневой RAL8019, серебристой RAL9006, серой RAL9007, терракотовой RAL8004, чёрной RAL9005, синей RAL5001, зелёной RAL6002, красной RAL3009.

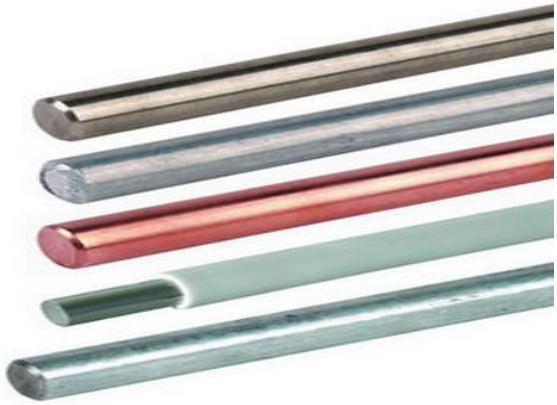

Порошковая окраска в цвета кровельного материала				
	RAL9007	RAL3009	RAL6002	RAL5001
	RAL8004	RAL9005	RAL9006	RAL8019

В разделе держатели вы можете посмотреть и подобрать держатели для различных видов кровельного покрытия. А в раздели соединители большой выбор соединителей разных размеров.

Токоотвод Ø8 мм.

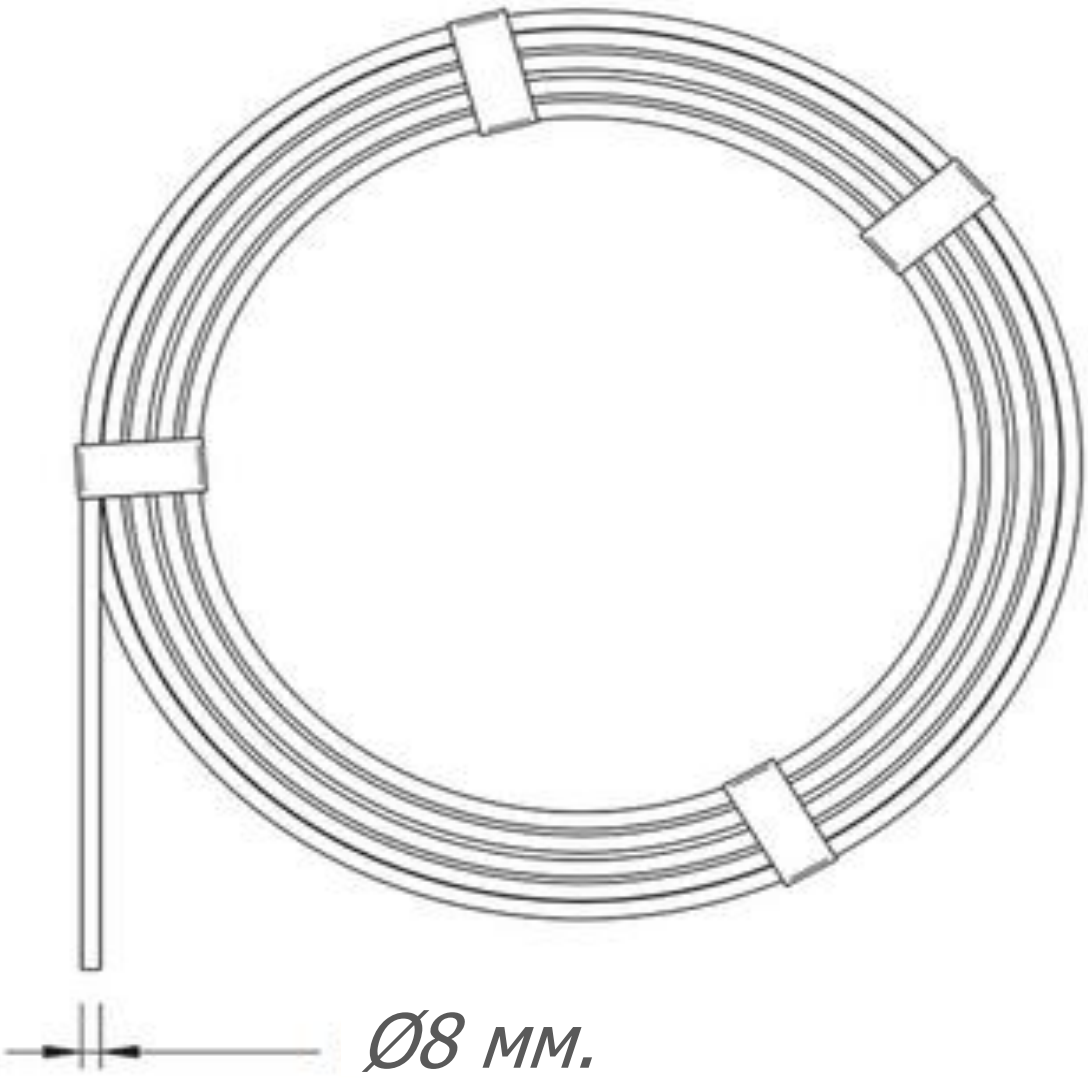

Токоотвод Ø8 мм. предназначена для молниезащиты. Толщина покрытия в соответствии с нормой (толщина оцинкования мин. 350 г / м2, омеднение мин. до 70 микрон.). В продаже бухты весом примерно 50 кг (стальной прут) и 20 кг (алюминиевый прут). Некоторые виды проволоки возможна продажа бухтами нужной длинны.

Арт.	Материал.	Вес кг.
GR 050201	Токоотвод оцинкованный St/Zn	0,40
GR 050202	Токоотвод медный Cu	0,45
GR 050203	Токоотвод из нержавейки VA	0,40
GR 050204	Токоотвод окрашенный St/RAL	0,40
GR 050205	Токоотвод алюминиевый Al	0,14
GR 050206	Токоотвод омедненный St/Cu	0,39
GR 050208	Токоотвод изолированный St/PP	0,41
GR 050209	Токоотвод стальной St	0,39

В наличии Ø8 мм. токоотвод оцинкованный St/Zn, токоотвод медый Cu, токоотвод из нержавейки VA, токоотвод из алюминия Al, омедненный токоотвод St/Cu, токоотвод изолированнай St/PP, токоотвод стальной St и токоотвод окрашенный St/RAL. Стальной токоотвод может быть окрашена в стандартные цвета кровельного покрытия порошковой краской коричневой RAL8019, серебристой RAL9006, серой RAL9007, терракотовой RAL8004, чёрной RAL9005, синей RAL5001, зелёной RAL6002, красной RAL3009.

Круглый проводник Ø10 мм.

Круглый проводник Ø10 мм. предназначена для проведения токоотводов при устройстве молниезащиты. Толщина покрытия в соответствии с нормой (толщина оцинкования мин. 350 г / м2, омеднение мин. до 70 микрон.). В продаже бухты весом примерно 50 кг (стальной прут) и 20 кг (алюминиевый прут). Некоторые виды проволоки возможна продажа бухтами нужной длинны.

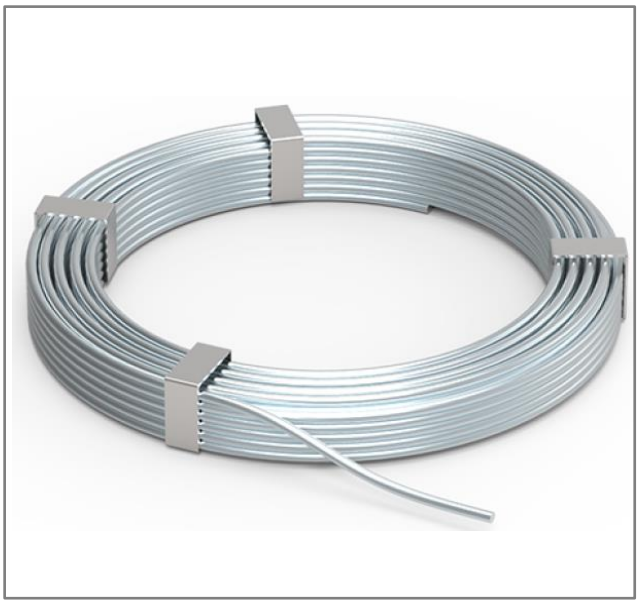

Артикул	Материал	Вес кг.
GR 050301	Проводник оцинкованный St/Zn	0,64
GR 050302	Проводник медный Cu	0,75
GR 050303	Проводник из нержавеющий VA	0,65
GR 050304	Проводник окрашенный St/RAL	0,65
GR 050305	Проводник алюминиевый Al	0,22
GR 050306	Проводник омедненный St/Cu	0,63
GR 050308	Проводник изолированный St/PP	0,65
GR 050309	Проводник стальной St	0,61

В наличии Ø10 мм. круглый проводник оцинкованный St/Zn, круглый проводник медный Cu, круглый проводник из нержавейки VA, круглый алюминиевый проводник Al, круглый омедненный проводник St/Cu, круглый изолированный проводник St/PP, круглый стальной проводник St и круглый проводник из окрашенной сталь St/RAL. Круглый стальной проводник может быть окрашена в стандартные цвета кровельного покрытия порошковой краской коричневой RAL8019, серебристой RAL9006, серой RAL9007, терракотовой RAL8004, чёрной RAL9005, синей RAL5001, зелёной RAL6002, красной RAL3009

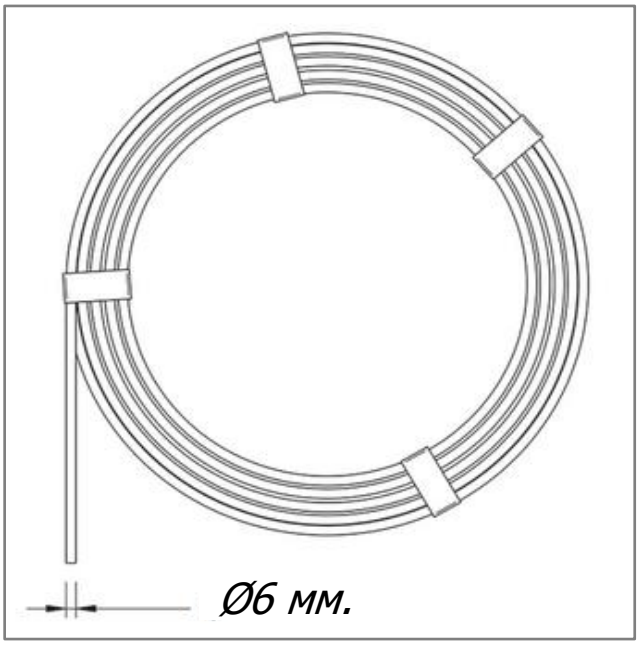

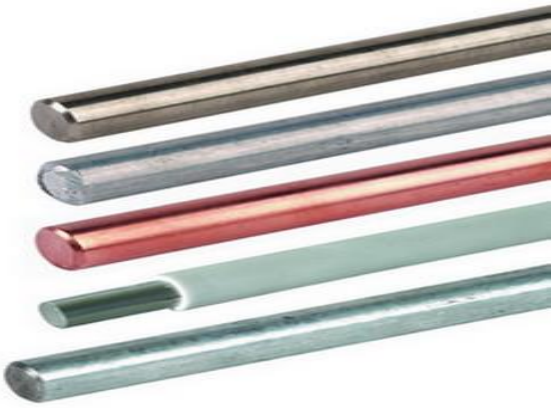

Порошковая окраска в цвета кровельного материала				
	RAL9007	RAL3009	RAL6002	RAL5001
	RAL8004	RAL9005	RAL9006	RAL8019

В разделе держатели вы можете посмотреть и подобрать держатели для различных видов кровельного покрытия. А в раздели соединители большой выбор соединителей разных размеров.

Круглый проводник Ø10 мм.

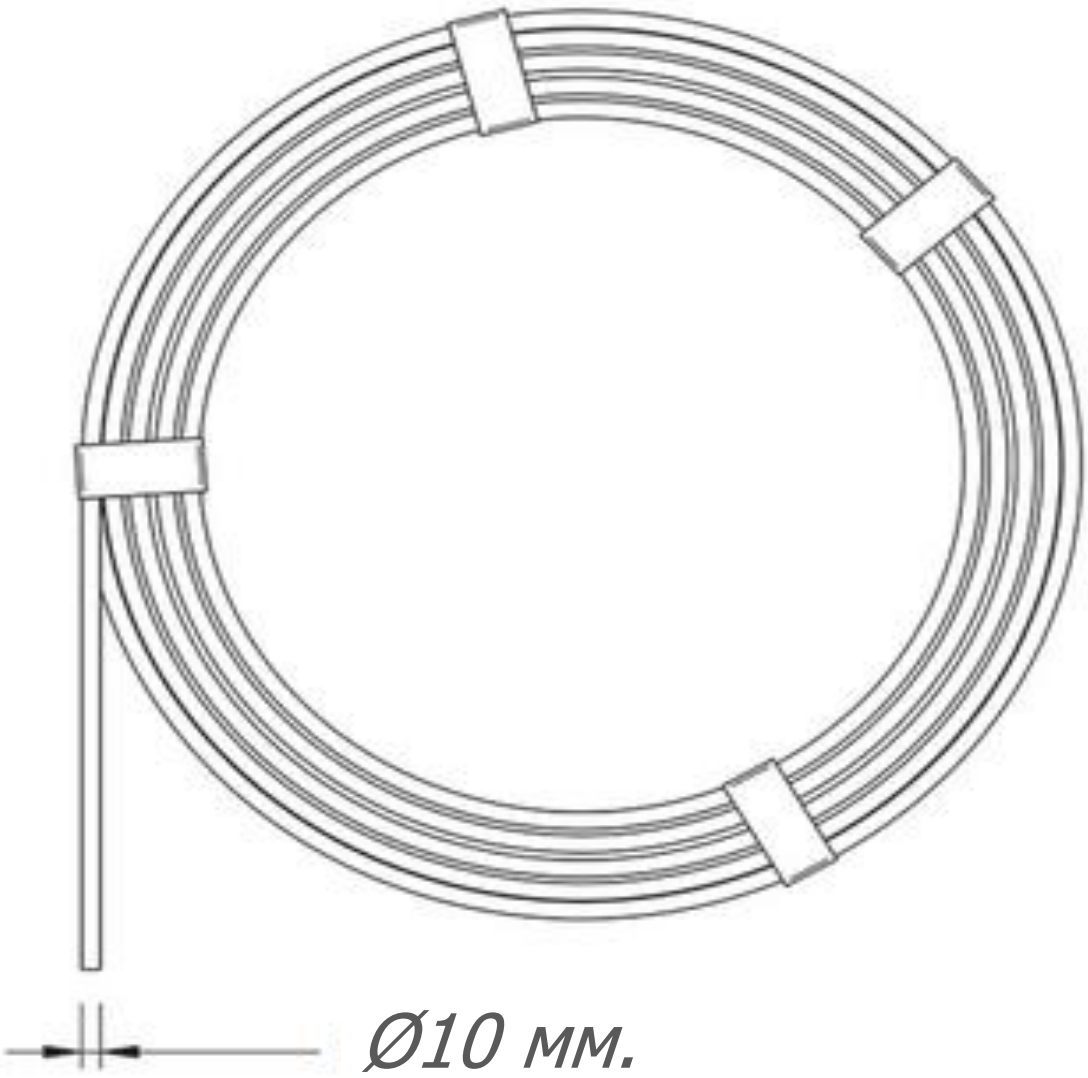

Круглый проводник Ø10 мм. предназначена для проведения токоотводов при устройстве молниезащиты. Толщина покрытия в соответствии с нормой (толщина оцинкования мин. 350 г / м2, омеднение мин. до 70 микрон.). В продаже бухты весом примерно 50 кг (стальной прут) и 20 кг (алюминиевый прут). Некоторые виды проволоки возможна продажа бухтами нужной длинны.

Арт.	Материал.	Вес кг.
GR 050301	Проводник оцинкованный St/Zn	0,64
GR 050302	Проводник медный Cu	0,75
GR 050303	Проводник из нержавеющий VA	0,65
GR 050304	Проводник окрашенный St/RAL	0,65
GR 050305	Проводник алюминиевый Al	0,22
GR 050306	Проводник омедненный St/Cu	0,63
GR 050308	Проводник изолированный St/PP	0,65
GR 050309	Проводник стальной St	0,61

В наличии Ø10 мм. круглый проводник оцинкованный St/Zn, круглый проводник медный Cu, круглый проводник из нержавейки VA, круглый алюминиевый проводник Al, круглый омедненный проводник St/Cu, круглый изолированный проводник St/PP, круглый стальной проводник St и круглый проводник из окрашенной сталь St/RAL. Круглый стальной проводник может быть окрашена в стандартные цвета кровельного покрытия порошковой краской коричневой RAL8019, серебристой RAL9006, серой RAL9007,

Компенсатор для молниезащиты Ø8 мм.

Компенсатор для молниезащиты Ø8 мм. предназначена для при проведения токоотводов. Толщина покрытия в соответствии с нормой (толщина оцинкования мин. 350 г / м2, омеднение мин. до 70 микрон.). Компенсатор не даёт при разности температур прогибаться горизонтальным токоотводам проброшенным на кровле.

Артикул (код)	Материал	Вес кг.
GR 050401	Компенсатор оцинкованный St/Zn	0,77
GR 050402	Компенсатор медный Cu	0,90
GR 050403	Компенсатор из нержавейки VA	0,78
GR 050404	Компенсатор окрашенный St/RAL	0,78
GR 050405	Компенсатор алюминиевый Al	0,26
GR 050406	Компенсатор омедненный St/Cu	0,76
GR 050408	Компенсатор изолированный St/PP	0,78
GR 050409	Компенсатор стальной St	0,73

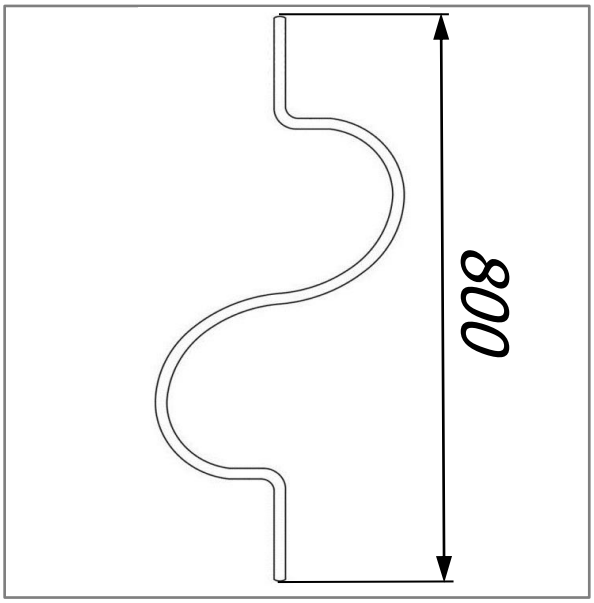

Компенсатор для молниезащиты Ø8 мм. Выпускается из оцинкованной стали St/Zn, меди Cu, нержавеющей стали VA, алюминия Al, омедненной стали St/Cu, изолированной стали St/PP, стальная St и окрашенной сталь St/RAL. Стальной может быть окрашена в стандартные цвета кровельного покрытия порошковой краской коричневый RAL8019, серебренный RAL9006, серый RAL9007, терракотовый RAL8004, чёрный RAL9005, синий RAL5001, зелёный RAL6002, красный RAL3009.

Порошковая окраска в цвета кровельного материала

RAL9007	RAL3009	RAL6002	RAL5001
RAL8004	RAL9005	RAL9006	RAL8019

В разделе держатели вы можете посмотреть и подобрать держатели для различных видов кровельного покрытия. А в раздели соединители большой выбор соединителей разных размеров.

Компенсатор для молниезащиты Ø8 мм.

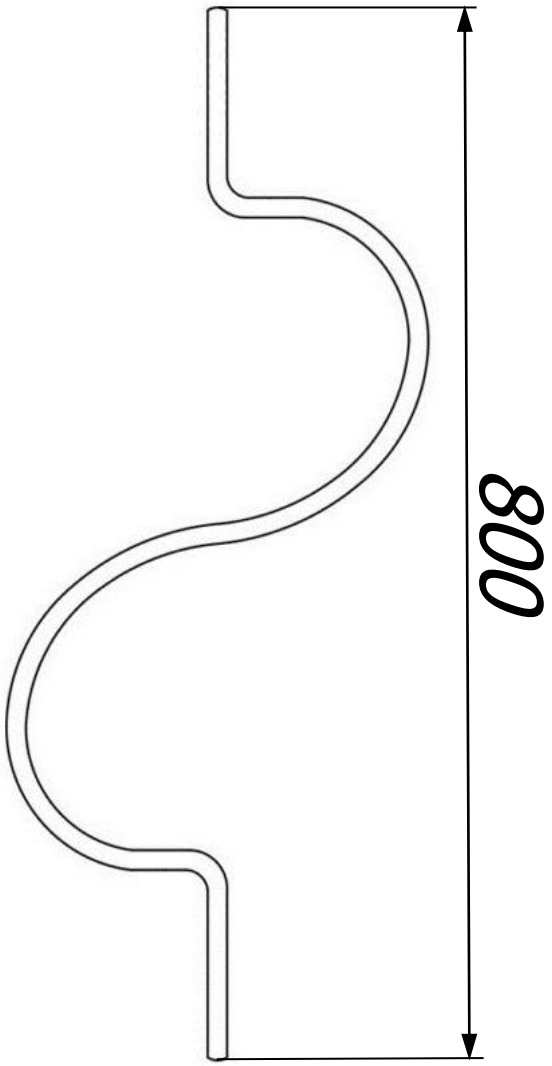

Компенсатор для молниезащиты Ø8 мм. предназначена для при проведения токоотводов. Толщина покрытия в соответствии с нормой (толщина оцинкования мин. 350 г / м2, омеднение мин. до 70 микрон.). Компенсатор не даёт при разности температур прогибаться горизонтальным токоотводам проброшенным на кровле.

Арт.	Материал.	Вес кг.
GR 050401	Компенсатор оцинкованный St/Zn	0,77
GR 050402	Компенсатор медный Cu	0,90
GR 050403	Компенсатор из нержавейки VA	0,78
GR 050404	Компенсатор окрашенный St/RAL	0,78
GR 050405	Компенсатор алюминиевый Al	0,26
GR 050406	Компенсатор омедненный St/Cu	0,76
GR 050408	Компенсатор изолированный St/PP	0,78
GR 050409	Компенсатор стальной St	0,73

Компенсатор для молниезащиты Ø8 мм. Выпускается из оцинкованной стали St/Zn, меди Cu, нержавеющей стали VA, алюминия Al, омедненной стали St/Cu, изолированной стали St/PP, стальная St и окрашенной сталь St/RAL. Стальной может быть окрашена в стандартные цвета кровельного покрытия порошковой краской коричневый RAL8019, серебренный RAL9006, серый RAL9007, терракотовый RAL8004, чёрный RAL9005, синий RAL5001, зелёный RAL6002, красный RAL3009.

Компенсатор для молниезащиты Ø10 мм.

Компенсатор для молниезащиты Ø10 мм. предназначена для при проведения токоотводов. Толщина покрытия в соответствии с нормой (толщина оцинкования мин. 350 г / м2, омеднение мин. до 70 микрон.). Компенсатор не даёт при разности температур прогибаться горизонтальным токоотводам проброшенным на кровле.

Артикул (код)	Материал	Вес кг.
GR 050501	Компенсатор оцинкованный St/Zn	1,23
GR 050502	Компенсатор медный Cu	1,44
GR 050503	Компенсатор из нержавейки VA	1,25
GR 050504	Компенсатор окрашенный St/RAL	1,25
GR 050505	Компенсатор алюминиевый Al	0,42
GR 050506	Компенсатор омедненный St/Cu	1,21
GR 050508	Компенсатор изолированный St/PP	1,25
GR 050509	Компенсатор стальной St	1,17

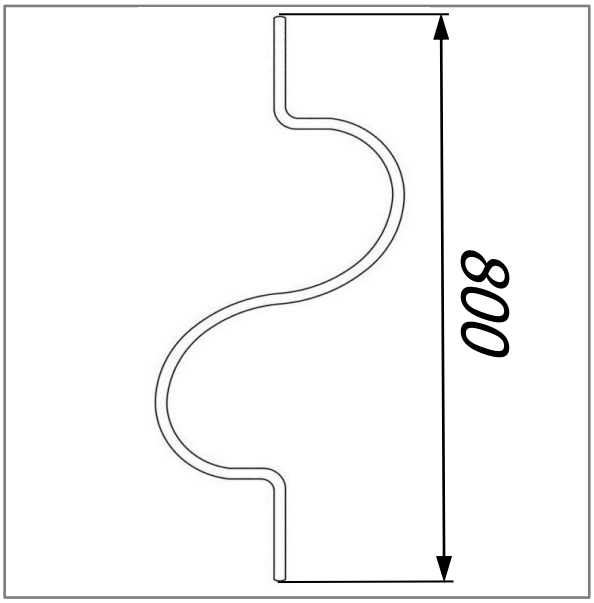

Компенсатор для молниезащиты Ø10 мм. Выпускается из оцинкованной стали St/Zn, меди Cu, нержавеющей стали VA, алюминия Al, омедненной стали St/Cu, изолированной стали St/PP, стальная St и окрашенной сталь St/RAL. Стальной может быть окрашена в стандартные цвета кровельного покрытия порошковой краской коричневый RAL8019, серебренный RAL9006, серый RAL9007, терракотовый RAL8004, чёрный RAL9005, синий RAL5001, зелёный RAL6002, красный RAL3009.

Порошковая окраска в цвета кровельного материала

RAL9007	RAL3009	RAL6002	RAL5001
RAL8004	RAL9005	RAL9006	RAL8019

В разделе держатели вы можете посмотреть и подобрать держатели для различных видов кровельного покрытия. А в раздели соединители большой выбор соединителей разных размеров.

Компенсатор для молниезащиты Ø10 мм.

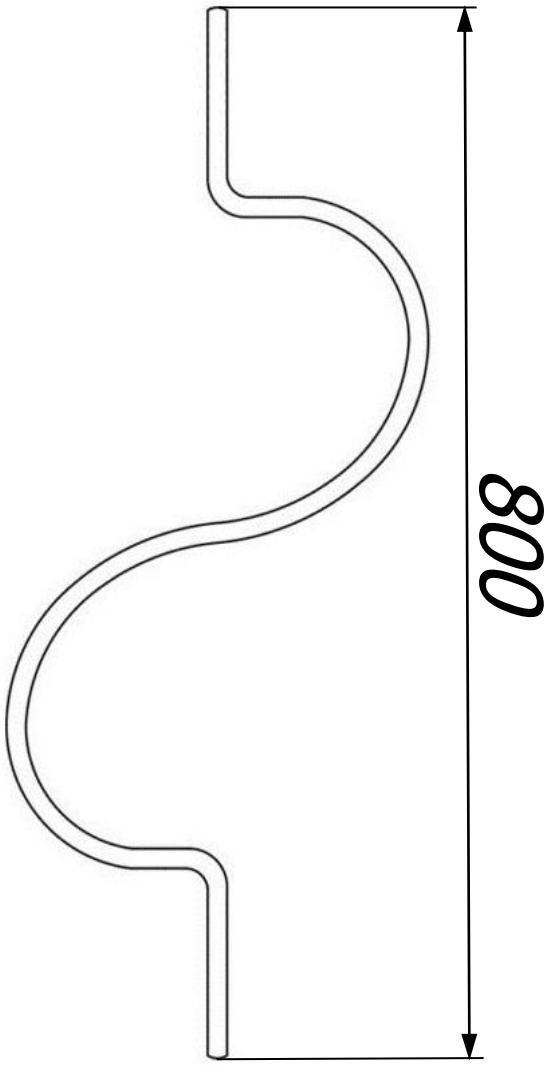

Компенсатор для молниезащиты Ø10 мм. предназначена для при проведения токоотводов. Толщина покрытия в соответствии с нормой (толщина оцинкования мин. 350 г / м2, омеднение мин. до 70 микрон.). Компенсатор не даёт при разности температур прогибаться горизонтальным токоотводам проброшенным на кровле.

Арт.	Материал.	Вес кг.
GR 050501	Компенсатор оцинкованный St/Zn	1,23
GR 050502	Компенсатор медный Cu	1,44
GR 050503	Компенсатор из нержавейки VA	1,25
GR 050504	Компенсатор окрашенный St/RAL	1,25
GR 050505	Компенсатор алюминиевый Al	0,42
GR 050506	Компенсатор омедненный St/Cu	1,21
GR 050508	Компенсатор изолированный St/PP	1,25
GR 050509	Компенсатор стальной St	1,17

Компенсатор для молниезащиты Ø10 мм. Выпускается из оцинкованной стали St/Zn, меди Cu, нержавеющей стали VA, алюминия Al, омедненной стали St/Cu, изолированной стали St/PP, стальная St и окрашенной сталь St/RAL. Стальной может быть окрашена в стандартные цвета кровельного покрытия порошковой краской коричневый RAL8019, серебренный RAL9006, серый RAL9007, терракотовый RAL8004, чёрный RAL9005, синий RAL5001, зелёный RAL6002, красный RAL3009.

Грозозащитный трос для молниезащиты Ø8 мм.

Грозозащитный трос для молниезащиты Ø8 мм. предназначена для защиты от попадания молнии в зданий и сооружений а также территории путём проведения тросовых молниеприёмников. В продаже бухты весом примерно 50 кг (стальной трос) и 20 кг (алюминиевый трос). Некоторые виды троса возможна продажа бухтами нужной длинны.

Артикул	Материал	Вес кг.
GR 051101	Грозозащитный трос оцинкованный St/Zn	0,40
GR 051102	Грозозащитный трос медный Cu	0,45
GR 051103	Грозозащитный трос из нержавейки VA	0,42
GR 051105	Грозозащитный трос алюминиевый Al	0,14
GR 051109	Грозозащитный трос стальной St	0,39

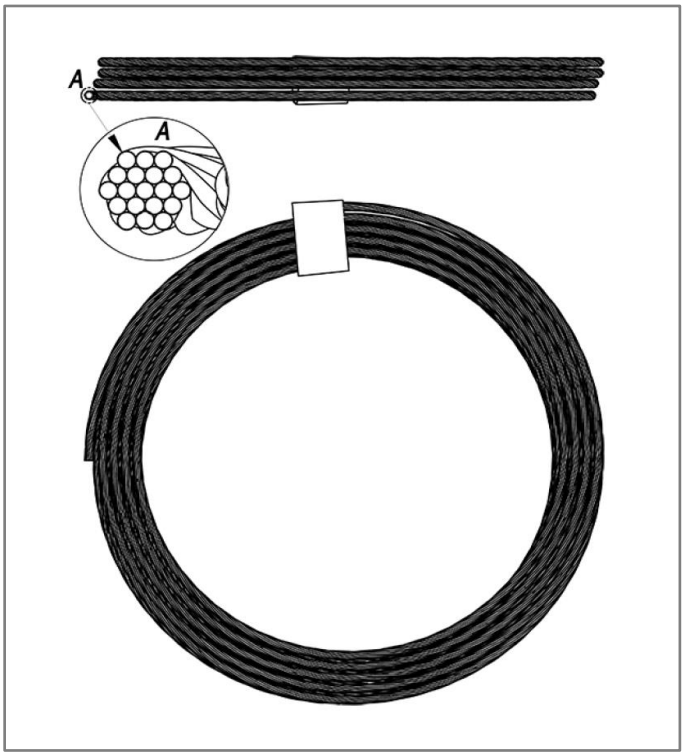

Грозозащитный трос Ø8 мм. Выпускается из меди Cu, оцинкованной стали St/Zn и нержавеющей стали VA, алюминия Al и стали St.

В разделе держатели вы можете посмотреть и подобрать держатели для различных видов кровельного покрытия. А в раздели соединители большой выбор соединителей разных размеров.

Грозозащитный трос для молниезащиты Ø8 мм.

А - Ø8 мм.

Грозозащитный трос для молниезащиты Ø8 мм. предназначена для защиты от попадания молнии в зданий и сооружений а также территории путём проведения тросовых молниеприёмников. В продаже бухты весом примерно 50 кг (стальной трос) и 20 кг (алюминиевый трос). Некоторые виды троса возможна продажа бухтами нужной длинны.

Арт.	*Материал.*	*Вес кг.*
GR 051101	*Грозозащитный трос оцинкованный St/Zn*	*0,40*
GR 051102	*Грозозащитный трос медный Cu*	*0,45*
GR 051103	*Грозозащитный трос из нержавейки VA*	*0,42*
GR 051105	*Грозозащитный трос алюминиевый Al*	*0,14*
GR 051109	*Грозозащитный трос стальной St*	*0,39*

Грозозащитный трос Ø8 мм. Выпускается из меди Cu, оцинкованной стали St/Zn и нержавеющей стали VA, алюминия Al и стали St.

Грозозащитный трос Ø8 мм.

Грозозащитный трос Ø8 мм. предназначена для защиты от попадания молнии в зданий и сооружений а также территории путём проведения тросовых молниеприёмников. В продаже бухты весом примерно 50 кг (стальной трос) и 20 кг (алюминиевый трос). Некоторые виды троса возможна продажа бухтами нужной длинны.

Артикул	Материал	Вес кг.
GR 051101	Грозозащитный трос оцинкованный St/Zn	0,40
GR 051102	Грозозащитный трос медный Cu	0,45
GR 051103	Грозозащитный трос из нержавейки VA	0,42
GR 051105	Грозозащитный трос алюминиевый Al	0,14
GR 051109	Грозозащитный трос стальной St	0,39

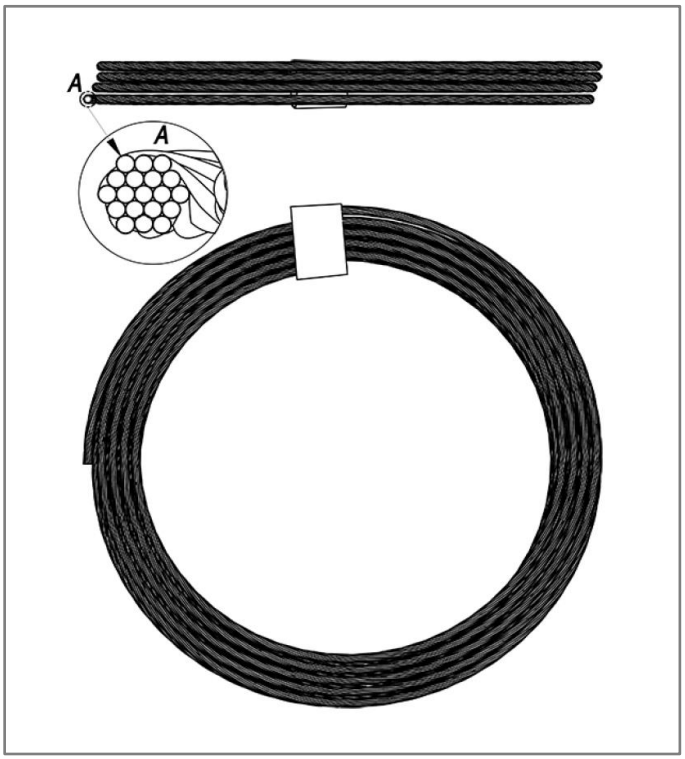

Грозозащитный трос Ø8 мм. Выпускается из меди Cu, оцинкованной стали St/Zn и нержавеющей стали VA, алюминия Al и стали St.

В разделе держатели вы можете посмотреть и подобрать держатели для различных видов кровельного покрытия. А в раздели соединители большой выбор соединителей разных размеров.

Грозозащитный трос Ø8 мм.

А - Ø8 мм.

Грозозащитный трос Ø8 мм. предназначена для защиты от попадания молнии в зданий и сооружений а также территории путём проведения тросовых молниеприёмников. В продаже бухты весом примерно 50 кг (стальной трос) и 20 кг (алюминиевый трос). Некоторые виды троса возможна продажа бухтами нужной длинны.

Арт.	*Материал.*	*Вес кг.*
GR 051101	*Грозозащитный трос оцинкованный St/Zn*	*0,40*
GR 051102	*Грозозащитный трос медный Cu*	*0,45*
GR 051103	*Грозозащитный трос из нержавейки VA*	*0,42*
GR 051105	*Грозозащитный трос алюминиевый Al*	*0,14*
GR 051109	*Грозозащитный трос стальной St*	*0,39*

Грозозащитный трос Ø8 мм. Выпускается из меди Cu, оцинкованной стали St/Zn и нержавеющей стали VA, алюминия Al и стали St.

Трос для молниезащиты Ø10 мм.

Трос для молниезащиты Ø10 мм. предназначена для защиты от поподания молнии в зданий и сооружений а также территории путём проведения тросовых молниеприёмников. В продаже бухты весом примерно 50 кг (стальной трос) и 20 кг (алюминиевый трос). Некоторые виды троса возможна продажа бухтами нужной длинны.

Артикул	Материал	Вес кг.
GR 051201	Трос для молниезащиты оцинкованный St/Zn	0,64
GR 051202	Трос для молниезащиты медный Cu	0,72
GR 051203	Трос для молниезащиты из нержавейки VA	0,67
GR 051205	Трос для молниезащиты алюминиевый Al	0,22
GR 051209	Трос для молниезащиты стальной St	0,62

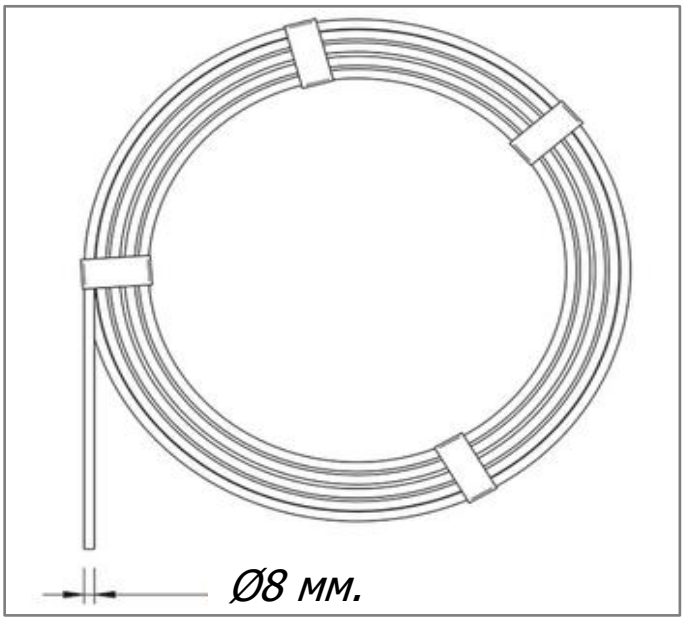

Трос для молниезащиты Ø10 мм. Выпускается из меди Cu, оцинкованной стали St/Zn и нержавеющей стали VA, алюминия Al и стали St.

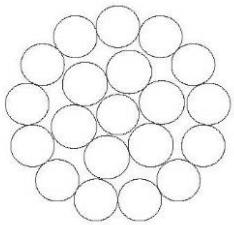

В разделе держатели вы можете посмотреть и подобрать держатели для различных видов кровельного покрытия. А в раздели соединители большой выбор соединителей разных размеров.

Трос для молниезащиты Ø10 мм.

А - Ø10 мм.

Трос для молниезащиты Ø10 мм. предназначена для защиты от поподания молнии в зданий и сооружений а также территории путём проведения тросовых молниеприёмников. В продаже бухты весом примерно 50 кг (стальной трос) и 20 кг (алюминиевый трос). Некоторые виды троса возможна продажа бухтами нужной длинны.

Арт.	*Материал.*	*Вес кг.*
GR 051201	*Трос для молниезащиты оцинкованный St/Zn*	*0,64*
GR 051202	*Трос для молниезащиты медный Cu*	*0,72*
GR 051203	*Трос для молниезащиты из нержавейки VA*	*0,67*
GR 051205	*Трос для молниезащиты алюминиевый Al*	*0,22*
GR 051209	*Трос для молниезащиты стальной St*	*0,62*

Трос для молниезащиты Ø10 мм. Выпускается из меди Cu, оцинкованной стали St/Zn и нержавеющей стали VA, алюминия Al и стали St.

Полоса 40х4 мм.

Полоса 40х4 мм. используется для проведения полосы при выполнении фундаментного или кольцевого заземления, прокладки токоотводов внутри и наружи здания. В продаже бухты весом примерно до 50 кг и хлысты по 6 метров. Некоторые виды полосы возможна продажа бухтами нужной длинны по вашему заказу. Под заказ мы готовы изготовить полосу любого сечения.

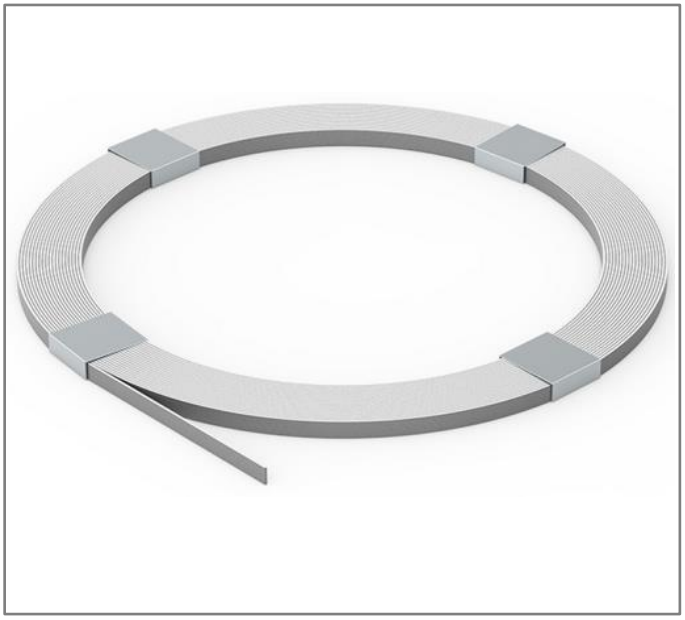

Артикул	Материал	Вес кг.
GR 052001	Полоса оцинкованная 40х4 мм. St/Zn	1,22
GR 052002	Полоса медная 40х4 мм. Cu	1,43
GR 052003	Полоса из нержавейки 40х4 мм. VA	1,25
GR 052006	Полоса омедненная 40х4 мм. St/Cu	1,25
GR 052009	Полоса стальная 40х4 мм. St	1,25

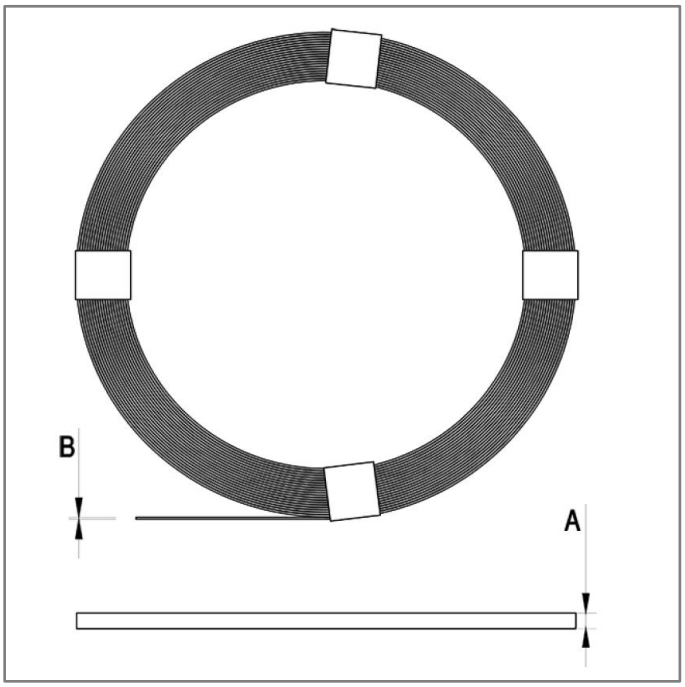

Полоса 40х4 мм. На складе в наличии полоса оцинкованная 40х4, полоса медная 40х4, полоса из нержавейки 40х4, полоса омеднённая 40х4, полоса стальная 40х4.

A - 40 мм.

B - 4 мм.

В разделе держатели вы можете посмотреть и подобрать держатели для различных видов кровельного покрытия. А в раздели соединители большой выбор соединителей разных размеров.

Полоса 40х4 мм.

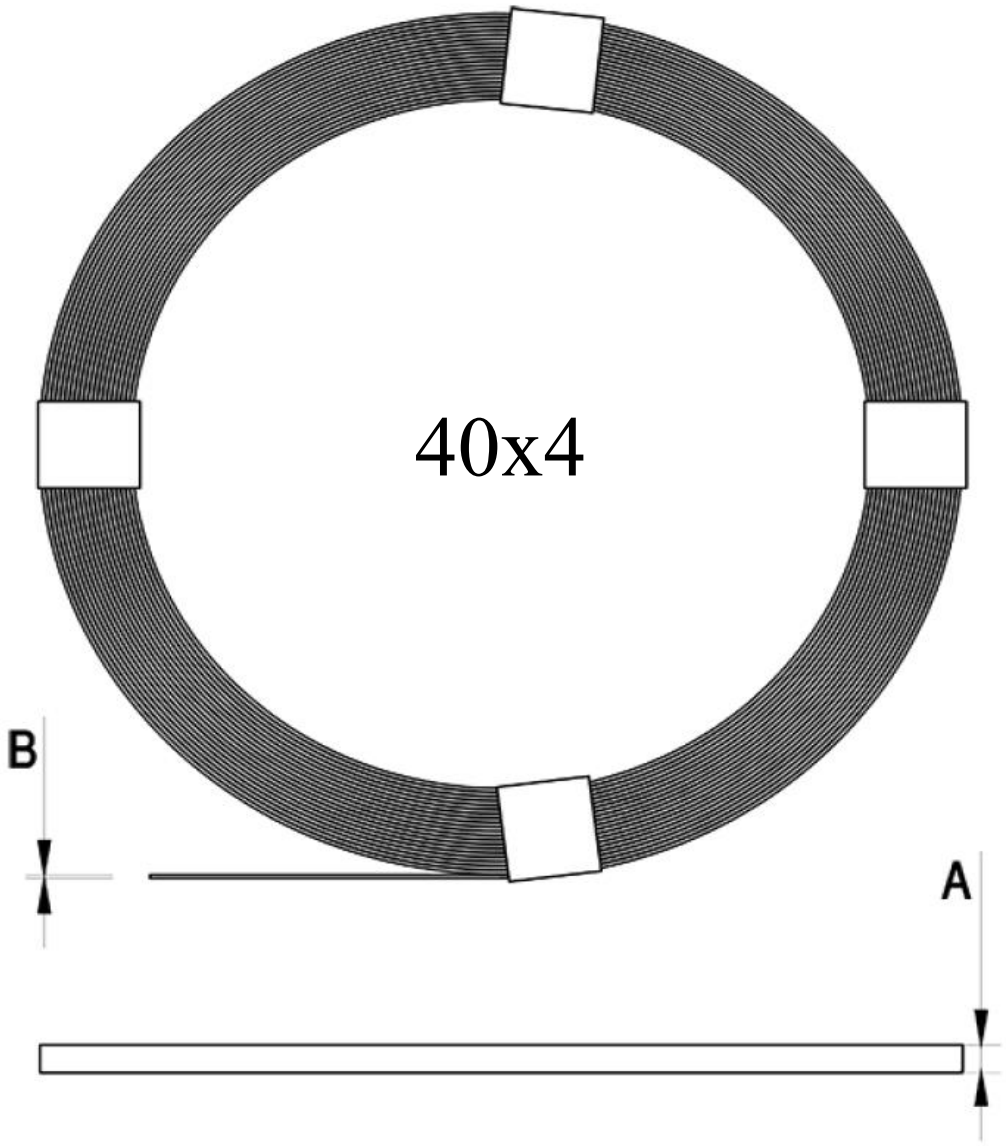

А - 40 мм.

В - 4 мм.

Полоса 40х4 мм. используется для проведения полосы при выполнении фундаментного или кольцевого заземления, прокладки токоотводов внутри и наружи здания. В продаже бухты весом примерно до 50 кг и хлысты по 6 метров. Некоторые виды полосы возможна продажа бухтами нужной длинны по вашему заказу. Под заказ мы готовы изготовить полосу любого сечения.

Арт.	*Материал.*	*Вес кг.*
GR 052001	*Полоса оцинкованная 40х4 мм. St/Zn*	*1,22*
GR 052002	*Полоса медная 40х4 мм. Cu*	*1,43*
GR 052003	*Полоса из нержавейки 40х4 мм. VA*	*1,25*
GR 052006	*Полоса омедненная 40х4 мм. St/Cu*	*1,25*
GR 052009	*Полоса стальная 40х4 мм. St*	*1,25*

Полоса 40х4 мм. На складе в наличии полоса оцинкованная 40х4, полоса медная 40х4, полоса из нержавейки 40х4, полоса омеднённая 40х4, полоса стальная 40х4.

Полоса металлическая 40х5 мм.

Полоса металлическая 40х5 мм. используется для проведения полосы при выполнении фундаментного или кольцевого заземления, прокладки токоотводов внутри и наружи здания. В продаже бухты весом примерно до 50 кг и хлысты по 6 метров. Некоторые виды полосы возможна продажа бухтами нужной длинны по вашему заказу. Под заказ мы готовы изготовить полосу любого сечения.

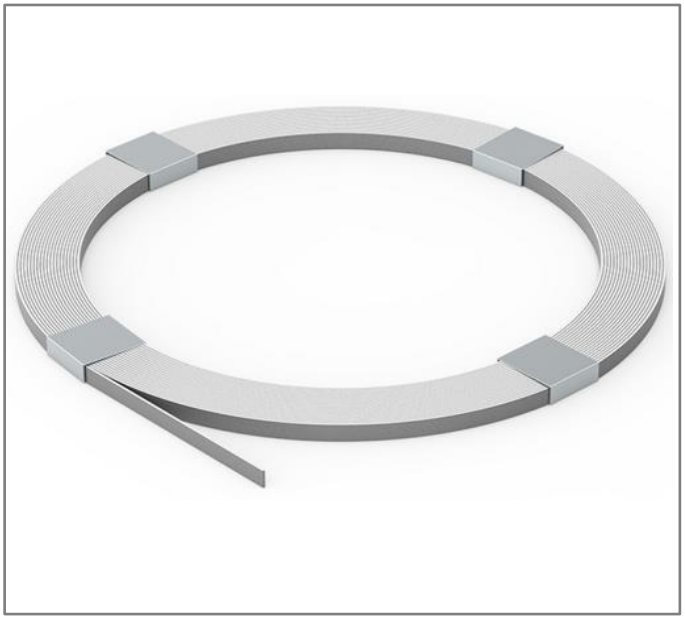

Артикул	Материал	Вес кг.
GR 052101	Полоса металлическая оцинкованная 40х5 мм. St/Zn	1,58
GR 052102	Полоса медная 40х5 мм. Cu	1,43
GR 052103	Полоса металлическая из нержавейки 40х5 мм. VA	1,25
GR 052106	Полоса металлическая омедненная 40х5 мм. St/Cu	1,25
GR 052109	Полоса металлическая стальная 40х5 мм. St	1,25

Полоса металлическая 40х5 мм. На складе в наличии полоса металлическая оцинкованная 40х5, полоса медная 40х5, полоса металлическая из нержавейки 40х5, полоса металлическая омеднённая 40х5, полоса металлическая стальная 40х5.

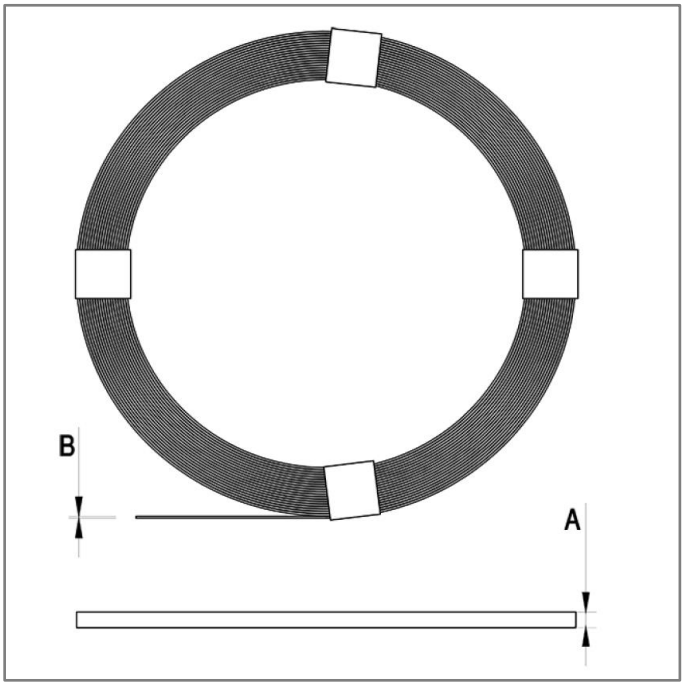

A - 40 мм.

B - 5 мм.

В разделе держатели вы можете посмотреть и подобрать держатели для различных видов кровельного покрытия. А в раздели соединители большой выбор соединителей разных размеров.

Полоса металлическая 40х5 мм.

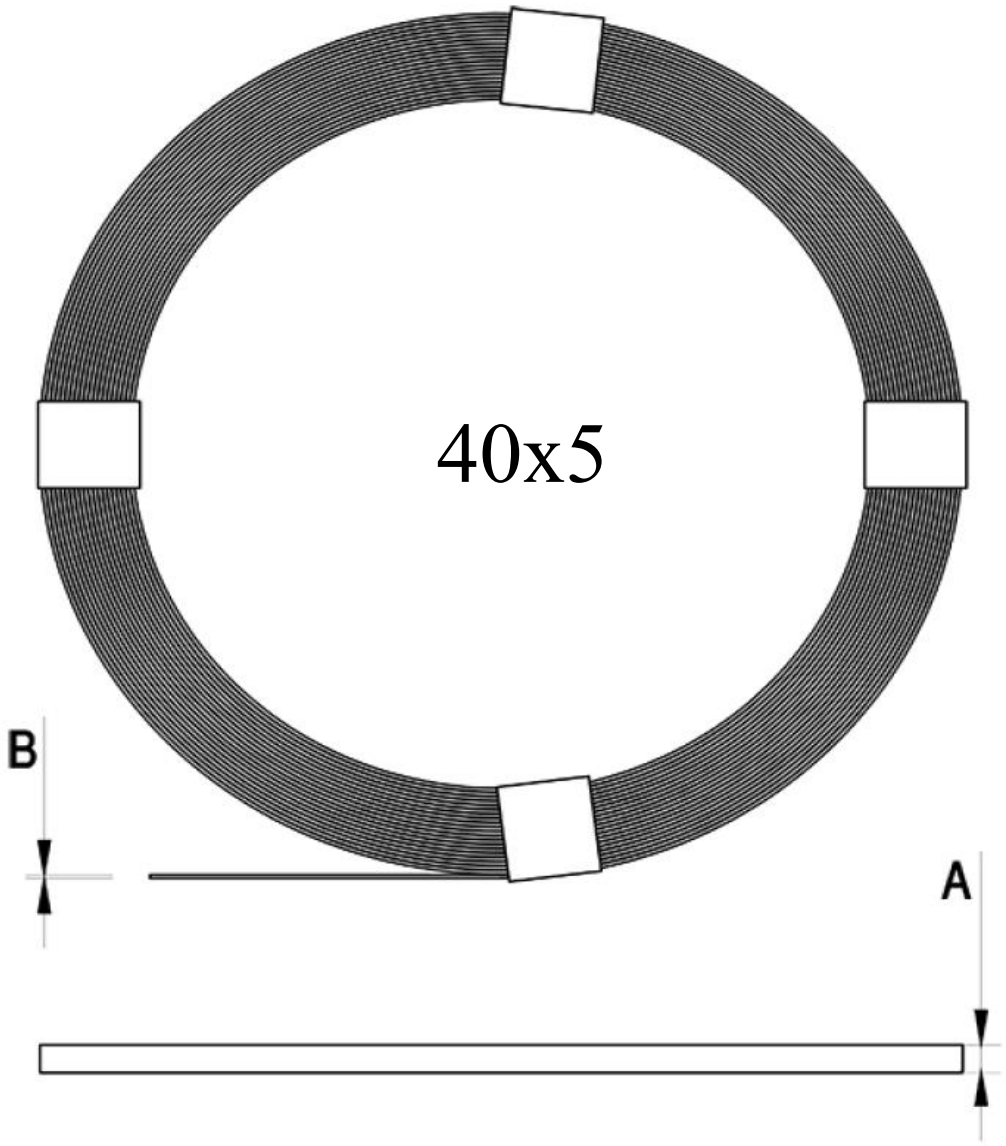

А - 40 мм.

В - 5 мм.

Полоса металлическая 40х5 мм. используется для проведения полосы при выполнении фундаментного или кольцевого заземления, прокладки токоотводов внутри и наружи здания. В продаже бухты весом примерно до 50 кг и хлысты по 6 метров. Некоторые виды полосы возможна продажа бухтами нужной длинны по вашему заказу. Под заказ мы готовы изготовить полосу любого сечения.

Арт.	*Материал.*	*Вес кг.*
GR 052101	*Полоса металлическая оцинкованная 40х5 мм. S*	*1,58*
GR 052102	*Полоса медная 40х5 мм. Cu*	*1,43*
GR 052103	*Полоса металлическая из нержавейки 40х5 мм.*	*1,25*
GR 052106	*Полоса металлическая омедненная 40х5 мм. St/*	*1,25*
GR 052109	*Полоса металлическая стальная 40х5 мм. St*	*1,25*

Полоса металлическая 40х5 мм. На складе в наличии полоса металлическая оцинкованная 40х5, полоса медная 40х5, полоса металлическая из нержавейки 40х5, полоса металлическая омеднённая

Полоса заземления 50х4 мм.

Полоса заземления 50х4 мм. используется для проведения полосы при выполнении фундаментного или кольцевого заземления, прокладки токоотводов внутри и наружи здания. В продаже бухты весом примерно до 50 кг и хлысты по 6 метров. Некоторые виды полосы возможна продажа бухтами нужной длинны по вашему заказу. Под заказ мы готовы изготовить полосу любого сечения.

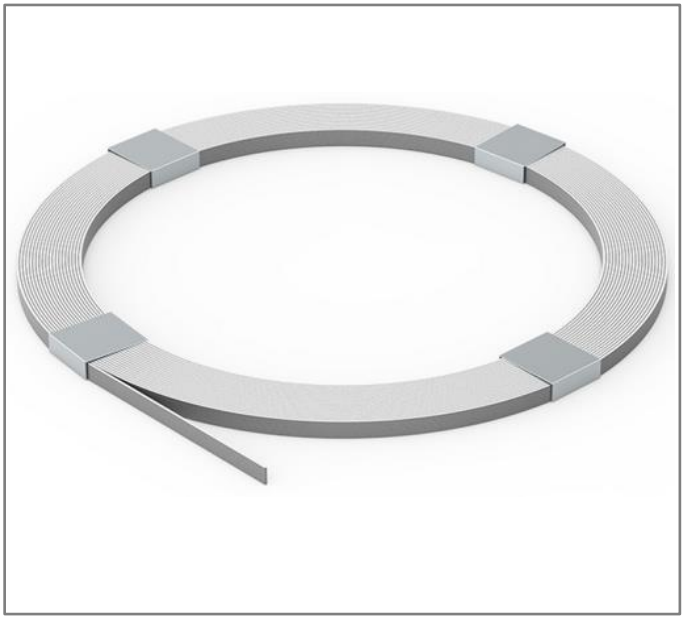

Артикул	Материал	Вес кг.
GR 052201	Полоса заземления оцинкованная 50х4 мм. St/Zn	1,58
GR 052202	Полоса заземления медная 50х4 мм. Cu	0,90
GR 052203	Полоса заземления из нержавейки 50х4 мм. VA	0,78
GR 052206	Полоса заземления омедненная 50х4 мм. St/Cu	0,78
GR 052209	Полоса заземления стальная 50х4 мм. St	0,78

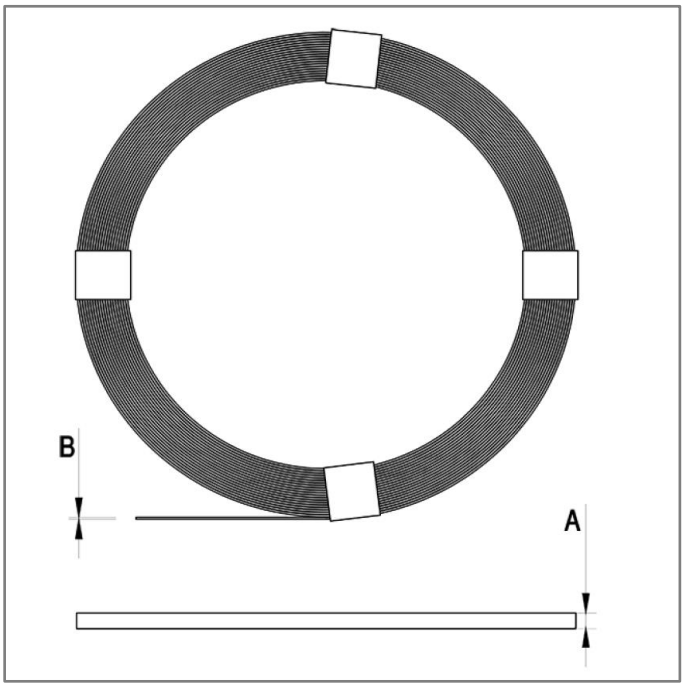

Полоса 50х4 мм. На складе в наличии полоса оцинкованная 50х4, полоса медная 50х4, полоса из нержавейки 50х4, полоса омеднённая 50х4, полоса стальная 50х4.

A - 50 мм.

B - 4 мм.

В разделе держатели вы можете посмотреть и подобрать держатели для различных видов кровельного покрытия. А в раздели соединители большой выбор соединителей разных размеров.

Полоса заземления 50х4 мм.

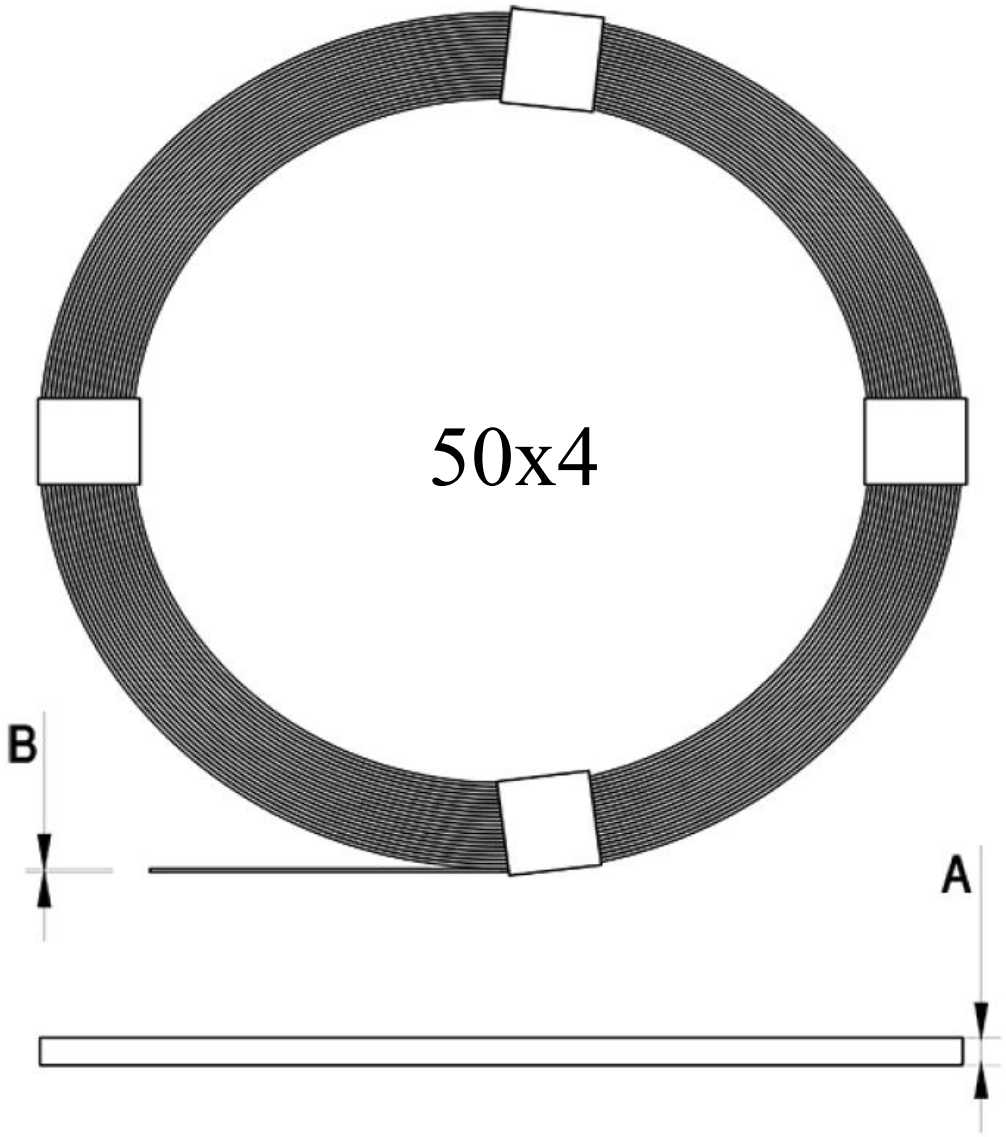

A - 50 мм.

B - 4 мм.

Полоса заземления 50х4 мм. используется для проведения полосы при выполнении фундаментного или кольцевого заземления, прокладки токоотводов внутри и наружи здания. В продаже бухты весом примерно до 50 кг и хлысты по 6 метров. Некоторые виды полосы возможна продажа бухтами нужной длинны по вашему заказу. Под заказ мы готовы изготовить полосу любого сечения.

Арт.	*Материал.*	*Вес кг.*
GR 052201	*Полоса заземления оцинкованная 50х4 мм. St/Z*	*1,58*
GR 052202	*Полоса заземления медная 50х4 мм. Cu*	*0,90*
GR 052203	*Полоса заземления из нержавейки 50х4 мм. VA*	*0,78*
GR 052206	*Полоса заземления омедненная 50х4 мм. St/Cu*	*0,78*
GR 052209	*Полоса заземления стальная 50х4 мм. St*	*0,78*

Полоса 50х4 мм. На складе в наличии полоса оцинкованная 50х4, полоса медная 50х4, полоса из нержавейки 50х4, полоса омеднённая 50х4, полоса стальная 50х4.

Полоса 25х4 мм.

Полоса 25х4 мм. используется для проведения полосы при выполнении фундаментного или кольцевого заземления, прокладки токоотводов внутри и наружи здания. В продаже бухты весом примерно до 50 кг и хлысты по 6 метров. Некоторые виды полосы возможна продажа бухтами нужной длинны по вашему заказу. Под заказ мы готовы изготовить полосу любого сечения.

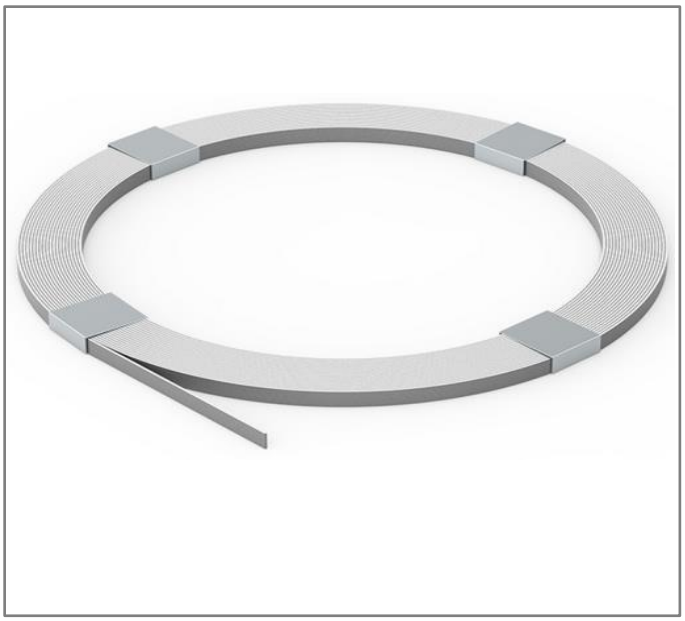

Артикул	Материал	Вес кг.
GR 052301	Полоса оцинкованная 25х4 мм. St/Zn	0,79
GR 052302	Полоса медная 25х4 мм. Cu	0,90
GR 052303	Полоса из нержавейки 25х4 мм. VA	0,78
GR 052306	Полоса омедненная 25х4 мм. St/Cu	0,78
GR 052309	Полоса стальная 25х4 мм. St	0,78

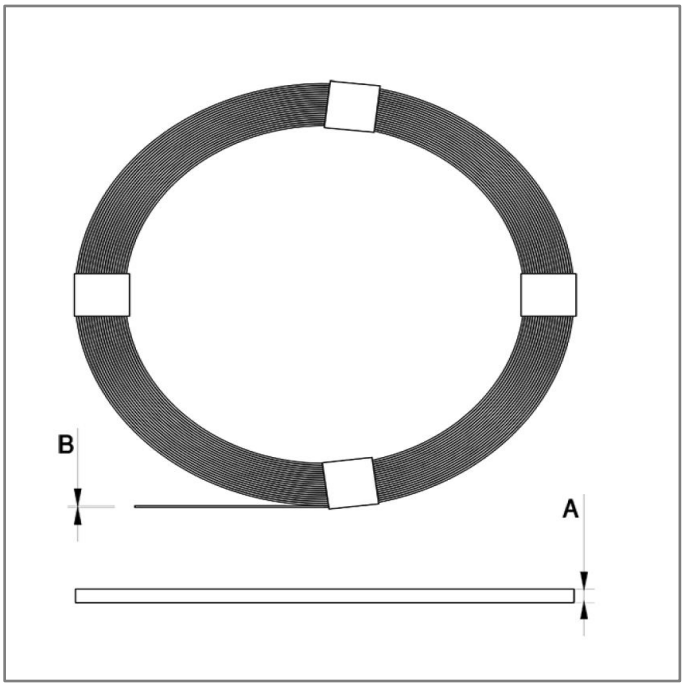

Полоса 25х4 мм. На складе в наличии полоса оцинкованная 25х4, полоса медная 25х4, полоса из нержавейки 25х4, полоса омеднённая 25х4, полоса стальная 25х4.

A - 25 мм.

B - 4 мм.

В разделе держатели вы можете посмотреть и подобрать держатели для различных видов кровельного покрытия. А в раздели соединители большой выбор соединителей разных размеров.

Полоса 25х4 мм.

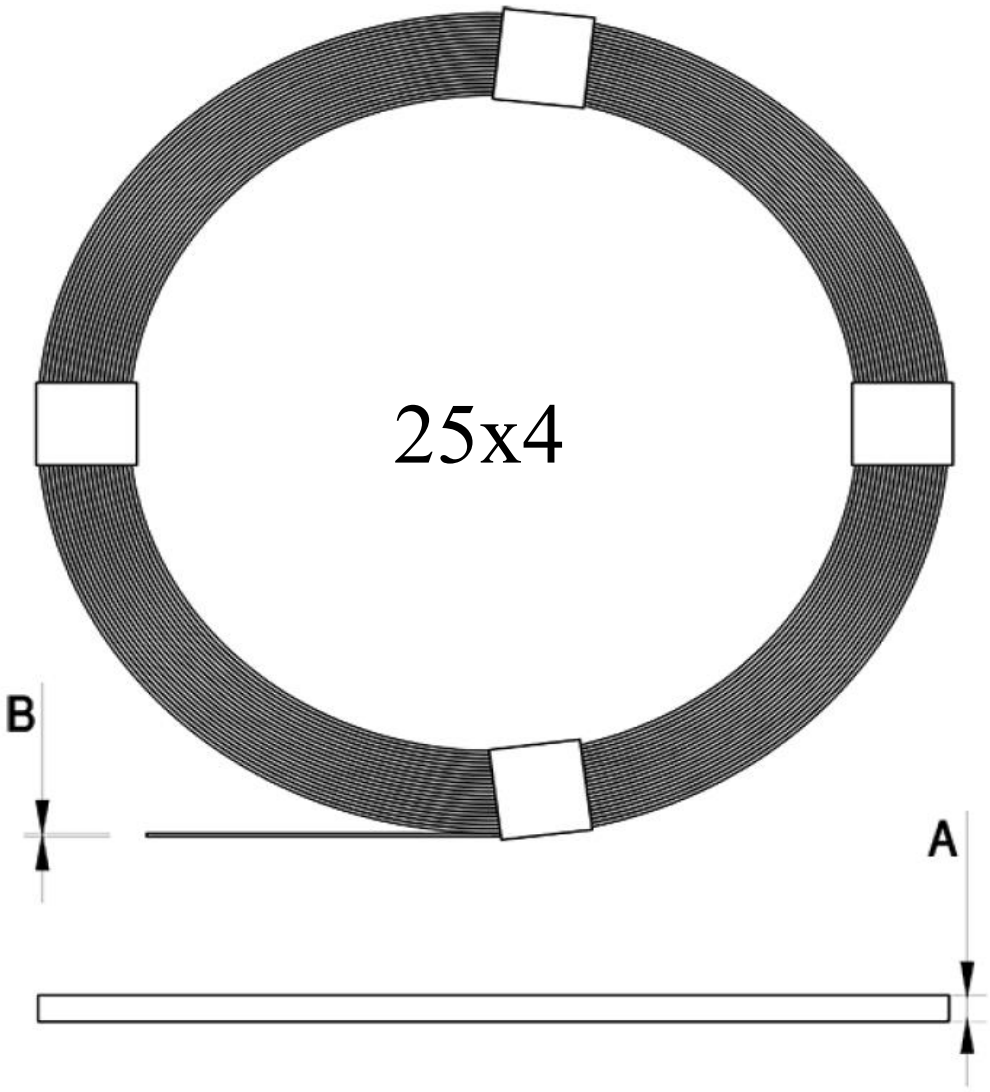

А - 25 мм.

В - 4 мм.

Полоса 25х4 мм. используется для проведения полосы при выполнении фундаментного или кольцевого заземления, прокладки токоотводов внутри и наружи здания. В продаже бухты весом примерно до 50 кг и хлысты по 6 метров. Некоторые виды полосы возможна продажа бухтами нужной длинны по вашему заказу. Под заказ мы готовы изготовить полосу любого сечения.

Арт.	*Материал.*	*Вес кг.*
GR 052301	*Полоса оцинкованная 25х4 мм. St/Zn*	*0,79*
GR 052302	*Полоса медная 25х4 мм. Cu*	*0,90*
GR 052303	*Полоса из нержавейки 25х4 мм. VA*	*0,78*
GR 052306	*Полоса омедненная 25х4 мм. St/Cu*	*0,78*
GR 052309	*Полоса стальная 25х4 мм. St*	*0,78*

Полоса 25х4 мм. На складе в наличии полоса оцинкованная 25х4, полоса медная 25х4, полоса из нержавейки 25х4, полоса омеднённая 25х4, полоса стальная 25х4.