По запросу на E-mail z5954455@yandex.ru Вышлем чертежи В AutoCAD и PDF

Мы даем право на использование данного материала с обязательной ссылкой на первоисточник gromostar.ru.

Парапетный держатель проволоки

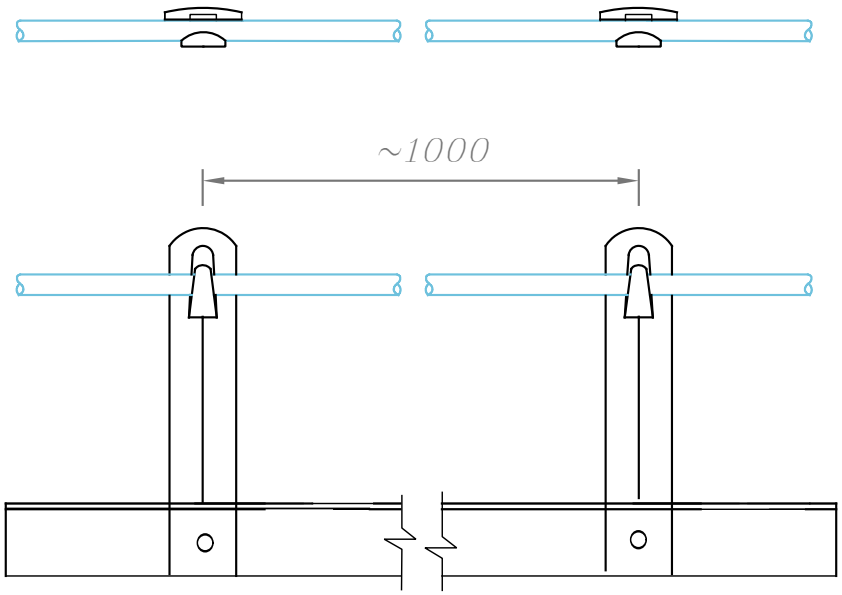

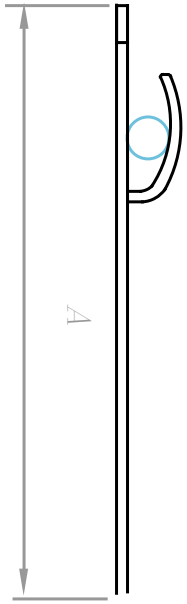

Держатель проводника устанавливается на кровлю из профнастила. Так же может устанавливаться на парапеты, ветровые планки.

Круглый проводник Ø6–Ø10 мм, крепится В держатели по средствам механического зажатия между пластин. Сам держатель на поверхность крепится через гермопрокладку Во избежание протечки, при помощи саморезов, заклепок, шурупов и т.д.

Соответствует нормативным документам регламентирующими требования к молниезащите зданий: «Инструкция по молниезащите зданий и сооружений» РД 34.21.122–87 от 30 июля 1987 года и «Инструкция по устройству молниезащиты зданий, сооружений и промышленных коммуникаций» СО 153–343.21.122–2003 от 30 июня 2003 г.

Парапетный держатель проволоки

Артикул	Материал	Вес
GR310111	Оцинкованная сталь	0,05
GR310112	Медь	0,06
GR310113	Нержавеющая сталь	0,05
GR310114	Окрашенная сталь	0,05
GR310115	Алюминий	0,02

3	Держатель
5	Проводник

Размер AxBxC
110x25x25 мм.

GROM STAR

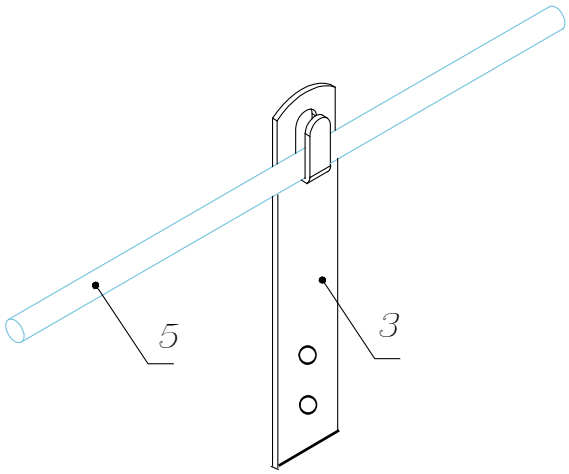

Изм.	Кол.	Лист	№ док	Подпись	Дата
ГИП					
Разраб.					
Проверил					
Утвердил					

Молниезащита и заземление

Чертежи кровельных держателей для кровли из оцинкованной, нержавеющей, окрашенной стали, меди и алюминия

стад.	лист	листов
	14	89

Парапетный держатель проволоки

ООО «Стройплаза»
z5954455@yandex.ru
+7 (999) 595-44-55
gromostar.ru

Подпись и дата | Инв. № дубл. | Взам. инв. № | Подпись и дата | Инв. № подл.