Зажим заземления полосы, стержня заземления Ø20 мм. и проводника Ø6-Ø10 мм.

Зажим заземления полосы, стержня заземления Ø20 мм. и проводника Ø6-Ø10 мм. выпускается из материала толщиной 4 мм. и не меньше. От материала зависит срок эксплуатации зажима заземления. Самым долговечным является медный и латунный зажим заземления его хватает приблизительно на 40 - 50 лет эксплуатации. Зажим заземления из оцинкованной, нержавеющей, и омеднённой имеют более низкий срок эксплуатации и его приблизительно на 25 - 35 лет эксплуатации.

Артикул (код)	Материал	Вес кг.
GR 069301	Зажим заземления полосы, стержня заземления Ø20 мм. и проводника оцинкованный St/Zn	0,60
GR 069302	Зажим заземления полосы, стержня заземления Ø20 мм. и проводника медный Cu	0,72
GR 069303	Зажим заземления полосы, стержня заземления Ø20 мм. и проводника из нержавейки VA	0,61
GR 069306	Зажим заземления полосы, стержня заземления Ø20 мм. и проводника омеднённый St/Cu	0,60
GR 069307	Зажим заземления полосы, стержня заземления Ø20 мм. и проводника латунный St	0,70

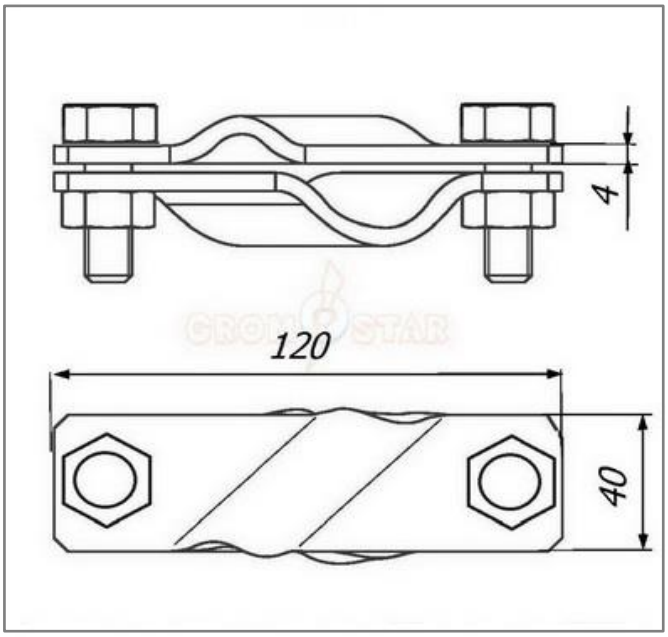

В разделе проводники вы можете посмотреть и подобрать круглый и плоский проводник. А в раздели заземление большой выбор стержней заземления разных размеров.

Зажим заземления полосы, стержня заземления Ø20 мм. и проводника Ø6-Ø10 мм.

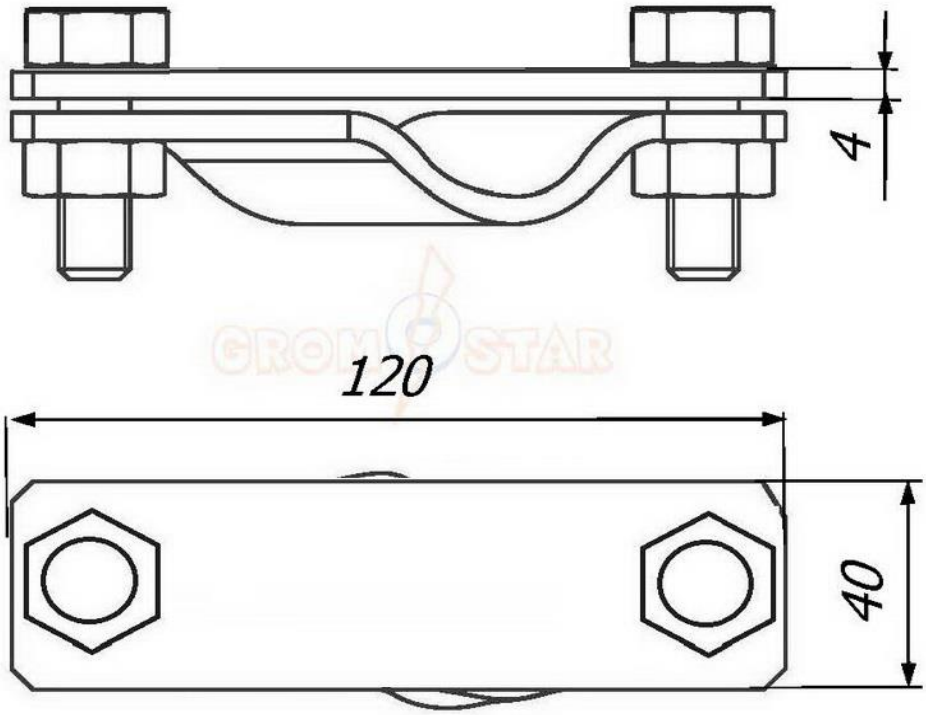

Зажим заземления полосы, стержня заземления Ø20 мм. и проводника Ø6-Ø10 мм. выпускается из материала толщиной 4 мм. и не меньше. От материала зависит срок эксплуатации зажима заземления. Самым долговечным является медный и латунный зажим заземления его хватает приблизительно на 40 - 50 лет эксплуатации. Зажим заземления из оцинкованной, нержавеющей, и омеднённой имеют более низкий срок эксплуатации и его приблизительно на 25 - 35 лет эксплуатации.

Артикул (код)	*Материал.*	*Вес кг.*
GR 069301	*Зажим заземления полосы, стержня заземления Ø20 мм. и проводника оцинкованный St/Zn*	*0,60*
GR 069302	*Зажим заземления полосы, стержня заземления Ø20 мм. и проводника медный Cu*	*0,72*
GR 069303	*Зажим заземления полосы, стержня заземления Ø20 мм. и проводника из нержавейки VA*	*0,61*
GR 069306	*Зажим заземления полосы, стержня заземления Ø20 мм. и проводника омеднённый St/Cu*	*0,60*
GR 069307	*Зажим заземления полосы, стержня заземления Ø20 мм. и проводника латунный St*	*0,70*