Держатель прута

Держатель прута предназначен для крепления круглого проводника Ø6-Ø10 мм. Крепится при помощи шурупов, заклёпок или саморезов по металлу. Держатель позволяет на проведение проводника параллельно или перпендикулярно краю крыши. Проводник крепится посредством зажатия между пластин.

Артикул	Материал	Вес кг.
GR 035901	Оцинкованная сталь	0,06
GR 035902	Медь	0,07
GR 035903	Нержавеющая сталь	0,06
GR 035904	Окрашенная сталь	0,06
GR 035905	Алюминий	0,03

Держатель прута для крепления круглого проводника Ø6-Ø10 мм. Выпускается из оцинкованной стали, меди, нержавеющей стали, алюминия, окрашенной стали с порошковой окраской в цвета коричневый RAL8019, серебренный RAL9006, серый RAL9007, терракотовый RAL8004, чёрный RAL9005, синий RAL5001, зелёный RAL6002, красный RAL3009.

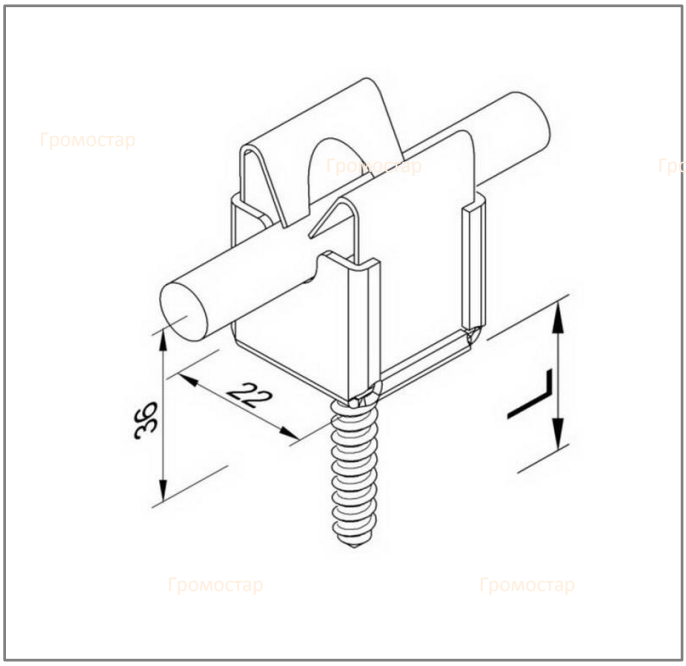

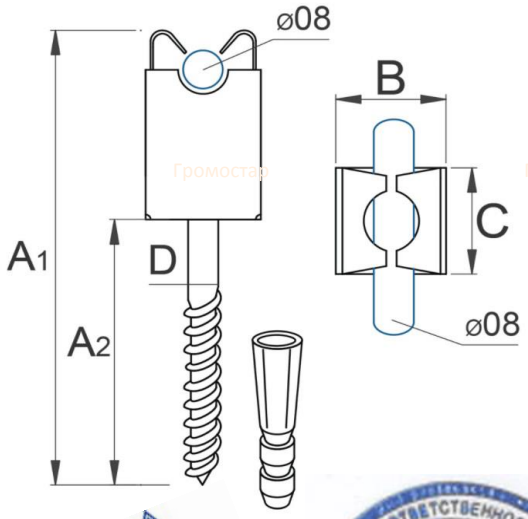

Инжинер ОТК ООО «СТРОЙПЛАЗА»

Порошковая окраска в цвета кровельного материала

RAL9007	RAL3009	RAL6002	RAL5001
RAL8004	RAL9005	RAL9006	RAL8019

В разделе проводники вы можете посмотреть и подобрать проволоку любого диаметра. А в раздели соединители большой выбор соединителей разных размеров.

Держатель прута

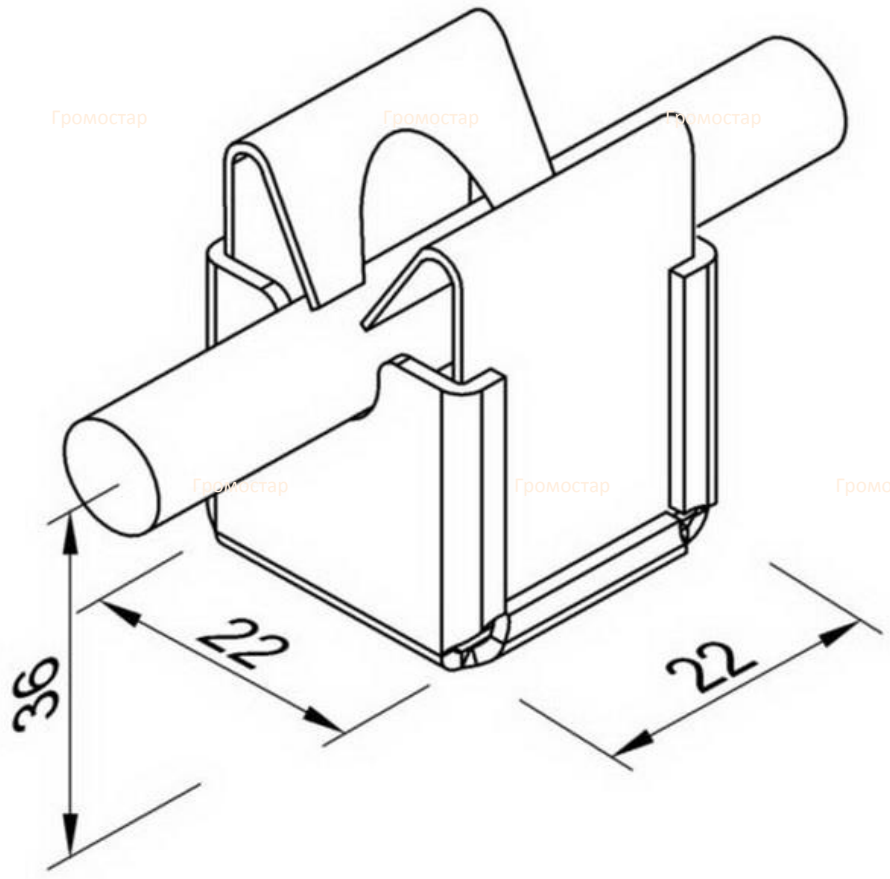

Держатель прута предназначен для крепления круглого проводника Ø6-Ø10 мм. Крепится при помощи шурупов, заклёпок или саморезов по металлу. Держатель позволяет на проведение проводника параллельно или перпендикулярно краю крыши. Проводник крепится посредством зажатия между пластин.

Арт.	*Материал.*	*Вес кг.*
GR 035901	*Оцинкованная сталь*	*0,06*
GR 035902	*Медь*	*0,07*
GR 035903	*Нержавеющая сталь*	*0,06*
GR 035904	*Окрашенная сталь*	*0,06*
GR 035905	*Алюминий*	*0,03*

Держатель прута для крепления круглого проводника Ø6-Ø10 мм. Выпускается из оцинкованной стали, меди, нержавеющей стали, алюминия, окрашенной стали с порошковой окраской в цвета коричневый RAL8019, серебренный RAL9006, серый RAL9007, терракотовый RAL8004, чёрный RAL9005, синий RAL5001, зелёный RAL6002, красный RAL3009.