Молниеприемная мачта на плоскую кровлю с утяжелителем 4 метра из алюминия, артикул GR130045

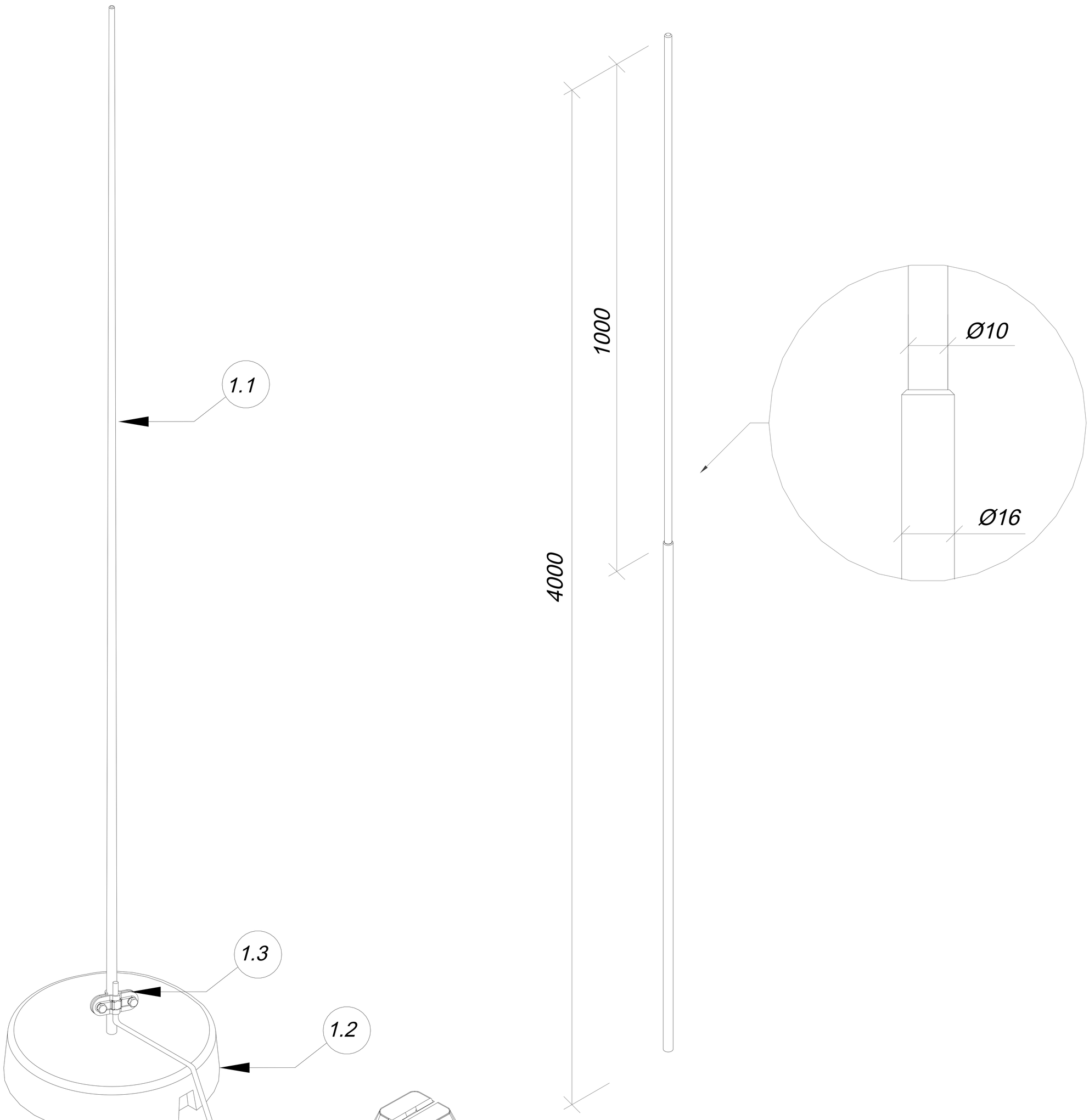

В комплект молниеприемника на плоскую кровлю входит:

№	Название
1.1	Молниеприемник
1.2	Бетонное основание
1.3	Соединитель для проводника и молниеприёмника

№	Название	Материал	Артикул
1	Молниеприемник на плоскую кровлю с утяжелителем	Алюминий	GR130045
2	Держатель проволоки для плоской кровли (негорючий)	Бетон в изоляции	GR320102
3	Соединитель универсальный для проволоки	Алюминий	GR410045
4	Круглый проводник проволока Ø8 мм.	Алюминий	GR510085

					ООО "СТРОЙПЛАЗА" gromostar.ru E-mail: z5954455@yandex.ru тел. +7 (999) 595-44-55	Лист
Изм.	Листов	№док.	Подп.	Дата		130045