По запросу на E-mail z5954455@yandex.ru Вышлем чертежи В AutoCAD и PDF

Мы даем право на использование данного материала с обязательной ссылкой на первоисточник gromostar.ru.

# Держатель для кровли металлический 150 мм.

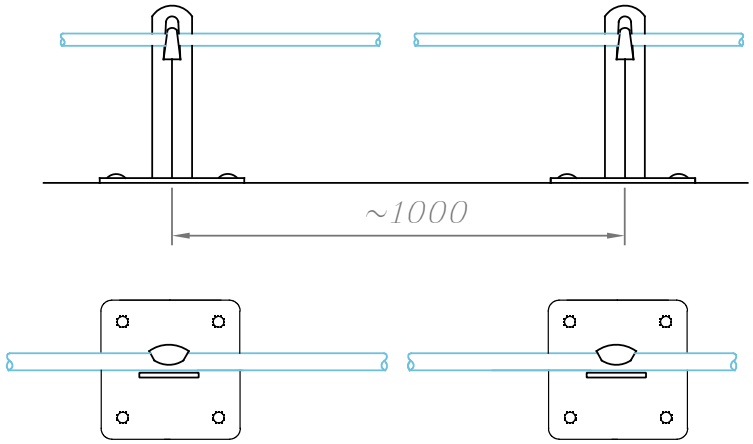


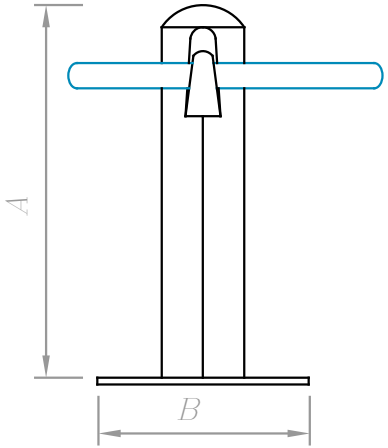


Держатель проводника устанавливается на кровлю из металлочерепицы, профнастила, мягкой (гибкой) черепицы. Так же может устанавливаться на парапеты, ветровые планки, стены и трубы.

Круглый проводник Ø6–Ø10 мм, крепится В держатели по средствам механического зажатия между пластин. Сам держатель на поверхность крепится через гермопрокладку Во избежание протечки, при помощи саморезов, заклепок, шурупов и т.д.

Соответствует нормативным документам регламентирующими требования к молниезащите зданий: «Инструкция по молниезащите зданий и сооружений» РД 34.21.122–87 от 30 июля 1987 года и «Инструкция по устройству молниезащиты зданий, сооружений и промышленных коммуникаций» СО 153–343.21.122–2003 от 30 июня 2003 г.

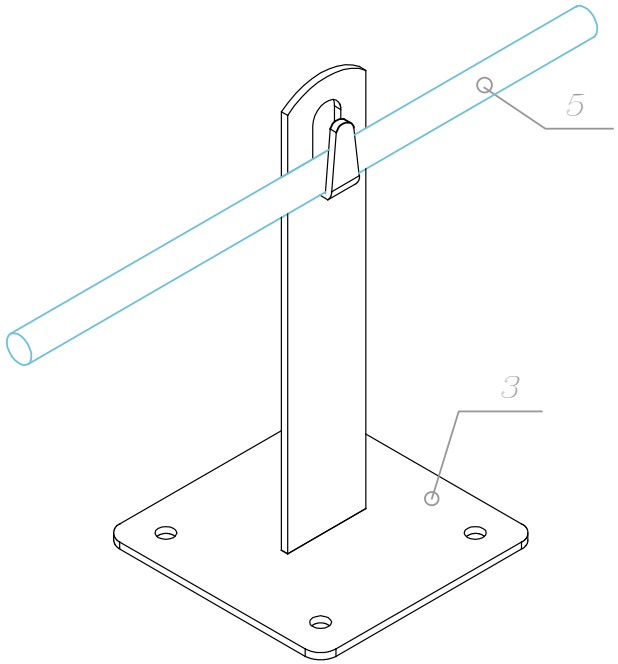


| | |
|---|---|
| 3 | Держатель |
| 5 | Проводник |

| Размер AxBxC |
|---|
| 150x70x70 мм. |

GROM STAR

Держатель для кровли металлический 150 мм.

| Артикул | Материал | Вес |
|---|---|---|
| GR310061 | Оцинкованная сталь | 0,16 |
| GR310062 | Медь | 0,18 |
| GR310063 | Нержавеющая сталь | 0,16 |
| GR310064 | Окрашенная сталь | 0,16 |
| GR310065 | Алюминий | 0,07 |

| Изм. | Кол. | Лист | № док | Подпись | Дата |
|---|---|---|---|---|---|
| | | | | | |
| | | | | | |
| ГИП | | | | | |
| | | | | | |
| Разраб. | | | | | |
| Проверил | | | | | |
| Утвердил | | | | | |

Молниезащита и заземление

Чертежи кровельных держателей для кровли из оцинкованной, нержавеющей, окрашенной стали, меди и алюминия

| стад. | лист | листов |
|---|---|---|
| | 9 | 89 |

Держатель для кровли металлический 150 мм.

ООО «Стройплаза»
z5954455@yandex.ru
+7 (999) 595-44-55
gromostar.ru

Подпись и дата | Инв. № дубл. | Взам. инв. № | Подпись и дата | Инв. № подл.