Молниеприёмная мачта на растяжках высотой 4,5 метра для тросового молниеприёмника

Молниеприёмная мачта на растяжках высотой 4,5 метра для тросового молниеприёмника Громостар предназначен для молниезащиты элементов крыши или устройств, которые, согласно технике безопасности, невозможно присоединить к токоотводам. В комплект входит: молниеприёмная мачта, крепление для для тросового молниеприёмника, соединитель мачты и проводника диаметром 6-10 мм., крепление для мачты, комплект растяжек, крепёжные элементы. Выпускается из меди, алюминия, оцинкованной, нержавеющей и окрашенной стали с порошковой окраской в стандартные цвета кровельных материалов.

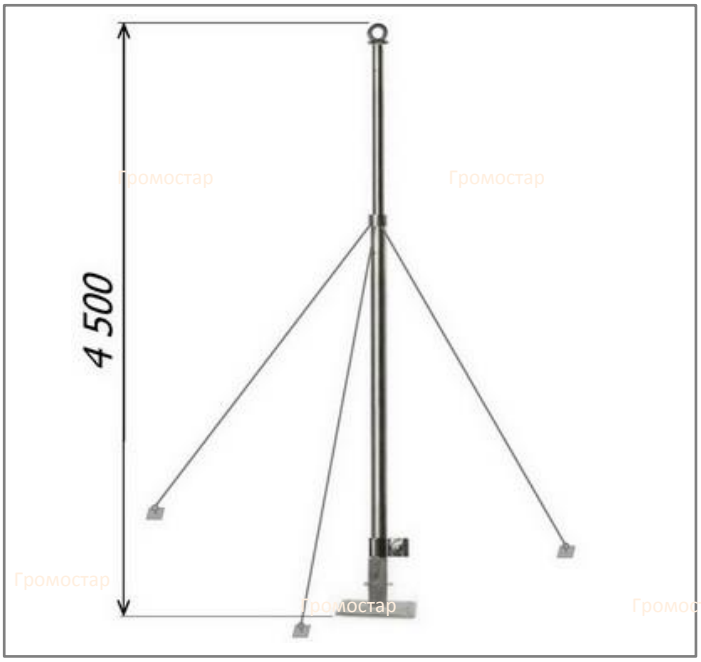

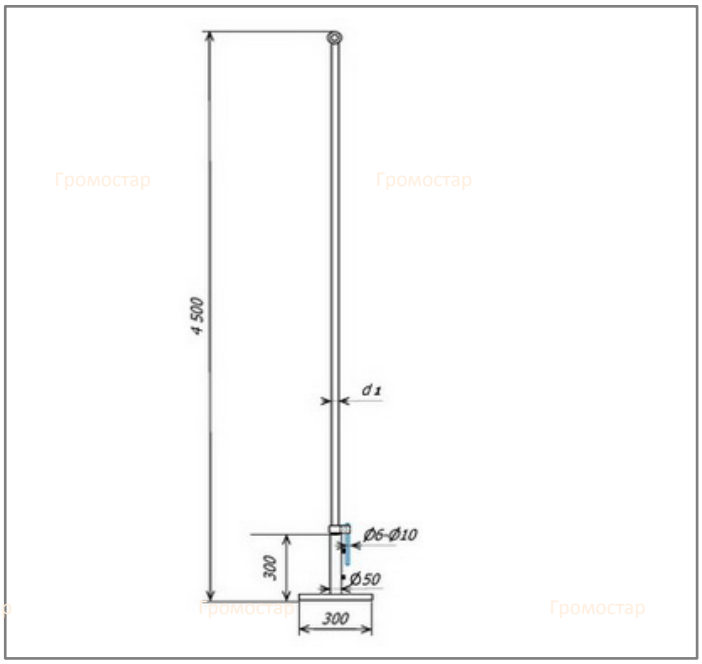

Артикул	Материал	Вес (кг)	h1 (м/п)	d1 (мм)
GR 018901	Оцинкованная сталь	16,97	4,5	40
GR 018902	Медь	16,64	4,5	28
GR 018903	Нержавеющая сталь	11,33	4,5	40
GR 018904	Окрашенная сталь	15,43	4,5	40
GR 018905	Алюминий	9,57	4,5	30

Соответствует требованиям МЭК 50164

RAL5005 RAL3009
RAL7004 RAL9005
RAL6002 RAL3011
RAL9003

Состав комплекта:

- Молниеприёмная мачта Громостар
- Крепление для для тросового молниеприёмника
- Соединитель молниеприёмика и проводника
- Крепление для молниеприёмной мачты
- Комплект растяжек
- Крепёжные элементы

Инжинер ОТК ООО «СТРОЙПЛАЗА»

В разделе 02 крепление вы можете посмотреть и подобрать другие варианты креплений. В раздели 04 соединители большой выбор зажимов и соединителей. В разделе 01 стержневые молниеприёмники есть молниеприёмники различной длинны.

Тел: +7 (495) 664-30-15
E-mail: z6643015@yandex.ru

Молниеприёмная мачта на растяжках высотой 4,5 метра для тросового молниеприёмника

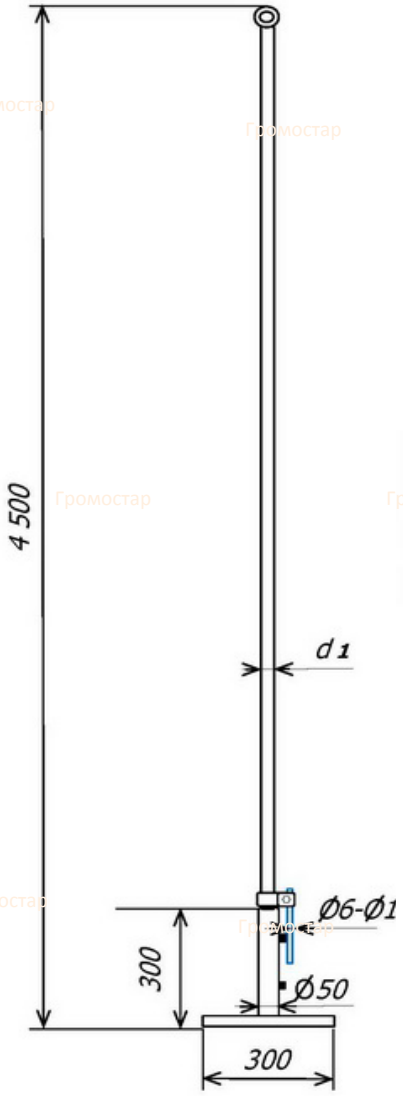

Молниеприёмная мачта на растяжках высотой 4,5 метра для тросового молниеприёмника Громостар предназначен для молниезащиты элементов крыши или устройств, которые, согласно технике безопасности, невозможно присоединить к токоотводам. В комплект входит: молниеприёмная мачта, крепление для для тросового молниеприёмника, соединитель мачты и проводника диаметром 6-10 мм., крепление для мачты, комплект растяжек, крепёжные элементы. Выпускается из меди, алюминия, оцинкованной, нержавеющей и окрашенной стали с порошковой окраской в стандартные цвета кровельных материалов.

Артикул	Материал	Вес (кг)	h1 (м/п)	d1 (мм)
GR 018901	Оцинкованная сталь	16,97	4,5	40
GR 018902	Медь	16,64	4,5	28
GR 018903	Нержавеющая сталь	11,33	4,5	40
GR 018904	Окрашенная сталь	15,43	4,5	40
GR 018905	Алюминий	9,57	4,5	30

Соответствует требованиям МЭК 50164

В разделе 02 крепление вы можите посмотреть и подобрать другие варианты креплений. В раздели 04 соединители большой выбор зажимов и соединителей. В разделе 01 стержневые молниеприёмники есть молниеприёмники различной длинны.