Молниеприемник с креплением на стену 8 метров из окрашенной оцинкованной стали, артикул GR120084

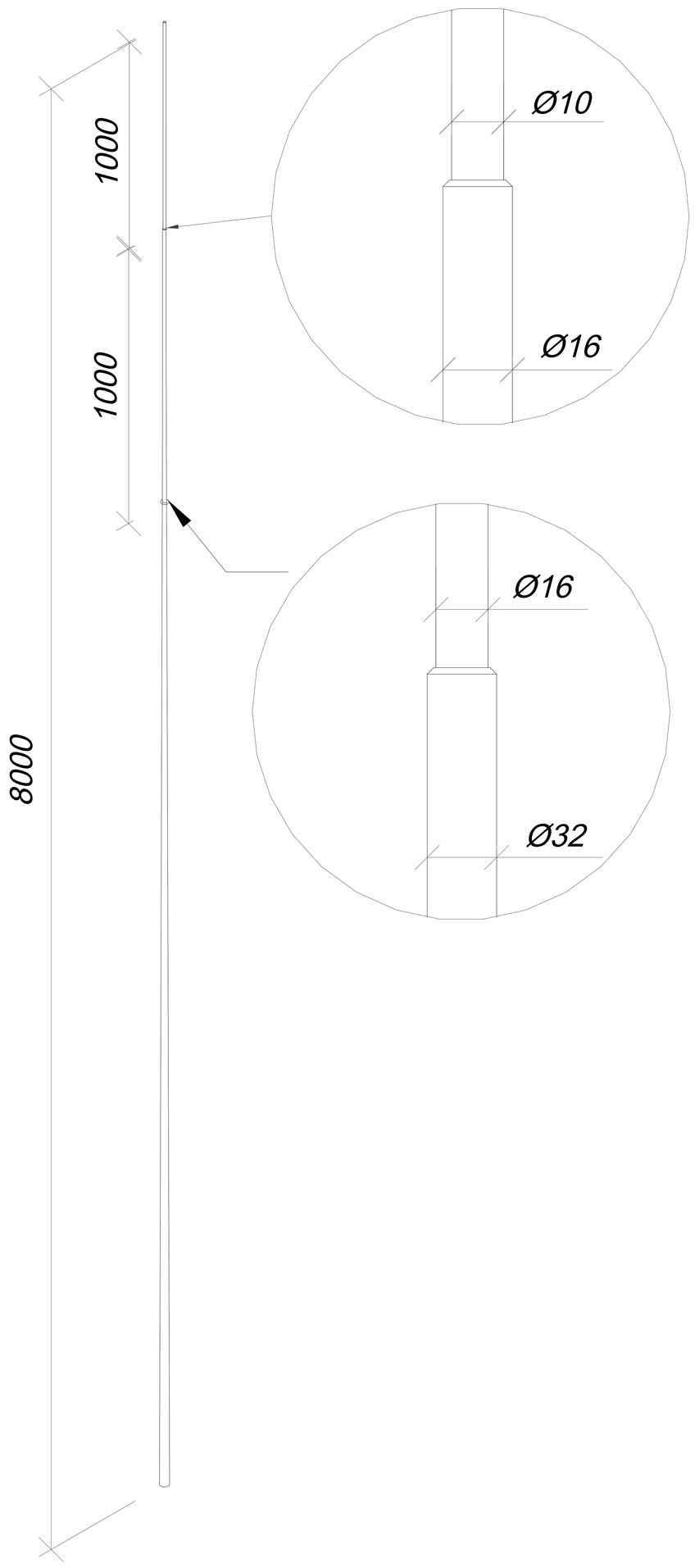

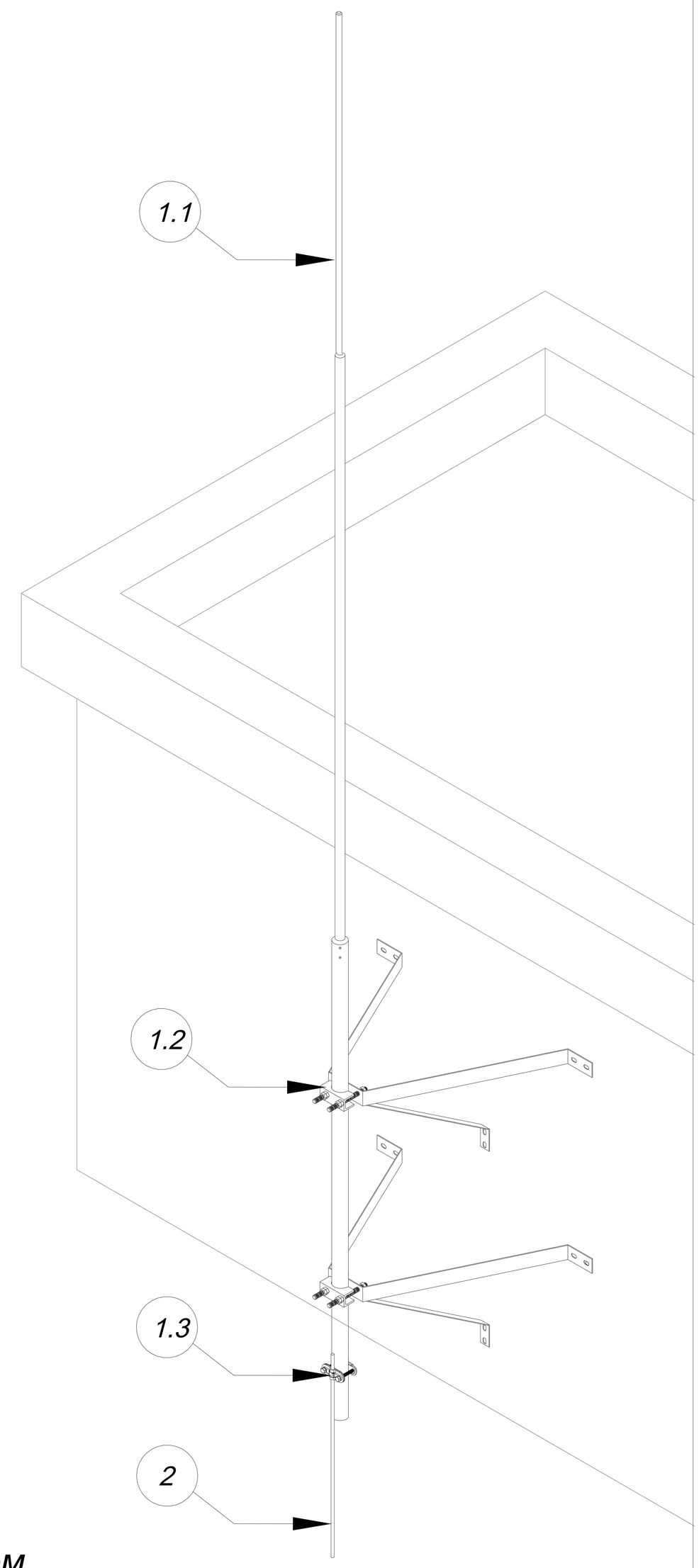

В комплект молниеприемника с креплением на стену входит:

№	Название
1.1	Молниеприемник
1.2	Крепление на стену
1.3	Соединитель для проводника и молниеприёмника

№	Название	Материал	Артикул
1	Молниеприемник с креплением на стену	Окрашенная сталь	GR120084
2	Круглый проводник проволока Ø8 мм.	Окрашенная сталь	GR510084

					ООО "СТРОЙПЛАЗА" gromostar.ru E-mail: z5954455@yandex.ru тел. +7 (999) 595-44-55	Лист
Изм.	Листов	№док.	Подп.	Дата		120084