# Молниеприемная мачта на плоскую кровлю с утяжелителем 14 метров из алюминия, артикул GR130145

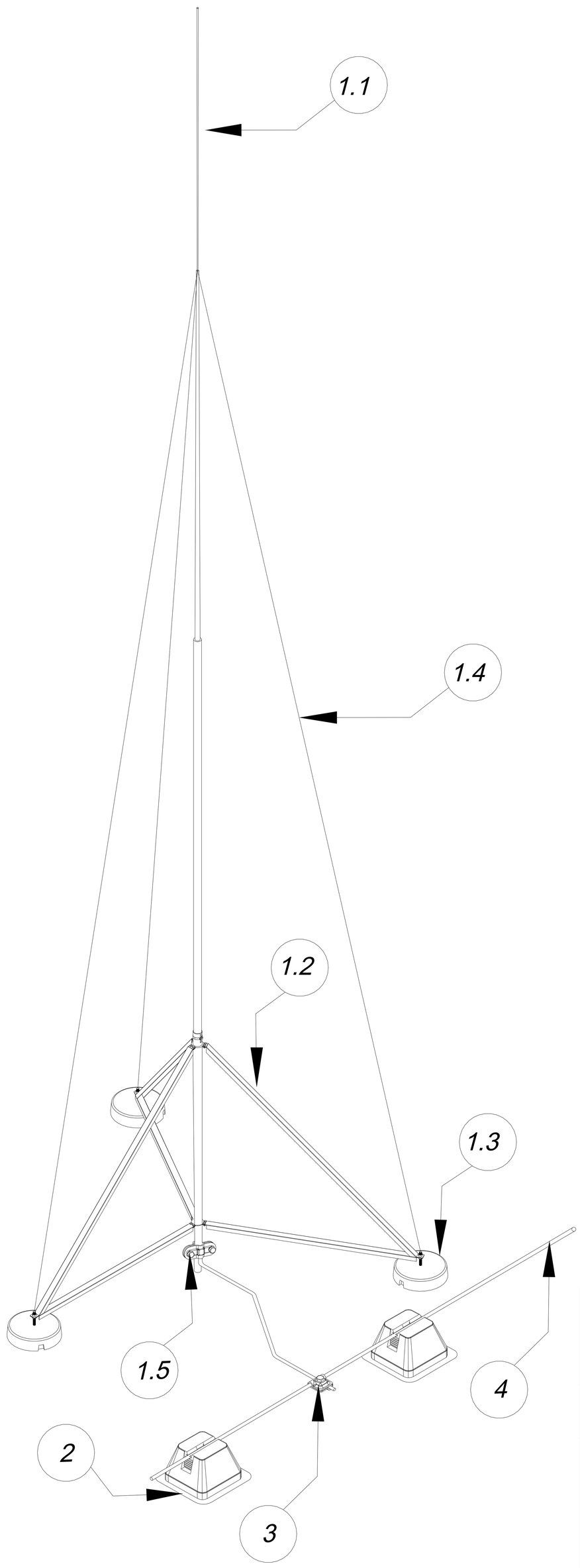


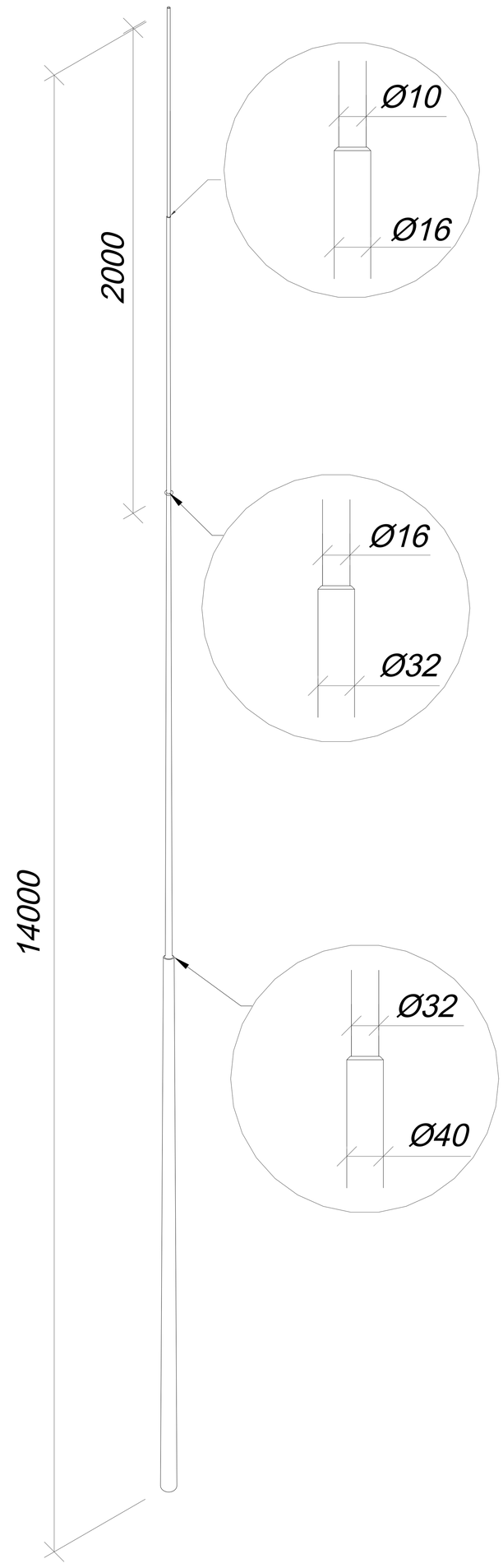


## В комплект молниеприемной мачты на плоскую кровлю входит:

| № | Название |
|---|---|
| 1.1 | Молниеприемник |
| 1.2 | Крепление тренога |
| 1.3 | Бетонное основание |
| 1.4 | Комплект растяжек |
| 1.5 | Соединитель для проводника и молниеприёмника |

| № | Название | Материал | Артикул |
|---|---|---|---|
| 1 | Молниеприемник на плоскую кровлю с утяжелителем | Алюминий | GR130145 |
| 2 | Держатель проволоки для плоской кровли (негорючий) | Бетон в изоляции | GR320102 |
| 3 | Соединитель универсальный для проволоки | Алюминий | GR410045 |
| 4 | Круглый проводник проволока Ø8 мм. | Алюминий | GR510085 |

| | | | | | | |
|---|---|---|---|---|---|---|
| | | | | | ООО "СТРОЙПЛАЗА" gromostar.ru<br>E-mail: z5954455@yandex.ru тел. +7 (999) 595-44-55 | Лист |
| Изм. | Листов | №док. | Подп. | Дата | | 130145 |