Молниеприёмная мачта на растяжках 6 метров

Оцинкованная сталь
Нержавеющая сталь

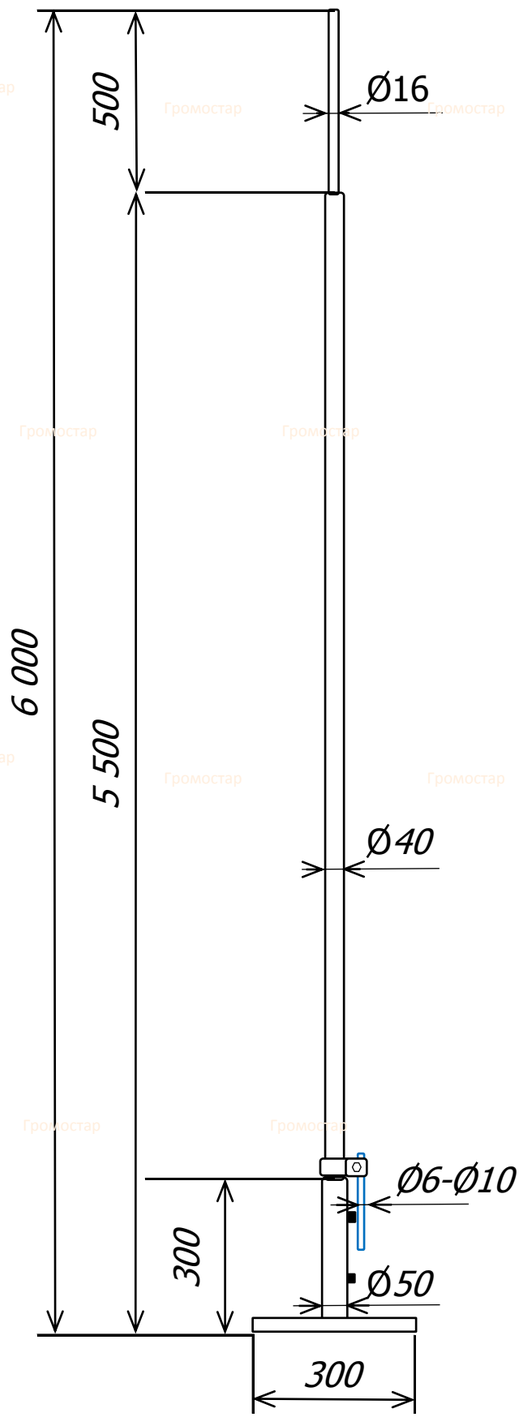

Алюминий

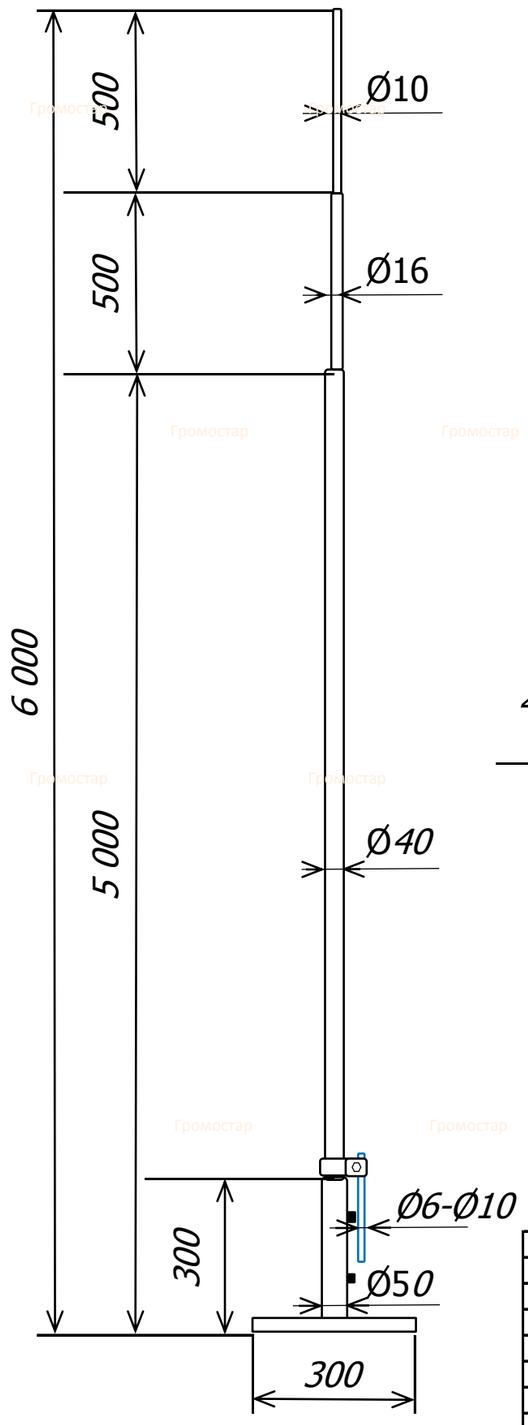

Молниеприёмная мачта Громостар на растяжках 6 метров предназначена для установки на плоскую и скатную кровлю. В комплект входит: молниеприёмная мачта, соединитель мачты и проводника диаметром 6-10 мм., крепление для мачты, комплект растяжек, крепёжные элементы. Устанавливнается для защиты дымоходов либо других элементов крыши здания а также самого здания. Молниеприёмная мачта можно использовать также для защиты элементов вокруг неё.

Молниеприёмная мачта Громостар выпускается из оциковнанной стали, нержавеющей стали и из стали с последующей окраской.

Артикул	Материал	Вес (кг)
GR 093401	Оцинкованная сталь	15,83
GR 093403	Нержавеющая сталь	11,02
GR 093405	Алюминий	5,06

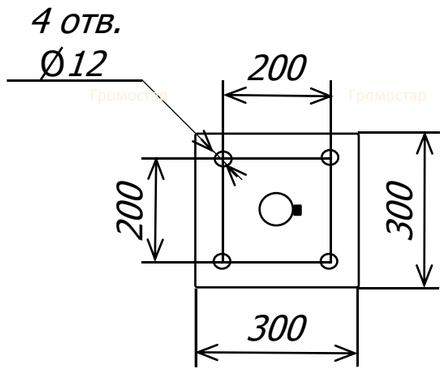

Согласовано

Взам. инв №

Подп. и дата

Инв. №Подл.

Изм.	Кол.	Лист	№ док	Подпи	Дата
ГИП		Зиновьев			
Разраб.					
Проверил					
Утвердил					

Альбом технических решений устройства молниезащиты и заземления

Устройство внешней молниезащиты

стадия	лист	листов
Р	934	

Молниеприёмная мачта на растяжках 6 метров

gromostar.ru
+7 (495) 664-30-15