По запросу на E-mail z5954455@yandex.ru Вышлем чертежи В AutoCAD и PDF

Мы даем право на использование данного материала с обязательной ссылкой на первоисточник gromostar.ru.

Держатель проводника универсальный на кровле

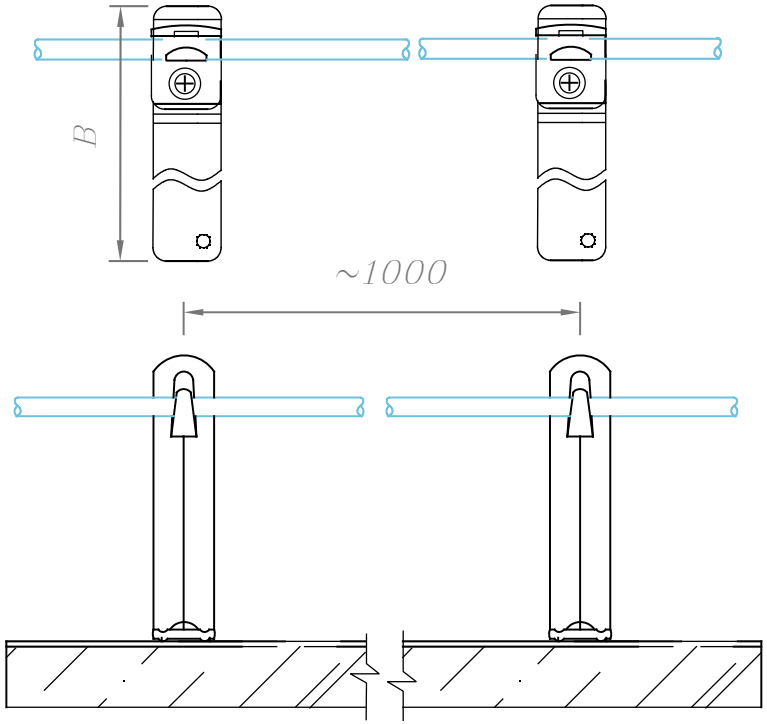

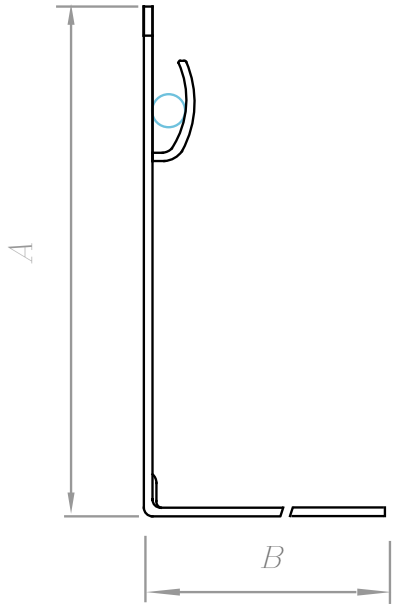

Держатель проводника устанавливается на кровлю из мягкой (гибкой) черепицы.

Круглый проводник Ø6–Ø10 мм, крепится в держатели по средствам механического зажатия между пластин. Сам держатель на поверхность крепится через гермопрокладку во избежание протечки, при помощи саморезов, заклепок, шурупов и т.д.

Соответствует нормативным документам регламентирующими требования к молниезащите зданий: «Инструкция по молниезащите зданий и сооружений» РД 34.21.122-87 от 30 июля 1987 года и «Инструкция по устройству молниезащиты зданий, сооружений и промышленных коммуникаций» СО 153-343.21.122-2003 от 30 июня 2003 г.

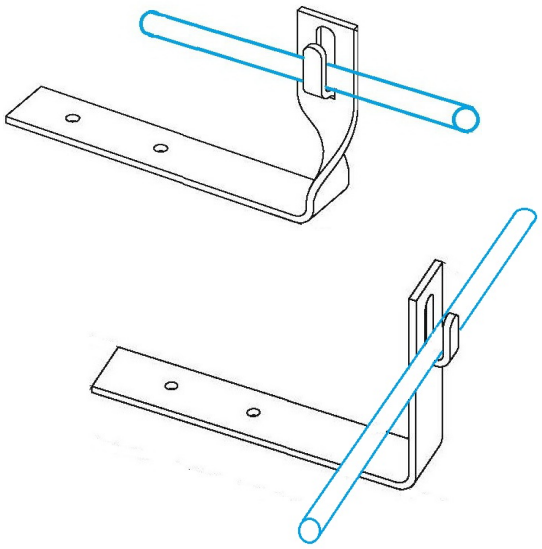

3	Держатель
5	Проводник

Размер AxBxC
200x110x25 мм.

GROM STAR

Держатель проводника универсальный на кровле

Артикул	Материал	Вес
GR310071	Оцинкованная сталь	0,15
GR310072	Медь	0,16
GR310073	Нержавеющая сталь	0,15
GR310074	Окрашенная сталь	0,15
GR310075	Алюминий	0,07

Изм.	Кол.	Лист	№ док	Подпись	Дата
ГИП					
Разраб.					
Проверил					
Утвердил					

Молниезащита и заземление

Чертежи кровельных держателей для кровли из оцинкованной, нержавеющей, окрашенной стали, меди и алюминия

стад.	лист	листов
	10	89

Держатель проводника универсальный на кровле

ООО «Стройплаза»
z5954455@yandex.ru
+7 (999) 595-44-55
gromostar.ru

Подпись и дата | Инв. № дубл. | Взам. инв. № | Подпись и дата | Инв. № подл.