Молниеприемная сетка 6х6 метров из нержавеющей стали, артикул GR100013

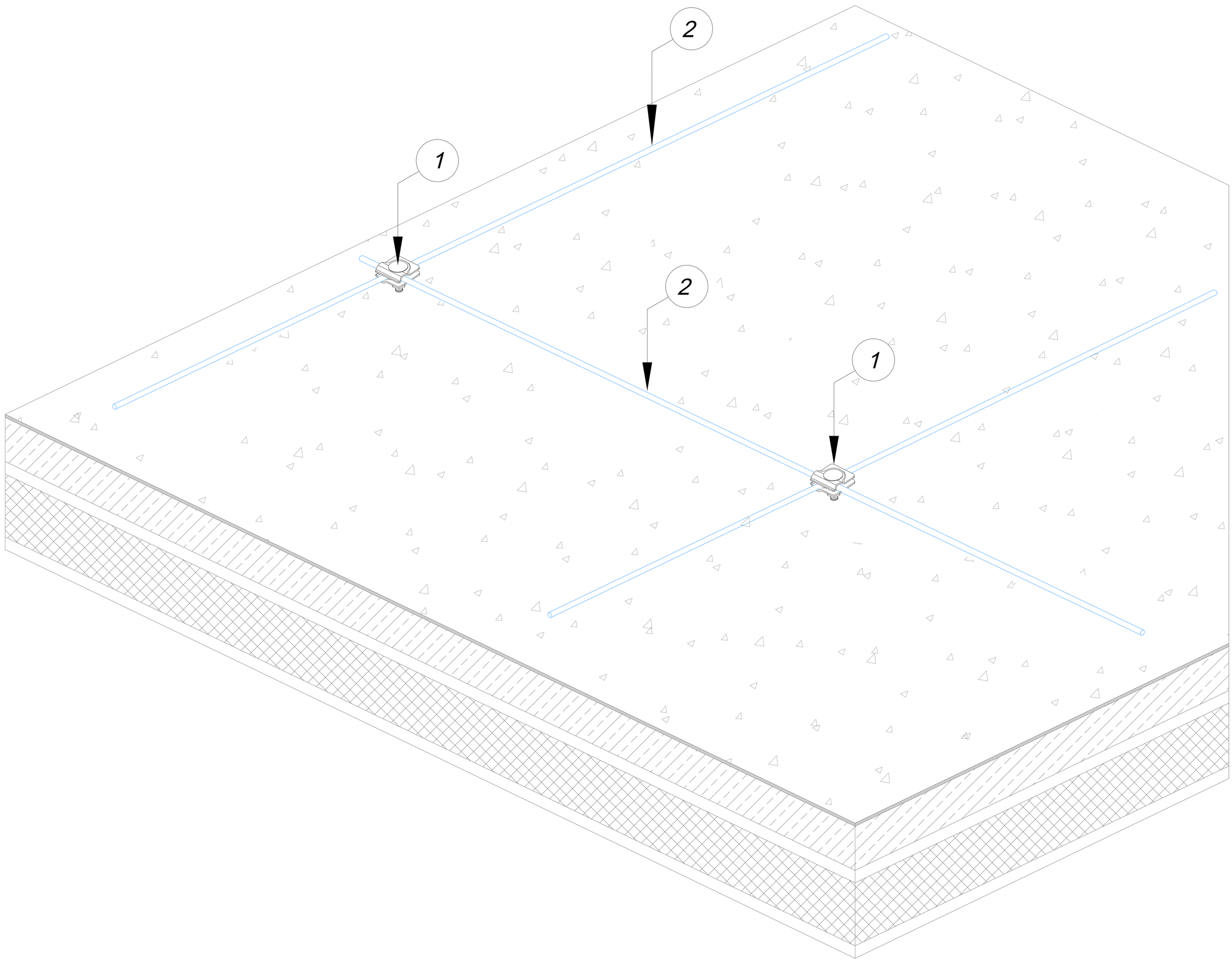

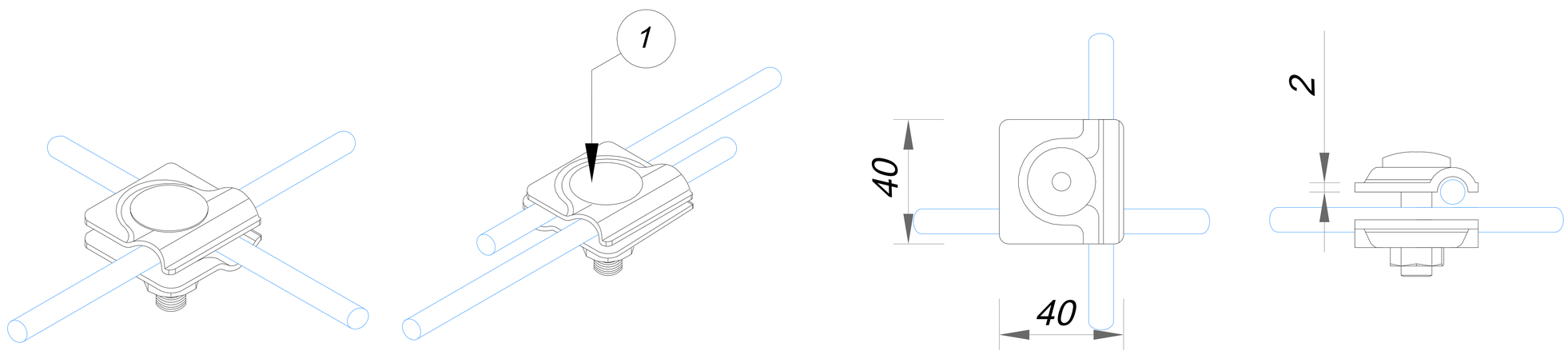

В комплектующие для молниеприёмной сетки 6х6 метров входит:

№	Название	Материал	Артикул	Расход на 1 м.кв.
1	Соединитель универсальный для проволоки	Нержавеющая сталь	GR410043	0,5000
2	Круглый проводник проволока Ø8 мм.	Нержавеющая сталь	GR510083	0,1000

					ООО "СТРОЙПЛАЗА" gromostar.ru E-mail: z5954455@yandex.ru тел. +7 (999) 595-44-55	Лист
Изм.	Листов	№док.	Подп.	Дата		100013