Соединитель заземления полосы и стержня заземления Ø16 мм.

Соединитель заземления полосы и стержня заземления Ø16 мм. выпускается из материала толщиной 4 мм. и не меньше. От материала зависит срок эксплуатации зажима заземления. Самым долговечным является медный и латунный зажим заземления его хватает приблизительно на 40 - 50 лет эксплуатации. Соединитель заземления из оцинкованной, нержавеющей, и омеднённой имеют более низкий срок эксплуатации и его приблизительно на 25 - 35 лет эксплуатации.

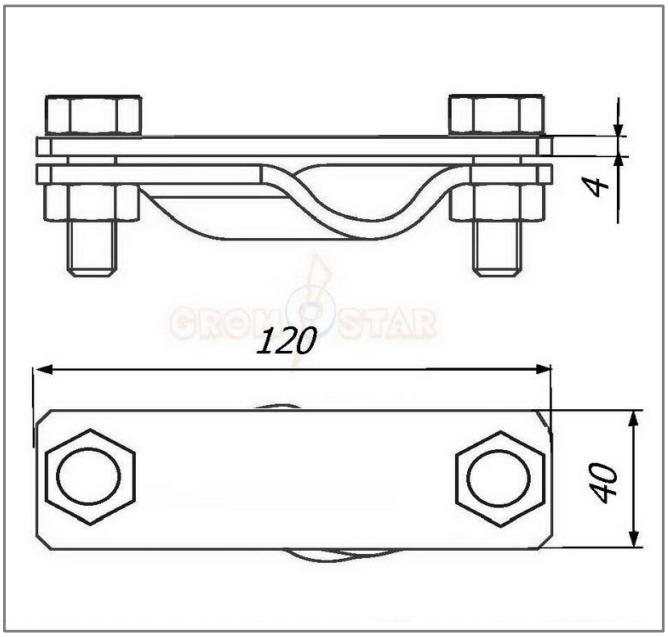

Артикул (код)	Материал	Вес кг.
GR 069501	Соединитель заземления полосы и стержня заземления Ø16 мм. оцинкованный St/Zn	0,40
GR 069502	Соединитель заземления полосы и стержня заземления Ø16 мм. медный Cu	0,48
GR 069503	Соединитель заземления полосы и стержня заземления Ø16 мм. из нержавейки VA	0,41
GR 069506	Соединитель заземления полосы и стержня заземления Ø16 мм. омеднённый St/Cu	0,40
GR 069507	Соединитель заземления полосы и стержня заземления Ø16 мм. латунный St	0,46

В разделе проводники вы можете посмотреть и подобрать круглый и плоский проводник. А в раздели заземление большой выбор стержней заземления разных размеров.

Соединитель заземления полосы и стержня заземления Ø16 мм.

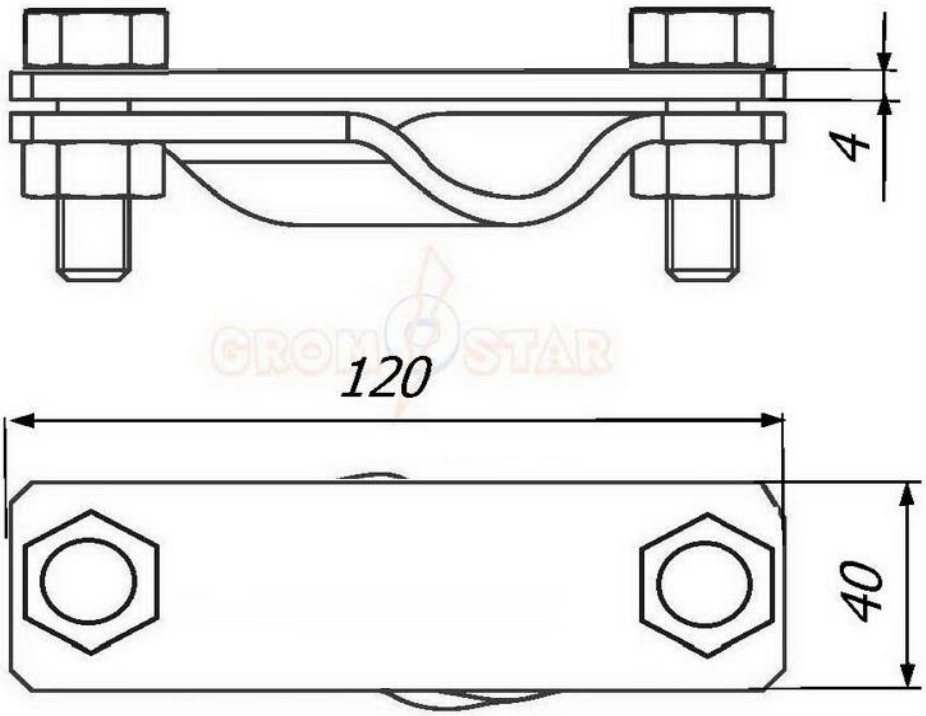

Соединитель заземления полосы и стержня заземления Ø16 мм. выпускается из материала толщиной 4 мм. и не меньше. От материала зависит срок эксплуатации зажима заземления. Самым долговечным является медный и латунный зажим заземления его хватает приблизительно на 40 - 50 лет эксплуатации. Соединитель заземления из оцинкованной, нержавеющей, и омеднённой имеют более низкий срок эксплуатации и его приблизительно на 25 - 35 лет эксплуатации.

Артикул (код)	Материал.	Вес кг.
GR 069501	Соединитель заземления полосы и стержня заземления Ø16 мм. оцинкованный St/Zn	0,40
GR 069502	Соединитель заземления полосы и стержня заземления Ø16 мм. медный Cu	0,48
GR 069503	Соединитель заземления полосы и стержня заземления Ø16 мм. из нержавейки VA	0,41
GR 069506	Соединитель заземления полосы и стержня заземления Ø16 мм. омеднённый St/Cu	0,40
GR 069507	Соединитель заземления полосы и стержня заземления Ø16 мм. латунный St	0,46