Молниеприёмная мачта на растяжках высотой 5 метров для тросового молниеприёмника

Молниеприёмная мачта на растяжках высотой 5 метров для тросового молниеприёмника Громостар предназначен для молниезащиты элементов крыши или устройств, которые, согласно технике безопасности, невозможно присоединить к токоотводам. В комплект входит: молниеприёмная мачта, крепление для для тросового молниеприёмника, соединитель мачты и проводника диаметром 6-10 мм., крепление для мачты, комплект растяжек, крепёжные элементы. Выпускается из меди, алюминия, оцинкованной, нержавеющей и окрашенной стали с порошковой окраской в стандартные цвета кровельных материалов.

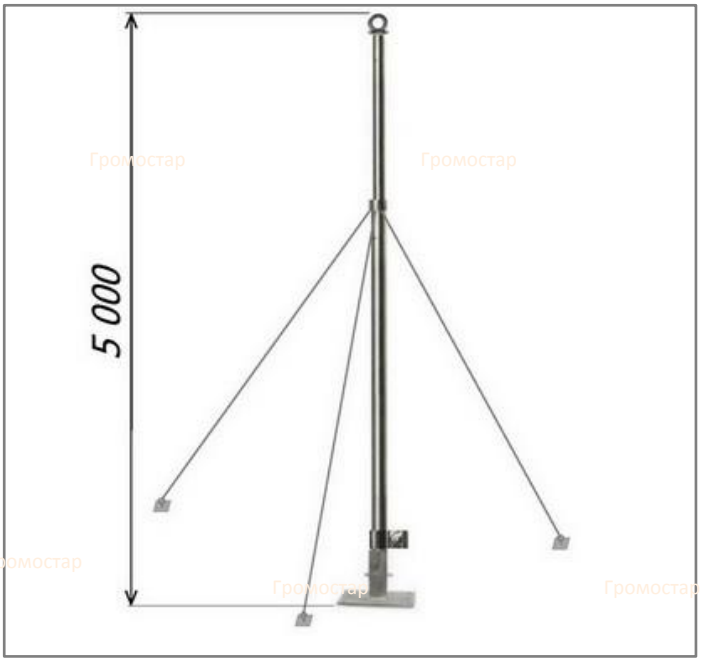

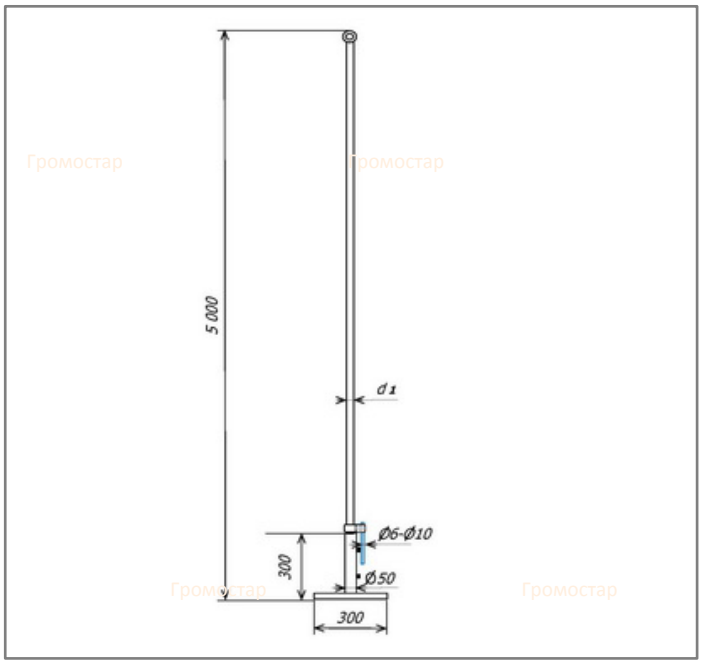

Артикул	Материал	Вес (кг)	h1 (м/п)	d1 (мм)
GR 019001	Оцинкованная сталь	18,86	5,0	40
GR 019002	Медь	18,48	5,0	28
GR 019003	Нержавеющая сталь	12,59	5,0	40
GR 019004	Окрашенная сталь	17,14	5,0	40
GR 019005	Алюминий	10,64	5,0	30

Соответствует требованиям МЭК 50164

RAL5005 RAL3009
RAL7004 RAL9005
RAL6002 RAL3011
RAL9003

Состав комплекта:

- Молниеприёмная мачта Громостар
- Крепление для для тросового молниеприёмника
- Соединитель молниеприёмика и проводника
- Крепление для молниеприёмной мачты
- Комплект растяжек
- Крепёжные элементы

Инженер ОТК ООО «СТРОЙПЛАЗА»

В разделе 02 крепление вы можете посмотреть и подобрать другие варианты креплений. В раздели 04 соединители большой выбор зажимов и соединителей. В разделе 01 стержневые молниеприёмники есть молниеприёмники различной длинны.

Тел: +7 (495) 664-30-15
E-mail: z6643015@yandex.ru
www.gromostar.ru
Москва

Молниеприёмная мачта на растяжках высотой 5 метров для тросового молниеприёмника

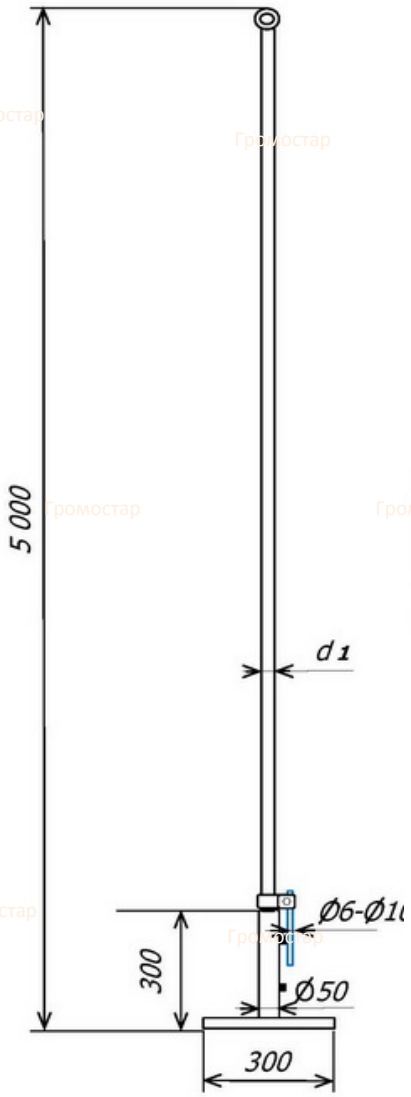

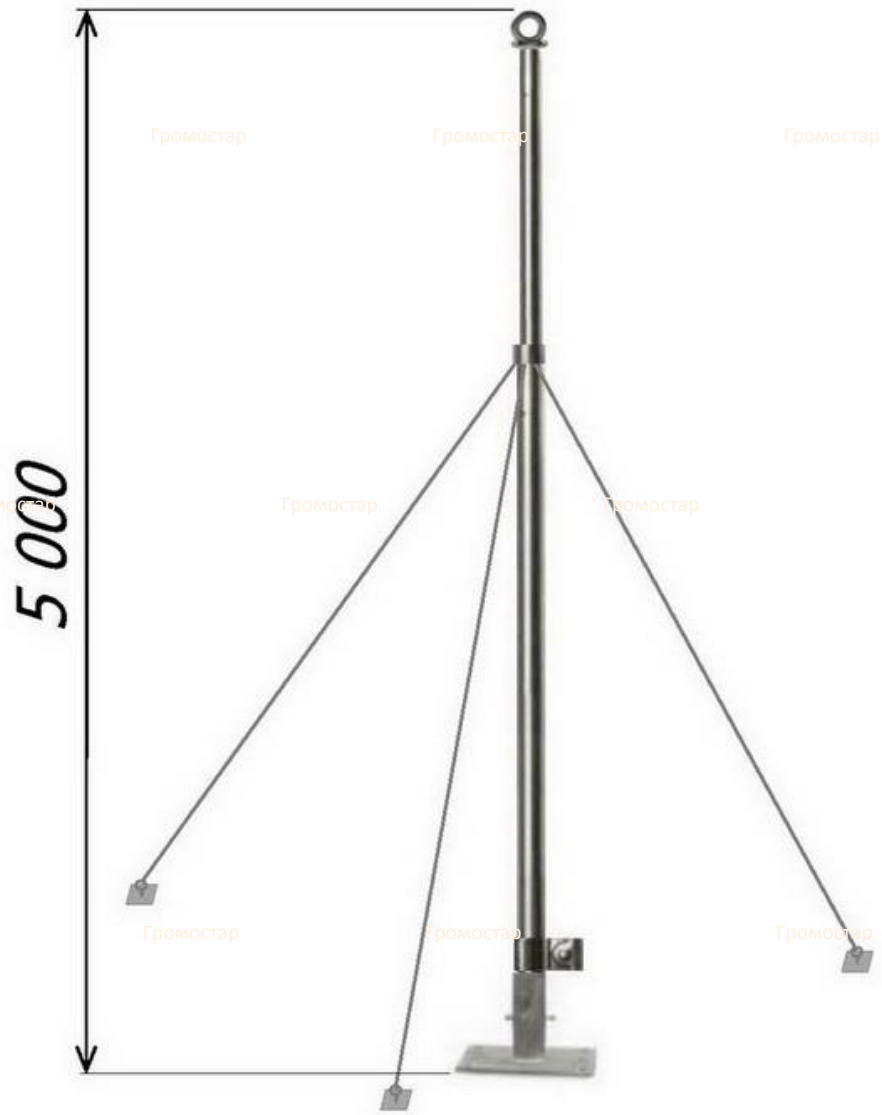

Молниеприёмная мачта на растяжках высотой 5 метров для тросового молниеприёмника Громостар предназначен для молниезащиты элементов крыши или устройств, которые, согласно технике безопасности, невозможно присоединить к токоотводам. В комплект входит: молниеприёмная мачта, крепление для для тросового молниеприёмника, соединитель мачты и проводника диаметром 6-10 мм., крепление для мачты, комплект растяжек, крепёжные элементы. Выпускается из меди, алюминия, оцинкованной, нержавеющей и окрашенной стали с порошковой окраской в стандартные цвета кровельных материалов.

Артикул	Материал	Вес (кг)	h1 (м/п)	d1 (мм)
GR 019001	Оцинкованная сталь	18,86	5,0	40
GR 019002	Медь	18,48	5,0	28
GR 019003	Нержавеющая сталь	12,59	5,0	40
GR 019004	Окрашенная сталь	17,14	5,0	40
GR 019005	Алюминий	10,64	5,0	30

Соответствует требованиям МЭК 50164

В разделе 02 крепление вы можете посмотреть и подобрать другие варианты креплений. В разделе 04 соединители большой выбор зажимов и соединителей. В разделе 01 стержневые молниеприёмники есть молниеприёмники различной длинны.