# Мачта для тросового молниеприёмника 8,5 метров из оцинкованной стали, артикул GR170581

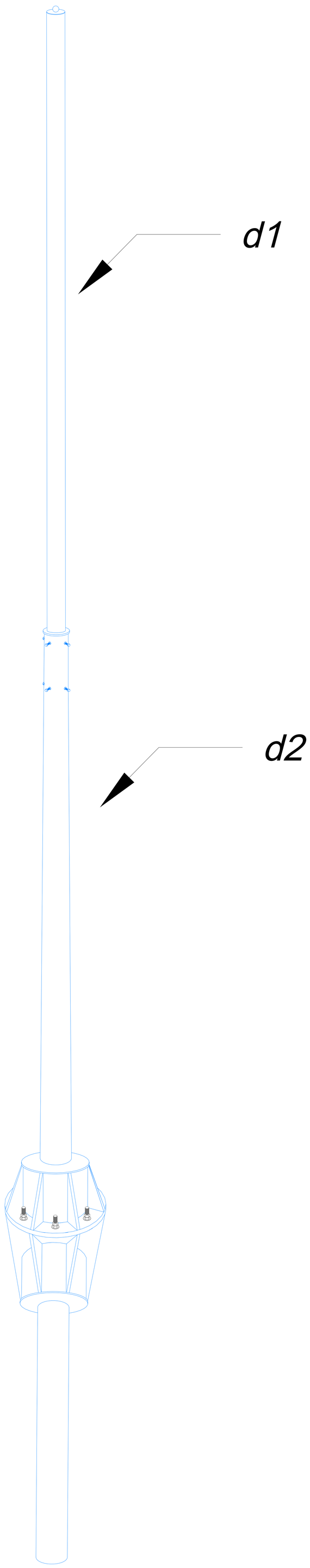


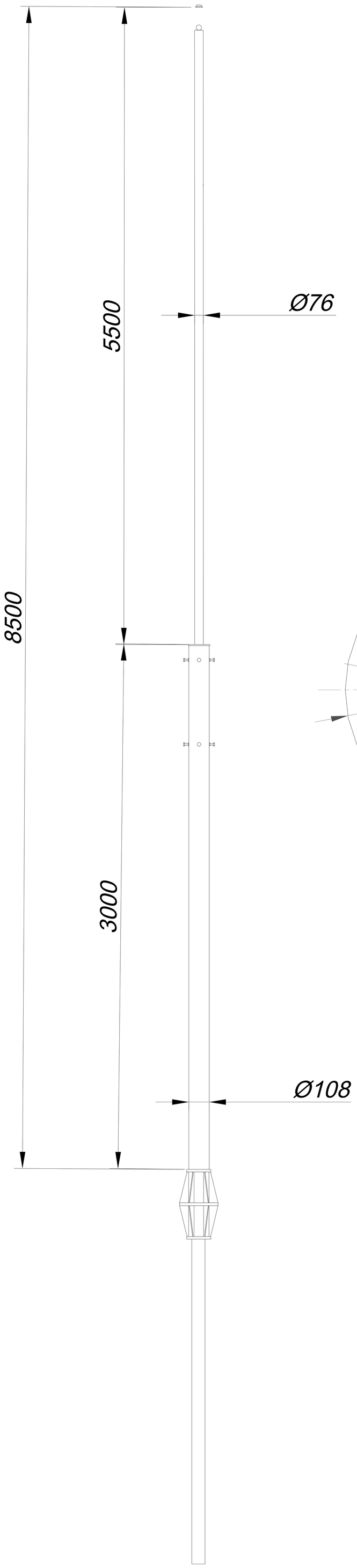


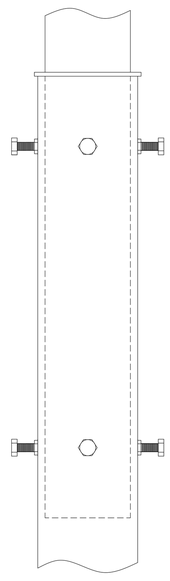

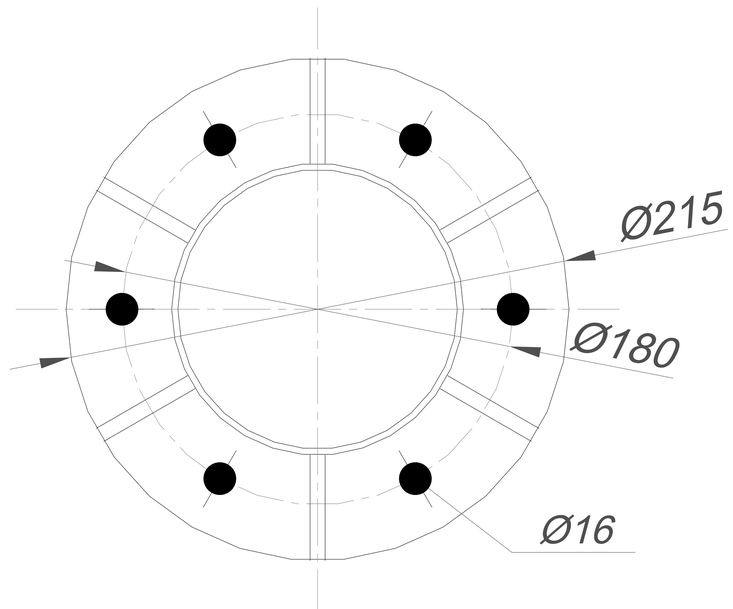


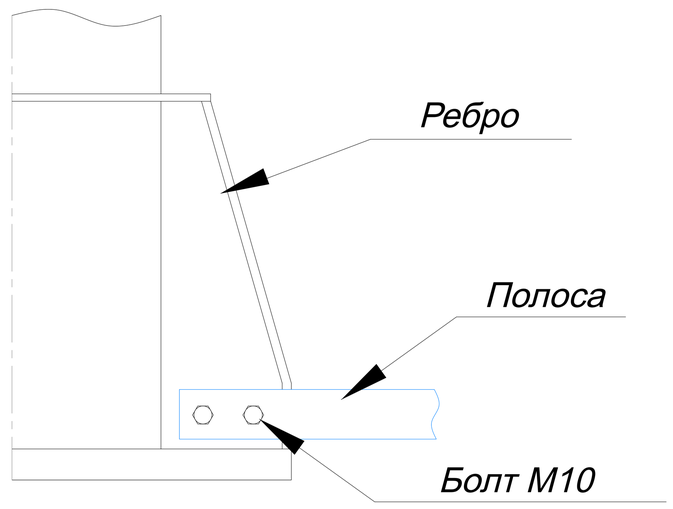


| | | | | | | |
|---|---|---|---|---|---|---|
| | | | | | ООО "СТРОЙПЛАЗА " gromostar.ru<br>E-mail: z5954455@yandex.ru тел. +7 (999) 595-44-55 | Лист |
| Изм. | Листов | №док. | Подп. | Дата | | 170581 |

## Вариант устройства заземления и фундамента для мачты от 6,5 до 11,5 метров

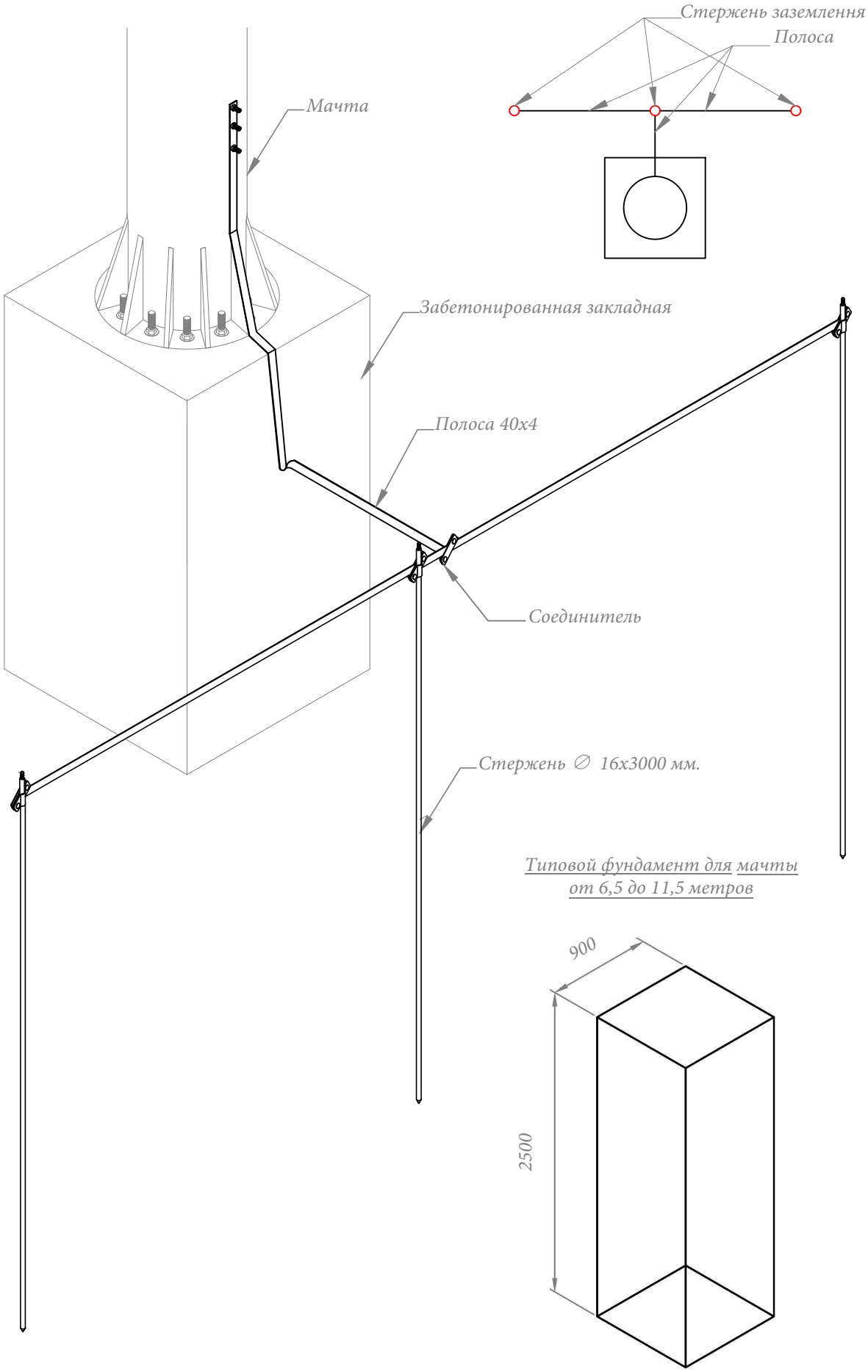


Типовой фундамент для мачты от 6,5 до 11,5 метров

| | | | | | | |
|---|---|---|---|---|---|---|
| | | | | | ООО "СТРОЙПЛАЗА " gromostar.ru<br>E-mail: z5954455@yandex.ru тел. +7 (999) 595-44-55 | Лист |
| Изм. | Листов | № док. | Подп. | Дата | | 170 |

## Вариант устройства глубинного заземления и фундамента для мачты от 6,5 до 11,5 метров

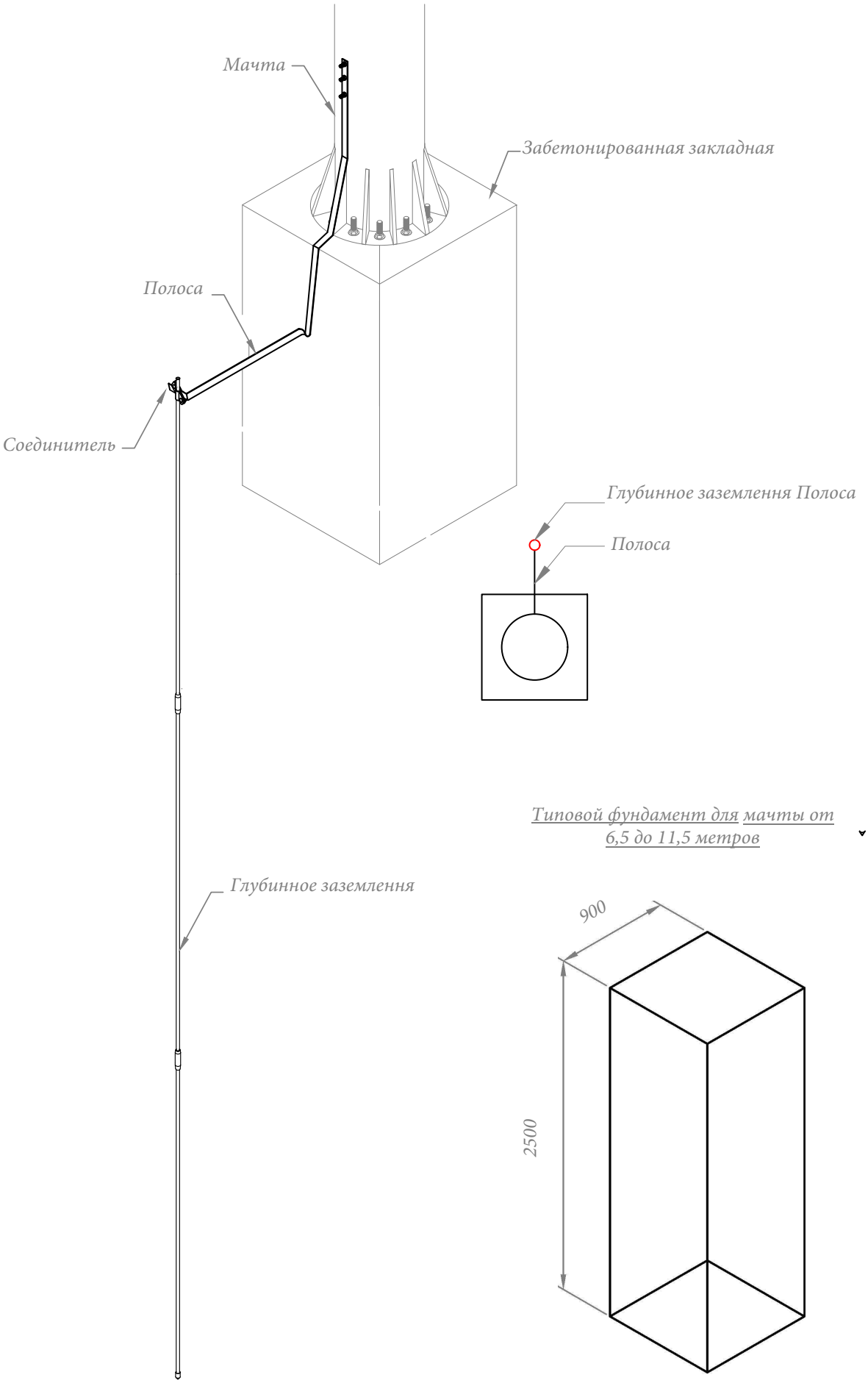


Типовой фундамент для мачты от 6,5 до 11,5 метров

# Молниезащита ГРПШ

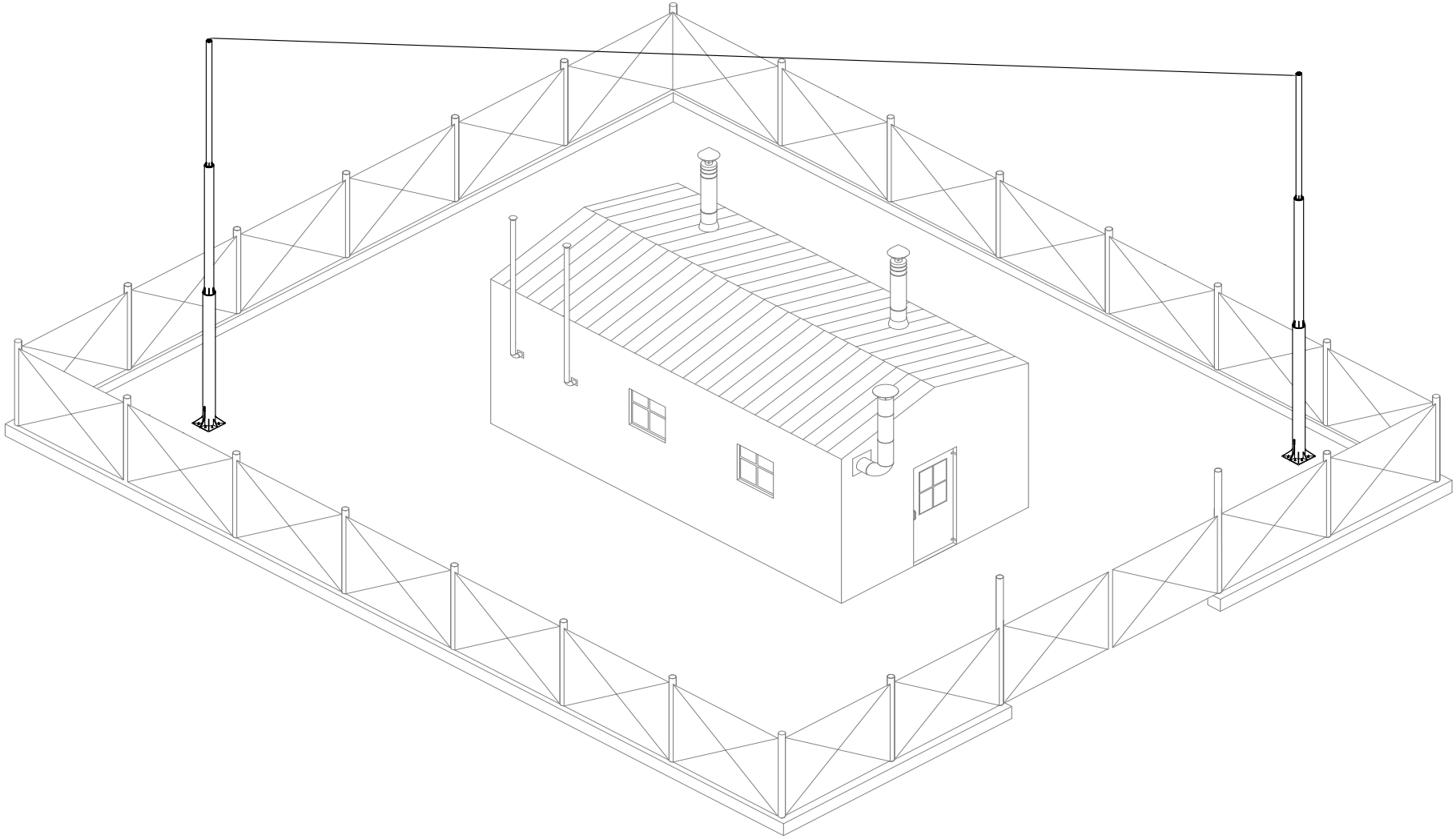

| | | | | | | |
|---|---|---|---|---|---|---|
| | | | | | ООО "СТРОЙПЛАЗА " gromostar.ru<br>E-mail: z5954455@yandex.ru тел. +7 (999) 595-44-55 | Лист |
| Изм. | Листов | № док. | Подп. | Дата | | 170 |

# Молниезащита ангара

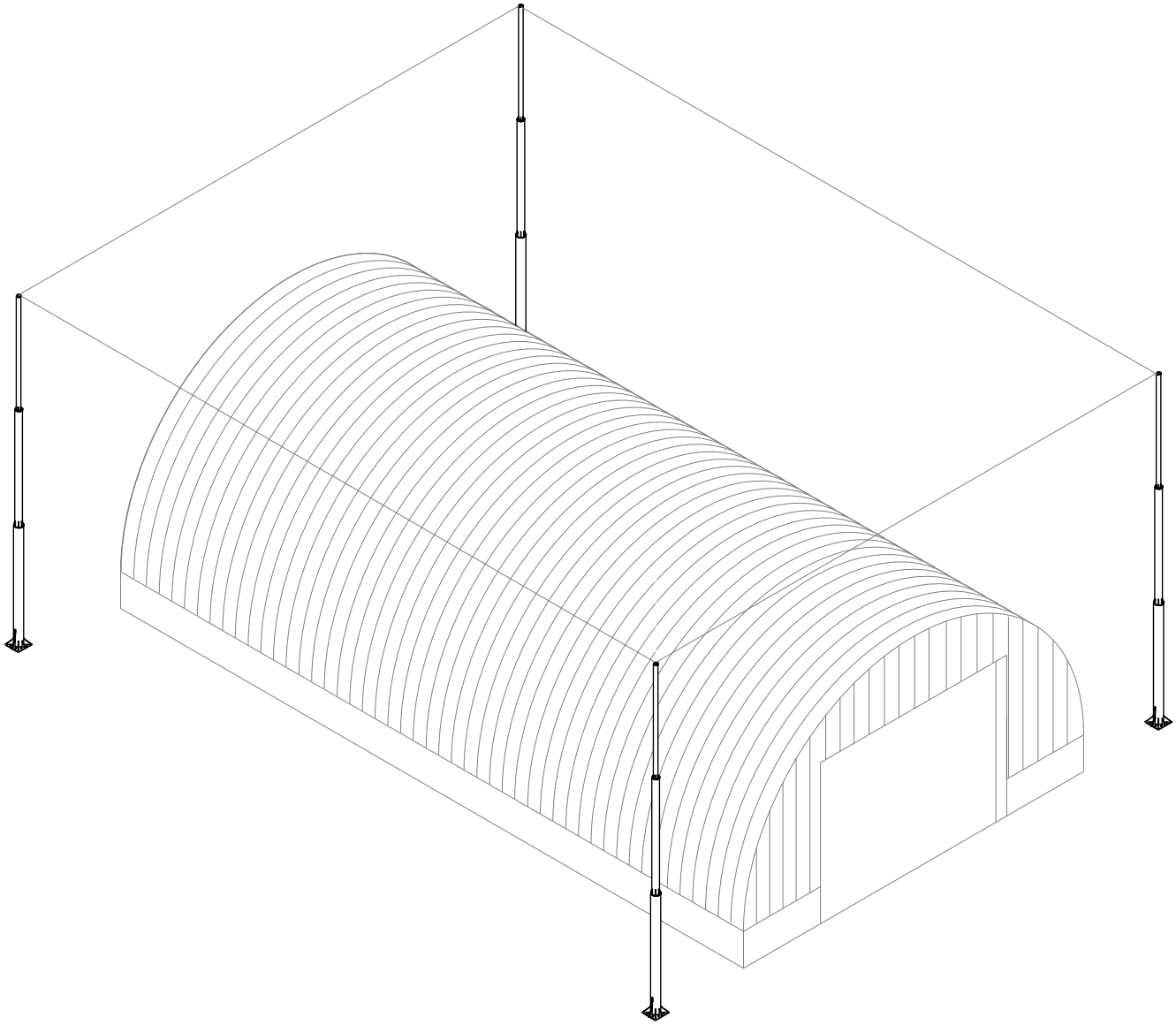

| | | | | | | |
|---|---|---|---|---|---|---|
| | | | | | ООО "СТРОЙПЛАЗА " gromostar.ru<br>E-mail: z5954455@yandex.ru тел. +7 (999) 595-44-55 | Лист |
| Изм. | Листов | № док. | Подп. | Дата | | 170 |

# Молниезащита хранилищ с взрывчатыми веществами

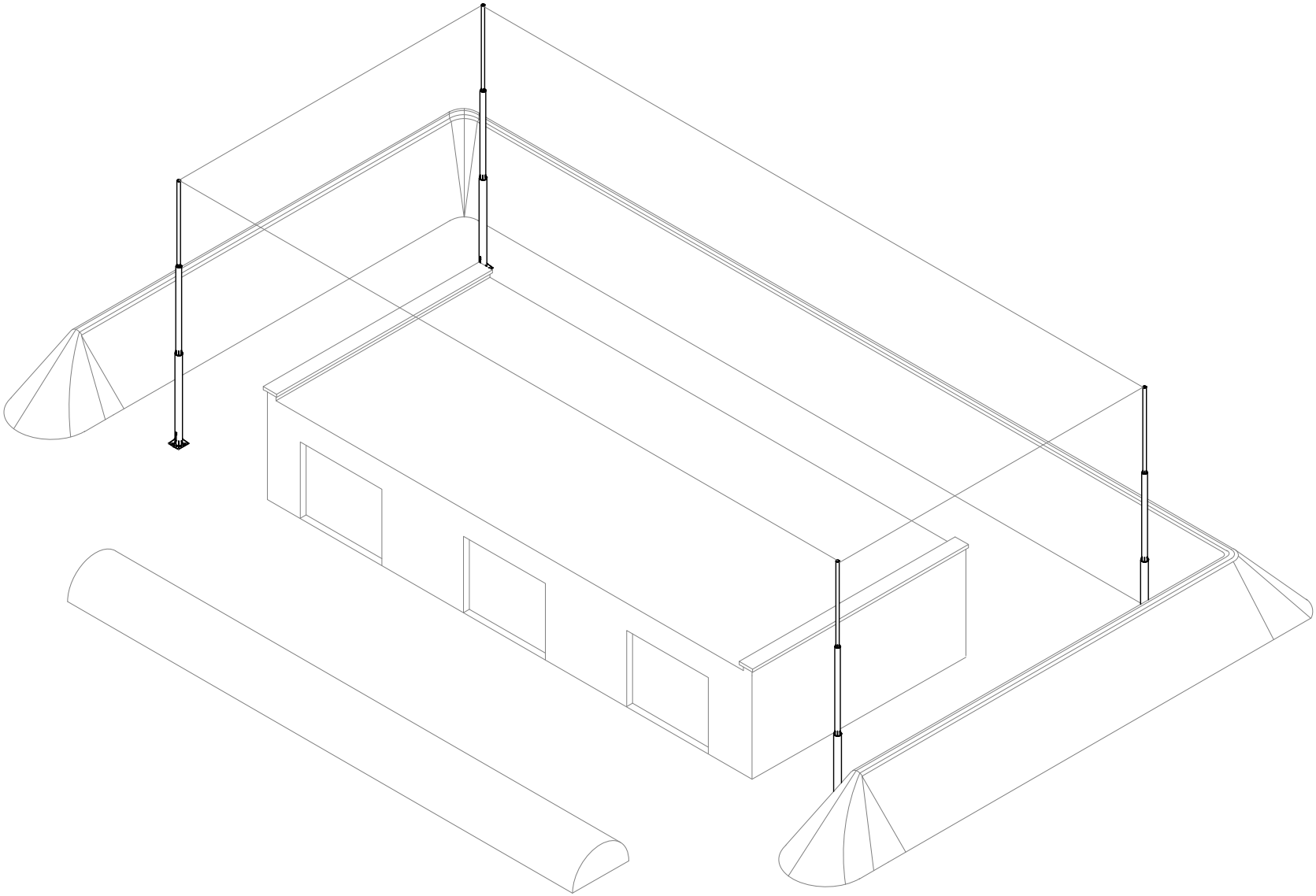

| | | | | | | |
|---|---|---|---|---|---|---|
| | | | | | ООО "СТРОЙПЛАЗА " gromostar.ru<br>E-mail: z5954455@yandex.ru тел. +7 (999) 595-44-55 | Лист |
| Изм. | Листов | № док. | Подп. | Дата | | 170 |