Отдельностоящая мачта от 5 до 6 метров для активного молниеприёмника

Отдельностоящая мачта 5 до 6 метров для активного молниеприёмника Громостар предназначена предназначен для защиты от ударов молнии наружных установок, конструкций или других объектов, для которых необходимо использование системы молниезащиты. Сборная молниеприёмная мачта устанавливается на бетонный фундамент с анкерными закладными и закрепляется болтами. Выпускается из алюминия, оцинкованной, нержавеющей и окрашенной стали с порошковой окраской в стандартные цвета кровельных материалов. При помощи крепления мачту можно установить на грунт. На конце мачты имеется резьбовое соеденение для установки активного молниеприемника.

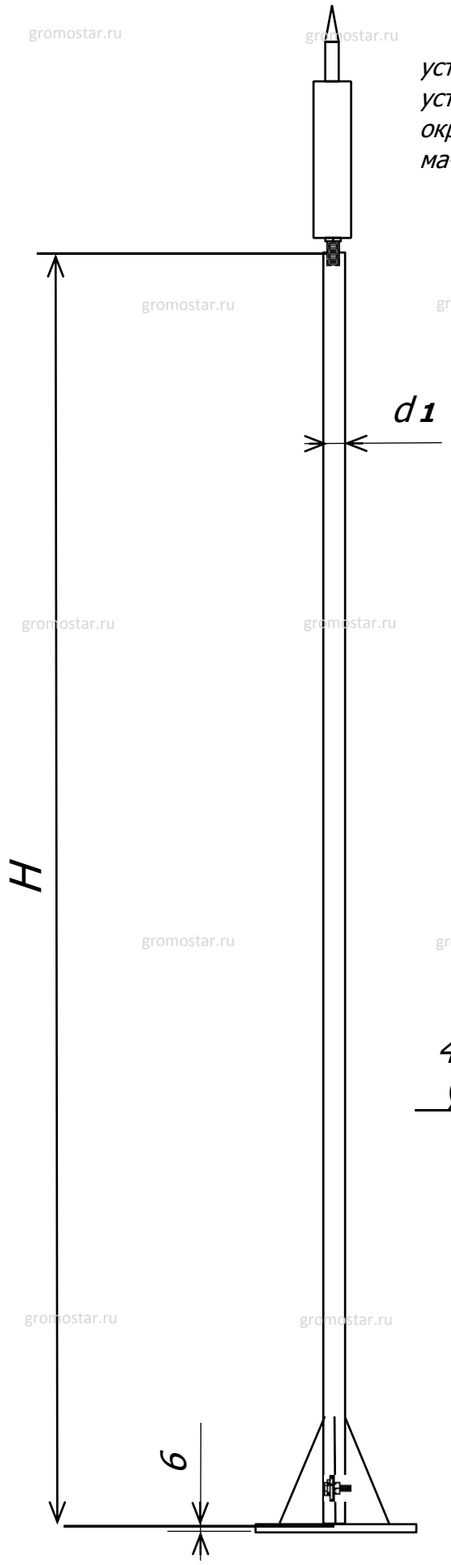

Временное опережение молниеприемника E.S.E.:

Gromostar-25 (арт. 01/0/4.0.3) - 25 µs
Gromostar-35 (арт. 01/0/3.0.3) - 35 µs
Gromostar-45 (арт. 01/0/2.0.3) - 45 µs
Gromostar-60 (арт. 01/0/2.0.3) - 60 µs

H = 5 метров

Артикул	Материал	Вес (кг)	h1 (м/п)	d1 (мм)
GR 082301	Оцинкованная сталь		3	32
GR 082303	Нержавеющая сталь		3	30
GR 082304	Окрашенная сталь		3	30
GR 082305	Алюминий		3	30

H = 6 метров

Артикул	Материал	Вес (кг)	h1 (м/п)	d1 (мм)
GR 082201	Оцинкованная сталь		2	32
GR 082203	Нержавеющая сталь		2	30
GR 082204	Окрашенная сталь		2	30
GR 082205	Алюминий		2	30

Состав комплекта:
Молниеприёмная мачта Громостар
Соединитель молниеприёмика и проводника
Крепёжные элементы

Тип головки	Категория защиты	Радиус защиты	Высота H (метр)			
			2	3	4	5
GROMOSTAR-60	1 / 2 / 3	R (метр)	31 / 39 / 43	47 / 58 / 64	63 / 78 / 85	79 / 97 /1 07
GROMOSTAR-45	1 / 2 / 3	R (метр)	26 / 33 / 36	39 / 49 / 54	51 / 65 / 71	63 / 80 / 89
GROMOSTAR-35	1 / 2 / 3	R (метр)	23 / 27 / 30	30 / 40 / 47	36 / 52 / 64	49 / 65 / 73
GROMOSTAR-25	1 / 2 / 3	R (метр)	17 / 23 / 26	25 / 34 / 39	34 / 46 / 52	42 / 57 / 65

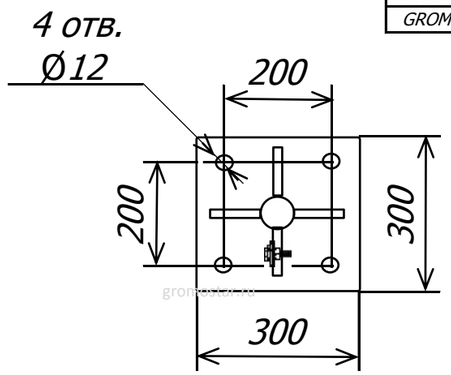

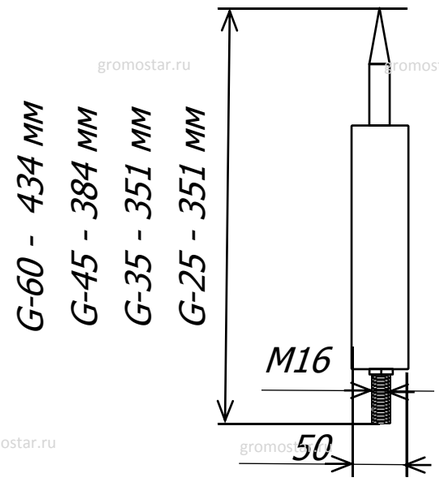

Изм.	Кол.	Лист	№ док	Подпи	Дата
ГИП		Зиновьев			
Разраб.					
Проверил					
Утвердил					

Альбом технических решений устройства молниезащиты и заземления

Устройство внешней молниезащиты

стадия	лист	листов
Р		

Отдельностоящая мачта от 5 до 6 метров для активного молниеприёмника

gromostar.ru тел. +7 (495) 664-30-15

Согласовано

Взам. инв №

Подп. и дата

Инв. №Подл.

Отдельностоящая мачта от 7 до 12 метров для активного молниеприёмника

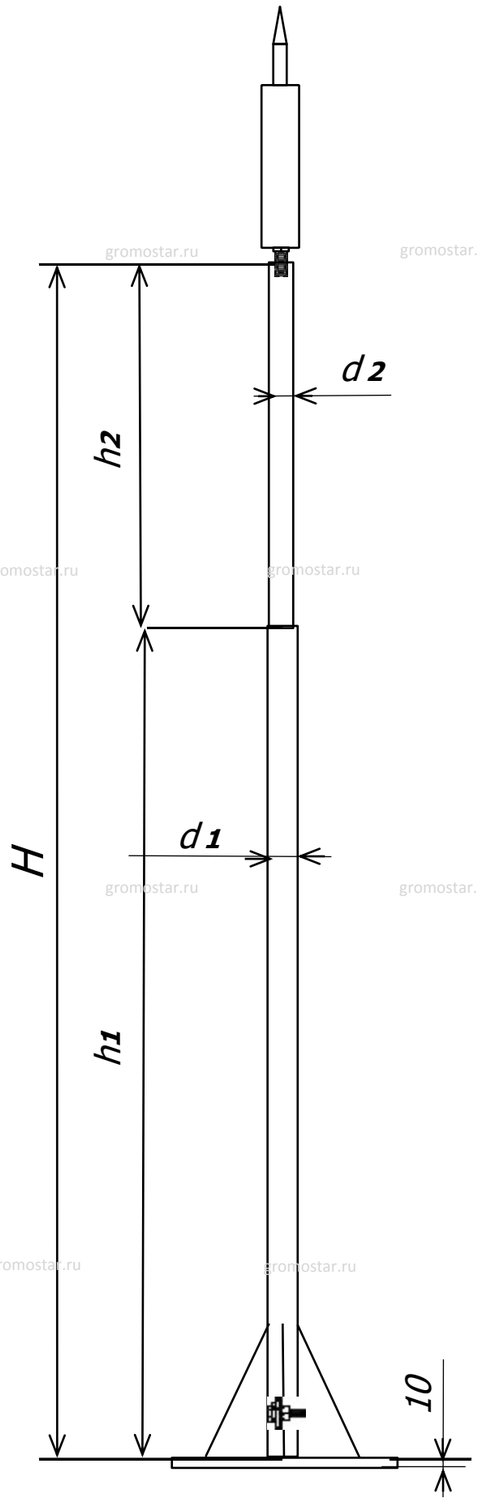

Отдельностоящая мачта от 7 до 12 метров для активного молниеприёмника Громостар предназначена предназначен для защиты от ударов молнии наружных установок, конструкций или других объектов, для которых необходимо использование системы молниезащиты. Сборная молниеприёмная мачта устанавливается на бетонный фундамент с анкерными закладными и закрепляется болтами. Выпускается из алюминия, оцинкованной, нержавеющей и окрашенной стали с порошковой окраской в стандартные цвета кровельных материалов. При помощи крепления мачту можно установить на грунт. На конце мачты имеется резьбовое соеденение для установки активного молниеприемника.

H = 7 метров

Артикул	Материал	Вес (кг)	h1 (м/п)	d1 (мм)
GR 082701	Оцинкованная сталь	40,91	4,0/3,0	89/32
GR 082703	Нержавеющая сталь	27,42	4,0/3,0	90/30
GR 082704	Окрашенная сталь	27,60	4,0/3,0	90/30
GR 082705	Алюминий	22,49	4,0/3,0	90/30

H = 8 метров

Артикул	Материал	Вес (кг)	h1 (м/п)	d1 (мм)
GR 082801	Оцинкованная сталь	43,65	5,0/3,0	89/32
GR 082803	Нержавеющая сталь	29,28	5,0/3,0	90/30
GR 082804	Окрашенная сталь	29,46	5,0/3,0	90/30
GR 082805	Алюминий	23,43	5,0/3,0	90/30

H = 9 метров

Артикул	Материал	Вес (кг)	h1 (м/п)	d1 (мм)
GR 082901	Оцинкованная сталь	46,38	6,0/3,0	89/32
GR 082903	Нержавеющая сталь	31,14	6,0/3,0	90/30
GR 082904	Окрашенная сталь	31,32	6,0/3,0	90/30
GR 082905	Алюминий	24,37	6,0/3,0	90/30

H = 10 метров

Артикул	Материал	Вес (кг)	h1 (м/п)	d1 (мм)
GR 082901	Оцинкованная сталь	46,38	6,0/3,0	89/32
GR 082903	Нержавеющая сталь	31,14	6,0/3,0	90/30
GR 082904	Окрашенная сталь	31,32	6,0/3,0	90/30
GR 082905	Алюминий	24,37	6,0/3,0	90/30

H = 11 метров

Артикул	Материал	Вес (кг)	h1 (м/п)	d1 (мм)
GR 082901	Оцинкованная сталь	46,38	6,0/3,0	89/32
GR 082903	Нержавеющая сталь	31,14	6,0/3,0	90/30
GR 082904	Окрашенная сталь	31,32	6,0/3,0	90/30
GR 082905	Алюминий	24,37	6,0/3,0	90/30

H = 12 метров

Артикул	Материал	Вес (кг)	h1 (м/п)	d1 (мм)
GR 082901	Оцинкованная сталь	46,38	6,0/3,0	89/32
GR 082903	Нержавеющая сталь	31,14	6,0/3,0	90/30
GR 082904	Окрашенная сталь	31,32	6,0/3,0	90/30
GR 082905	Алюминий	24,37	6,0/3,0	90/30

Состав комплекта:
Молниеприёмная мачта Громостар
Соединитель молниеприёмика и проводника
Крепёжные элементы

Временное опережение молниеприемника E.S.E.:

Gromostar-25 (01/0/4.0.3) - 25 µs
Gromostar-35 01/0/3.0.3) - 35 µs
Gromostar-45 01/0/2.0.3) - 45 µs
Gromostar-60 (01/0/2.0.3) - 60 µs

G-60 - 434 мм
G-45 - 384 мм
G-35 - 351 мм
G-25 - 351 мм

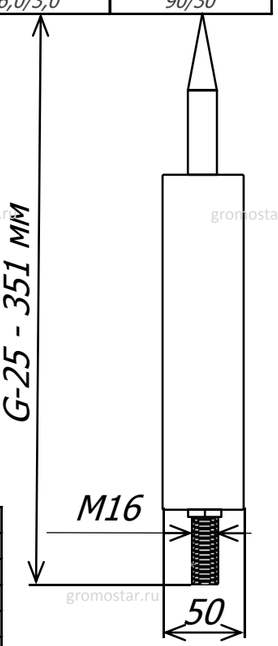

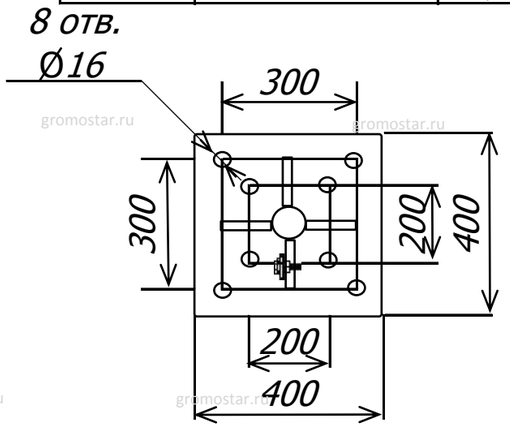

Тип головки	Категория защиты	Радиус защиты	Высота H (метр)			
			2	3	4	5
GROMOSTAR-60	1 / 2 / 3	R (метр)	31 / 39 / 43	47 / 58 / 64	63 / 78 / 85	79 / 97 /107
GROMOSTAR-45	1 / 2 / 3	R (метр)	26 / 33 / 36	39 / 49 / 54	51 / 65 / 71	63 / 80 / 89
GROMOSTAR-35	1 / 2 / 3	R (метр)	23 / 27 / 30	30 / 40 / 47	36 / 52 / 64	49 / 65 / 73
GROMOSTAR-25	1 / 2 / 3	R (метр)	17 / 23 / 26	25 / 34 / 39	34 / 46 / 52	42 / 57 / 65

Согласовано

Взам. инв №

Подп. и дата

Инв. №Подл.

Изм.	Кол.	Лист	№ док	Подпи	Дата
ГИП		Зиновьев			
Разраб.					
Проверил					
Утвердил					

Альбом технических решений устройства молниезащиты и заземления

Устройство внешней молниезащиты

стадия	лист	листов
Р		

Отдельностоящая мачта от 7 до 12 метров для активного молниеприёмника

gromostar.ru тел. +7 (495) 664-30-15

gromostar.ru

Схема устройства единичного модульного заземления
Из стержней заземления L-3000 мм.

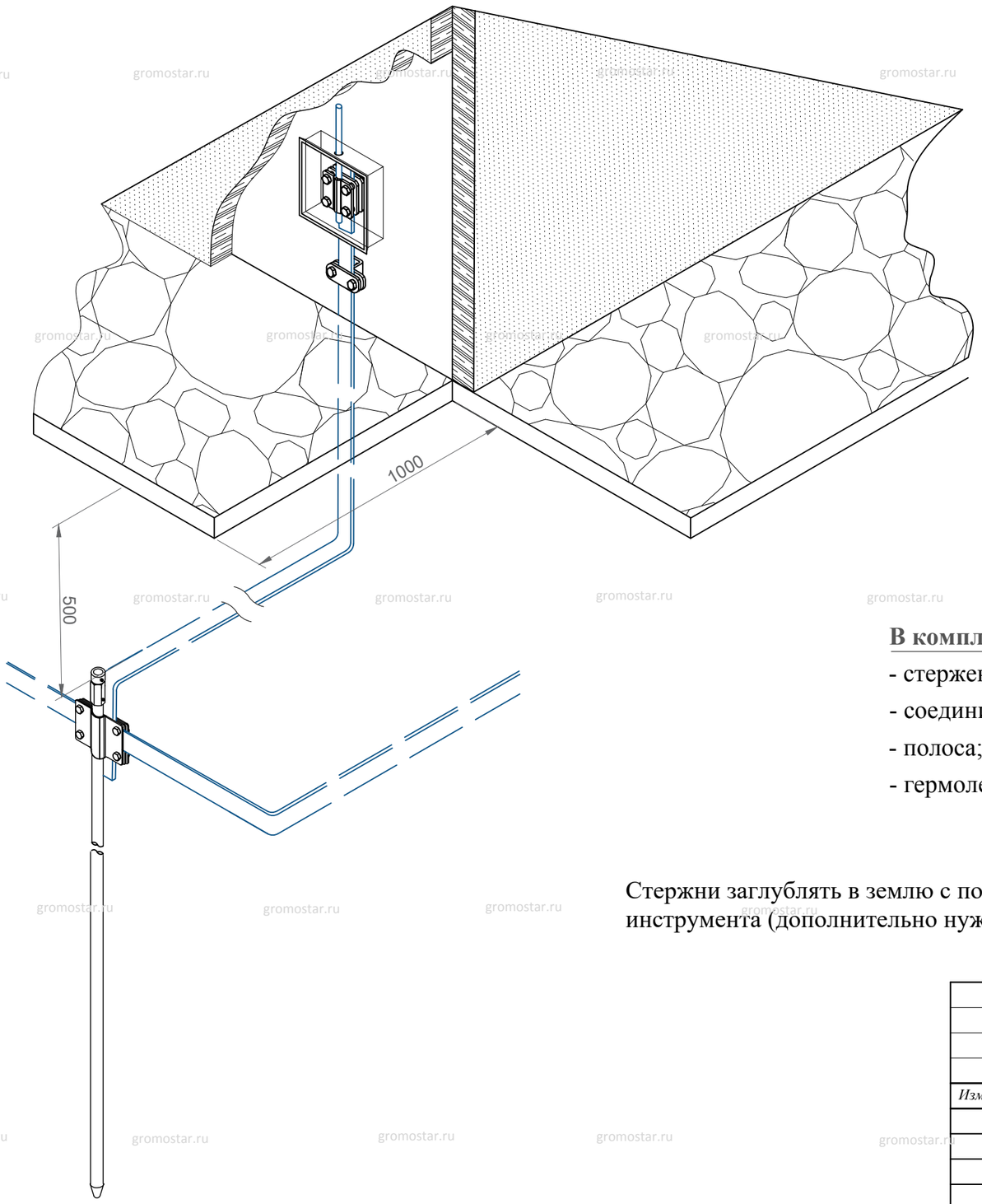

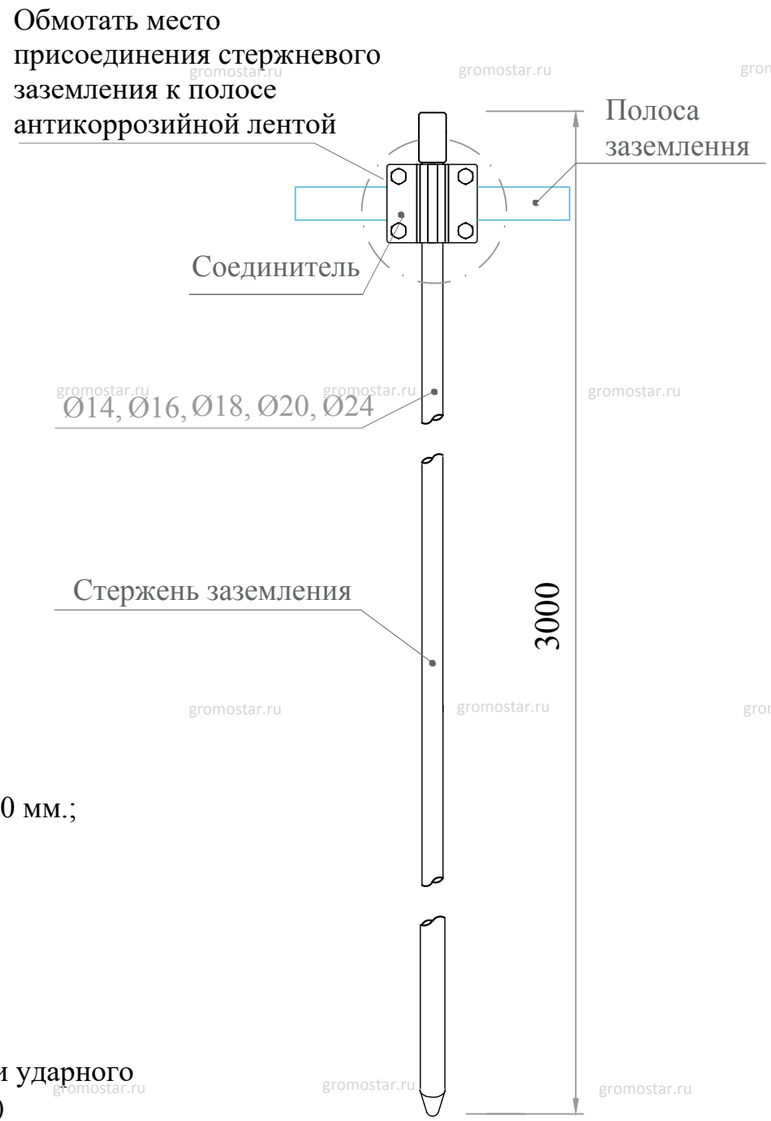

В комплект входить:

- стержень заземления L-3000 мм.;
- соединитель заземления;
- полоса;
- гермолента;

Стержни заглублять в землю с помощью кувалды или ударного инструмента (дополнительно нужна ударная насадка)

Согласованно

Взам. инв №

Подп. и дата

Инв.№ подл.

Изм.	Кол.уч.	Лист	№ Док.	Подп.	Дата	Альбом типовых технических решений для устройства молниезащиты на зданиях со скатной кровлей		
						Внешняя система молниезащиты	Стадия	Лист	Листов
							РП		
						Схема устройства единичного модульного заземления из стержней заземления L-3000 мм.	ГРОМОСТАР www.gromostar.ru		

gromostar.ru

Схема устройства единичного модульного заземления
Из стержней заземления L-3000 мм.

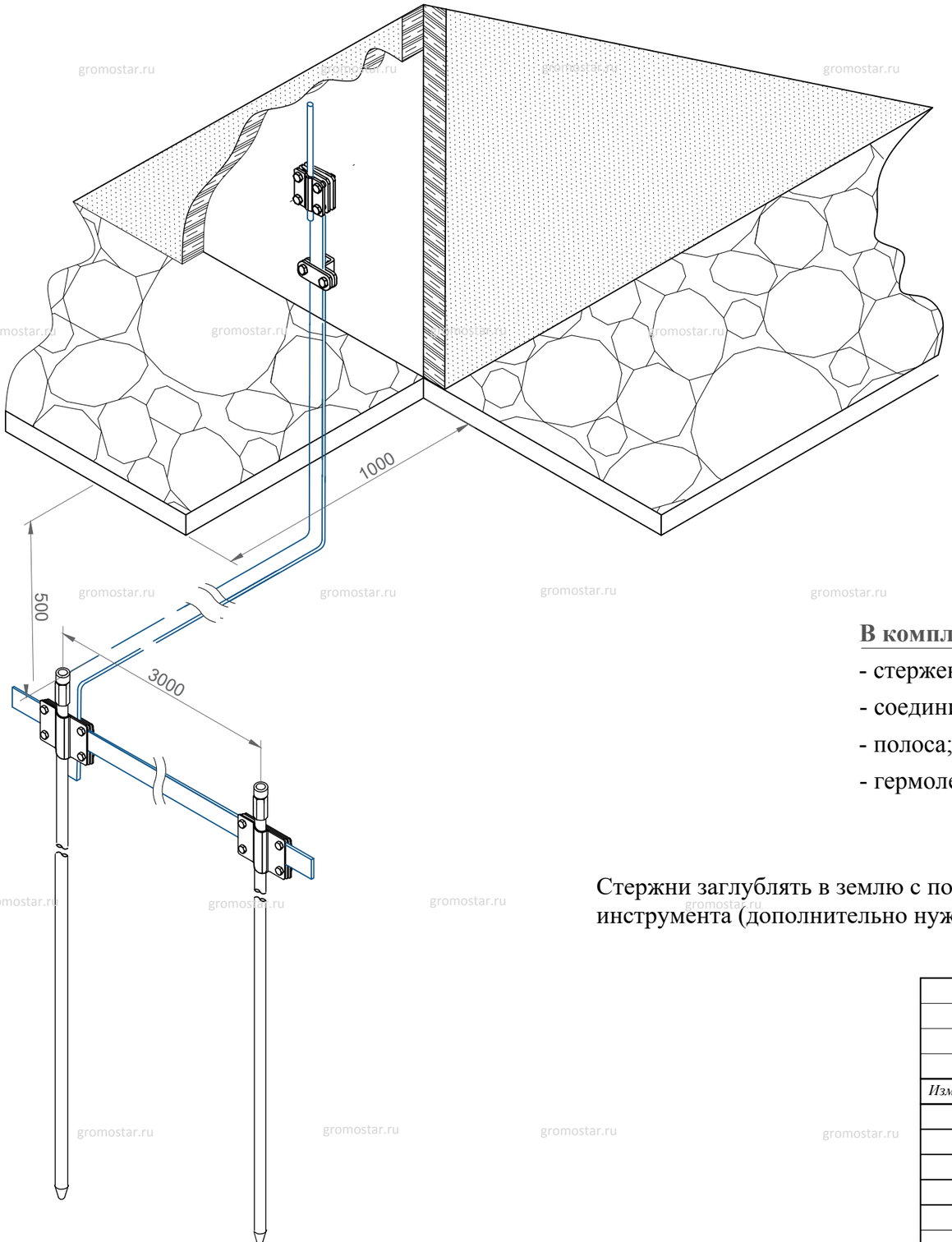

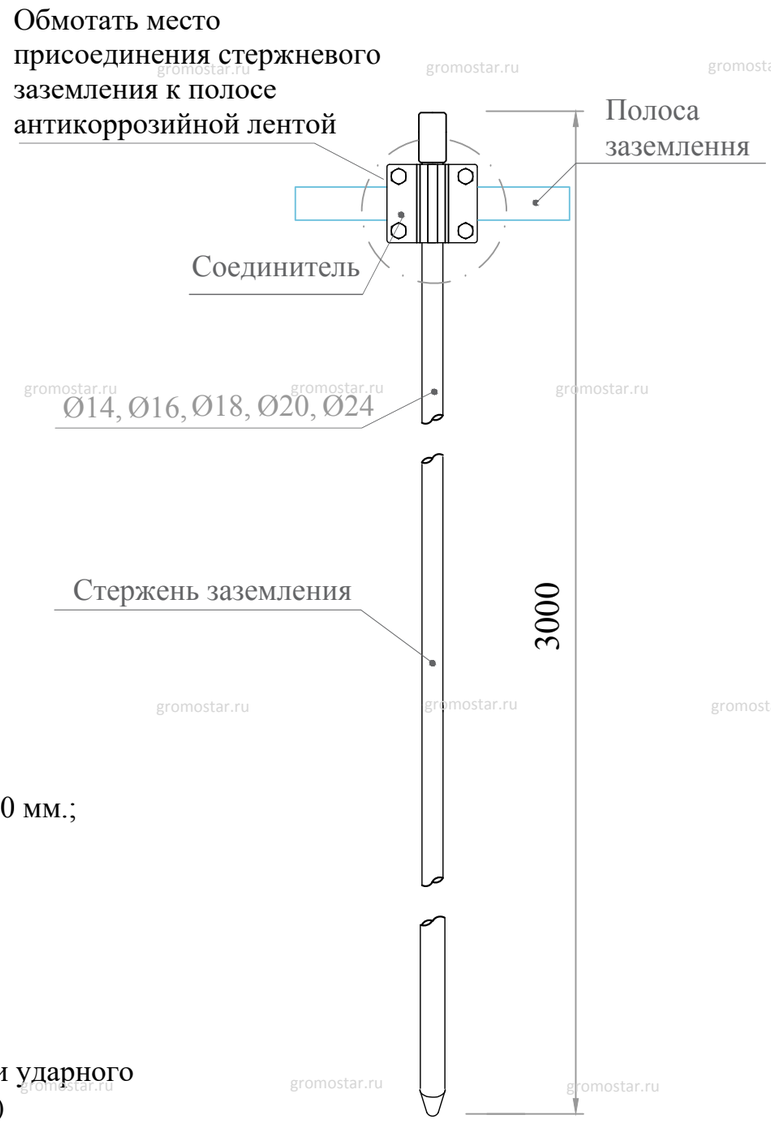

В комплект входить:

- стержень заземления L-3000 мм.;
- соединитель заземления;
- полоса;
- гермолента;

Стержни заглублять в землю с помощью кувалды или ударного инструмента (дополнительно нужна ударная насадка)

Согласованно

Взам. инв №

Подп. и дата

Инв.№ подл.

Изм.	Кол.уч.	Лист	№ Док.	Подп.	Дата

Альбом типовых технических решений для устройства молниезащиты на зданиях со скатной кровлей

Внешняя система молниезащиты

Стадия	Лист	Листов
РП		

Схема устройства единичного модульного заземления из стержней заземления L-3000 мм.

ГРОМОСТАР
www.gromostar.ru

gromostar.ru

Схема устройства единичного модульного заземления
Из стержней заземления L-3000 мм.

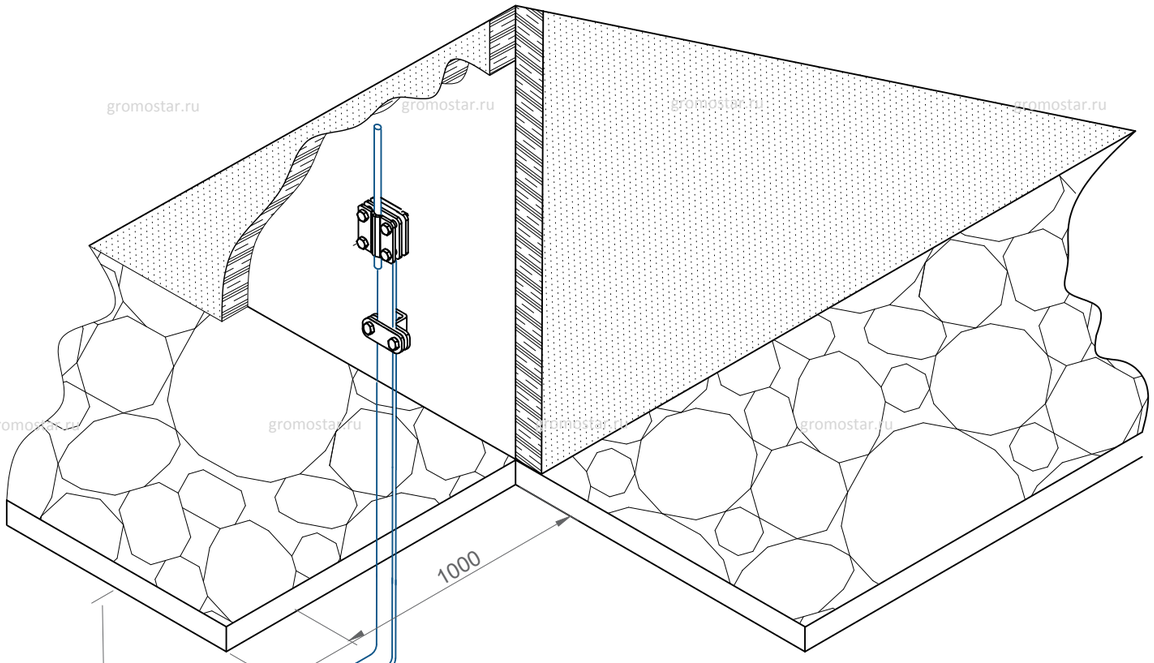

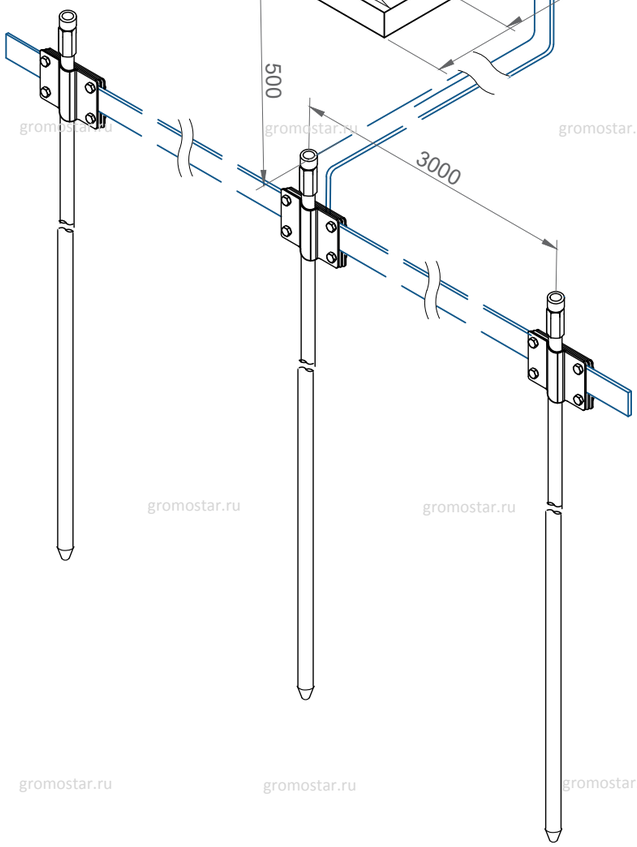

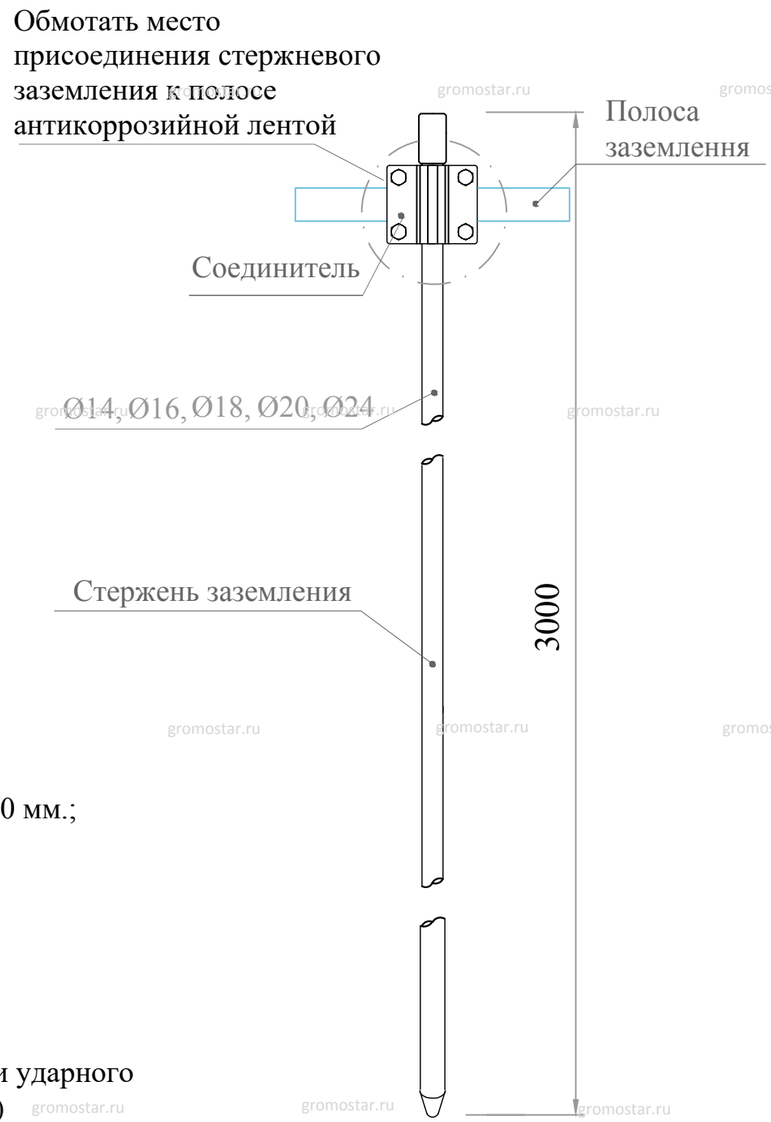

В комплект входить:

- стержень заземления L-3000 мм.;
- соединитель заземления;
- полоса;
- гермолента;

Стержни заглублять в землю с помощью кувалды или ударного инструмента (дополнительно нужна ударная насадка)

Согласованно

Взам. инв.№

Подп. и дата

Инв.№ подл.

Изм.	Кол.уч.	Лист	№ Док.	Подп.	Дата	Альбом типовых технических решений для устройства молниезащиты на зданиях со скатной кровлей		
						Внешняя система молниезащиты	Стадия	Лист	Листов
							РП		
						Схема устройства единичного модульного заземления из стержней заземления L-3000 мм.	ГРОМОСТАР www.gromostar.ru		

gromostar.ru