Мачта для тросового молниеприёмника 9,5 метров из оцинкованной стали, артикул GR170591

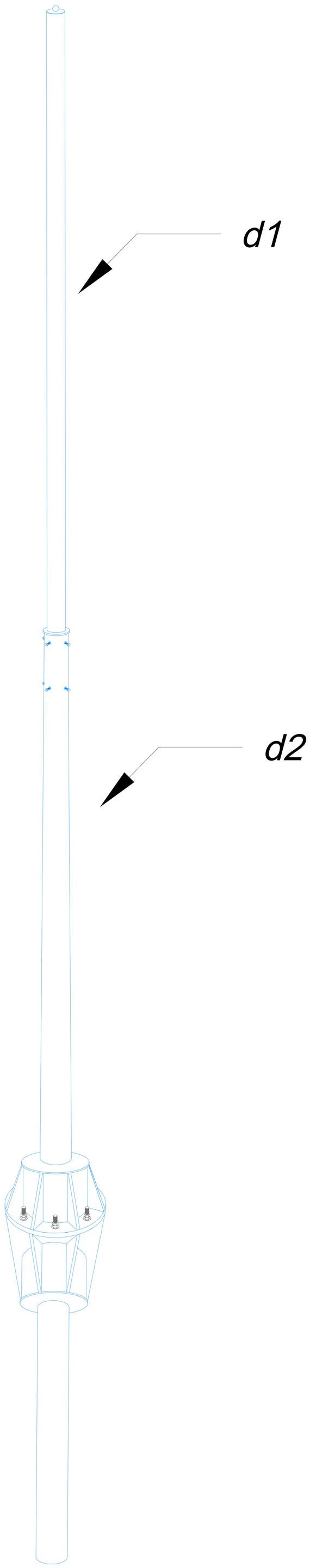

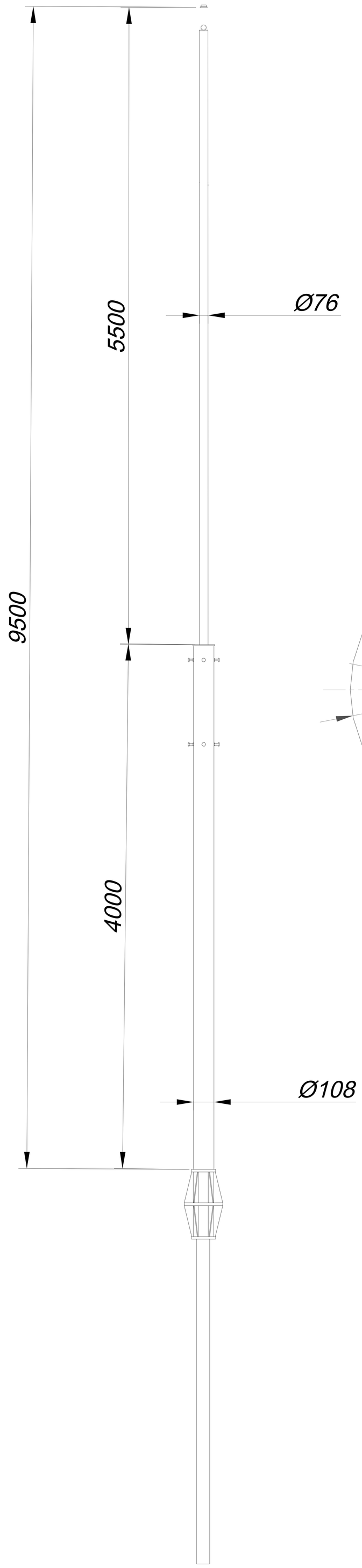

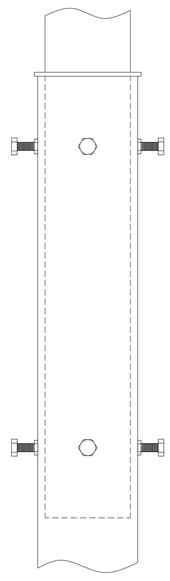

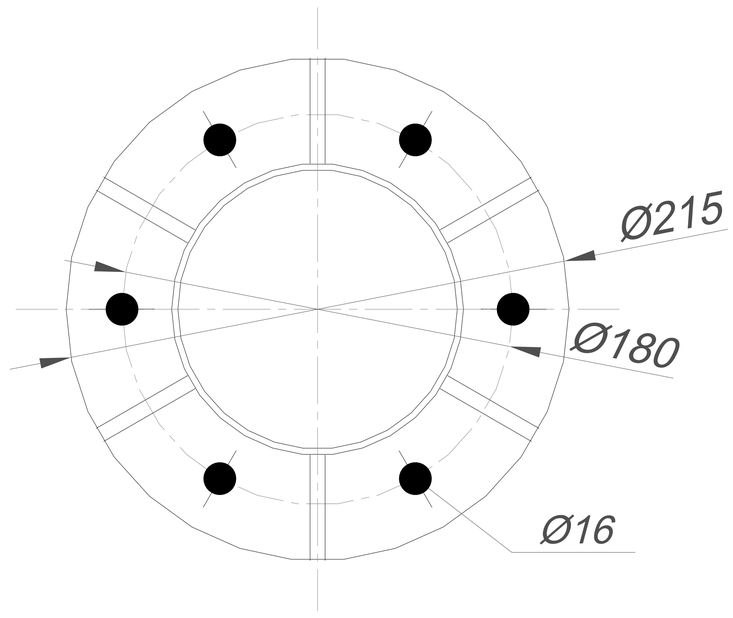

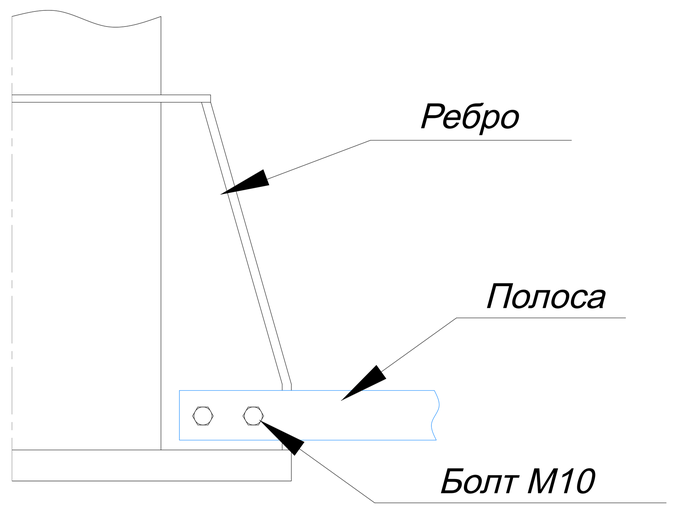

					ООО "СТРОЙПЛАЗА " gromostar.ru E-mail: z5954455@yandex.ru тел. +7 (999) 595-44-55	Лист
Изм.	Листов	№док.	Подп.	Дата		170591

Вариант устройства заземления и фундамента для мачты от 6,5 до 11,5 метров

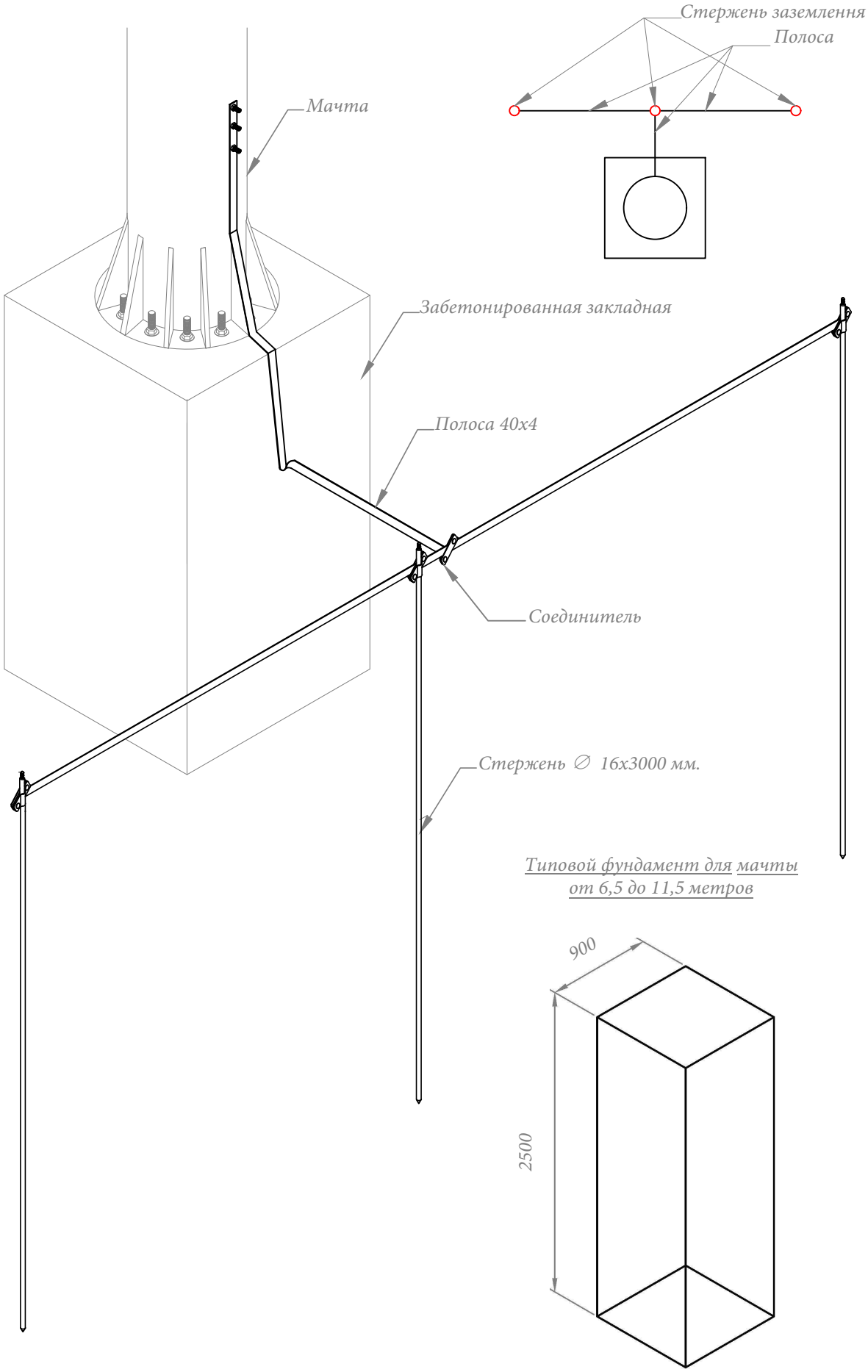

Типовой фундамент для мачты от 6,5 до 11,5 метров

					ООО "СТРОЙПЛАЗА " gromostar.ru E-mail: z5954455@yandex.ru тел. +7 (999) 595-44-55	Лист
Изм.	Листов	№ док.	Подп.	Дата		170

Вариант устройства глубинного заземления и фундамента для мачты от 6,5 до 11,5 метров

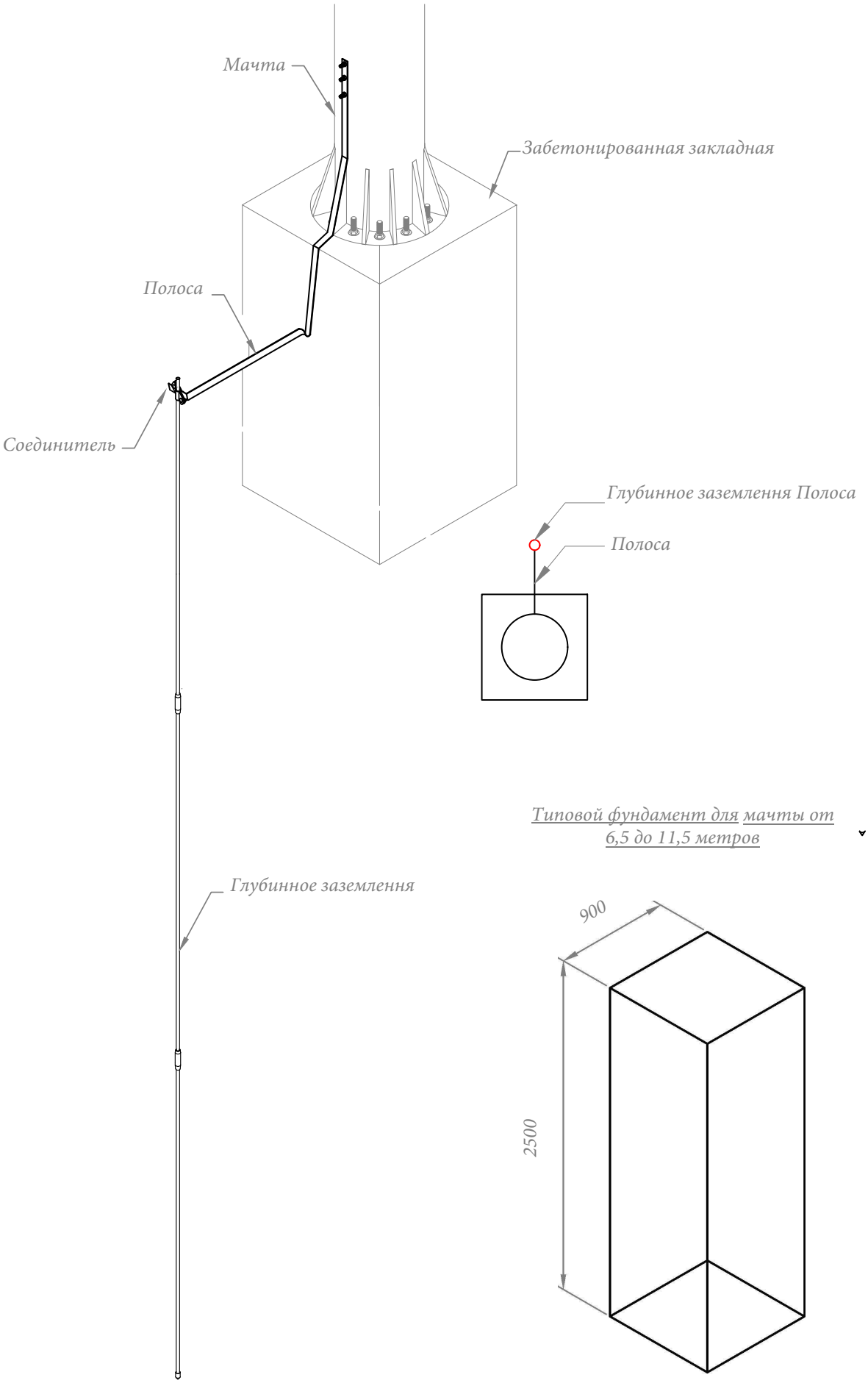

Типовой фундамент для мачты от 6,5 до 11,5 метров

Молниезащита ГРПШ

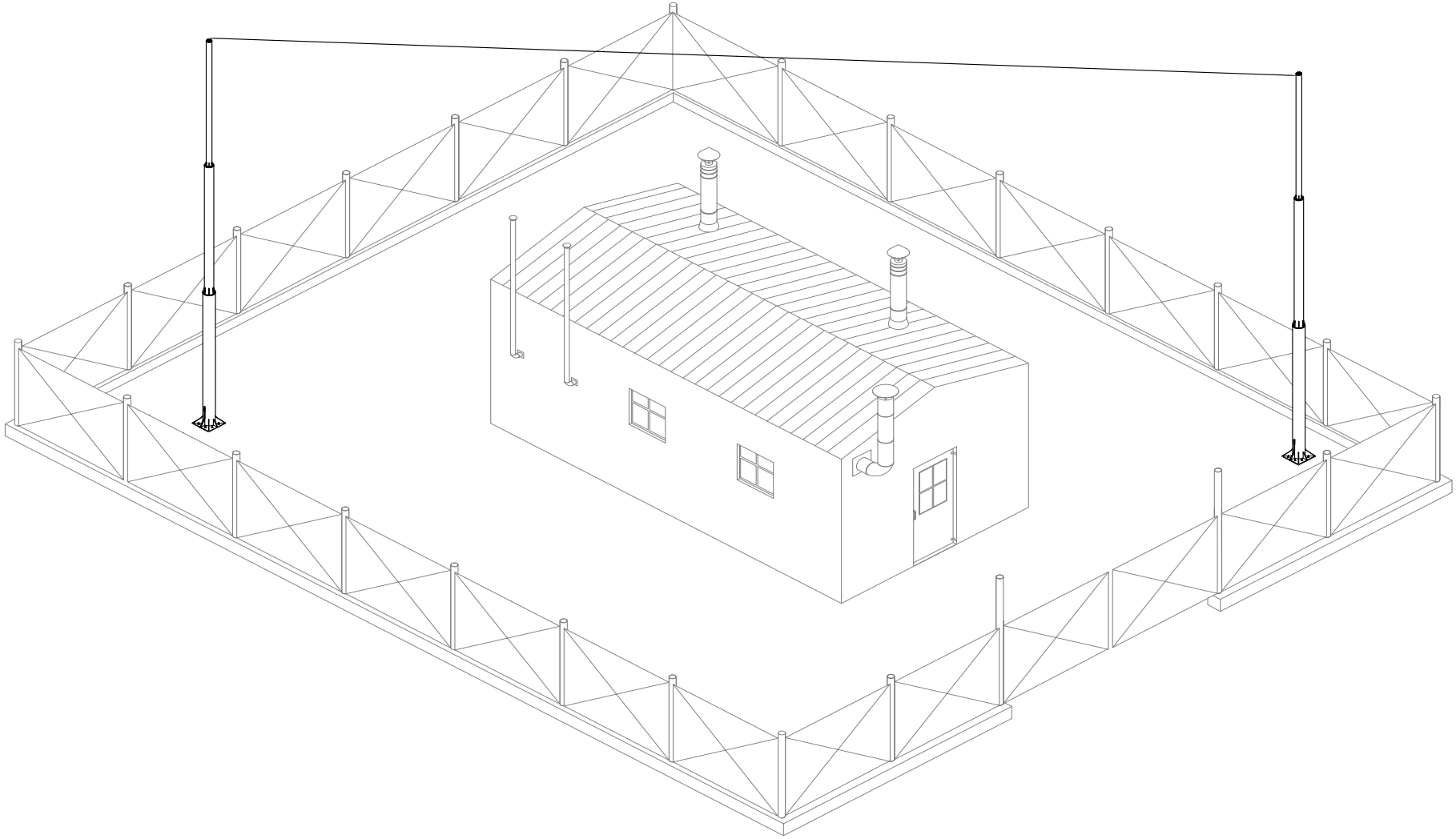

					ООО "СТРОЙПЛАЗА " gromostar.ru E-mail: z5954455@yandex.ru тел. +7 (999) 595-44-55	Лист
Изм.	Листов	№ док.	Подп.	Дата		170

Молниезащита ангара

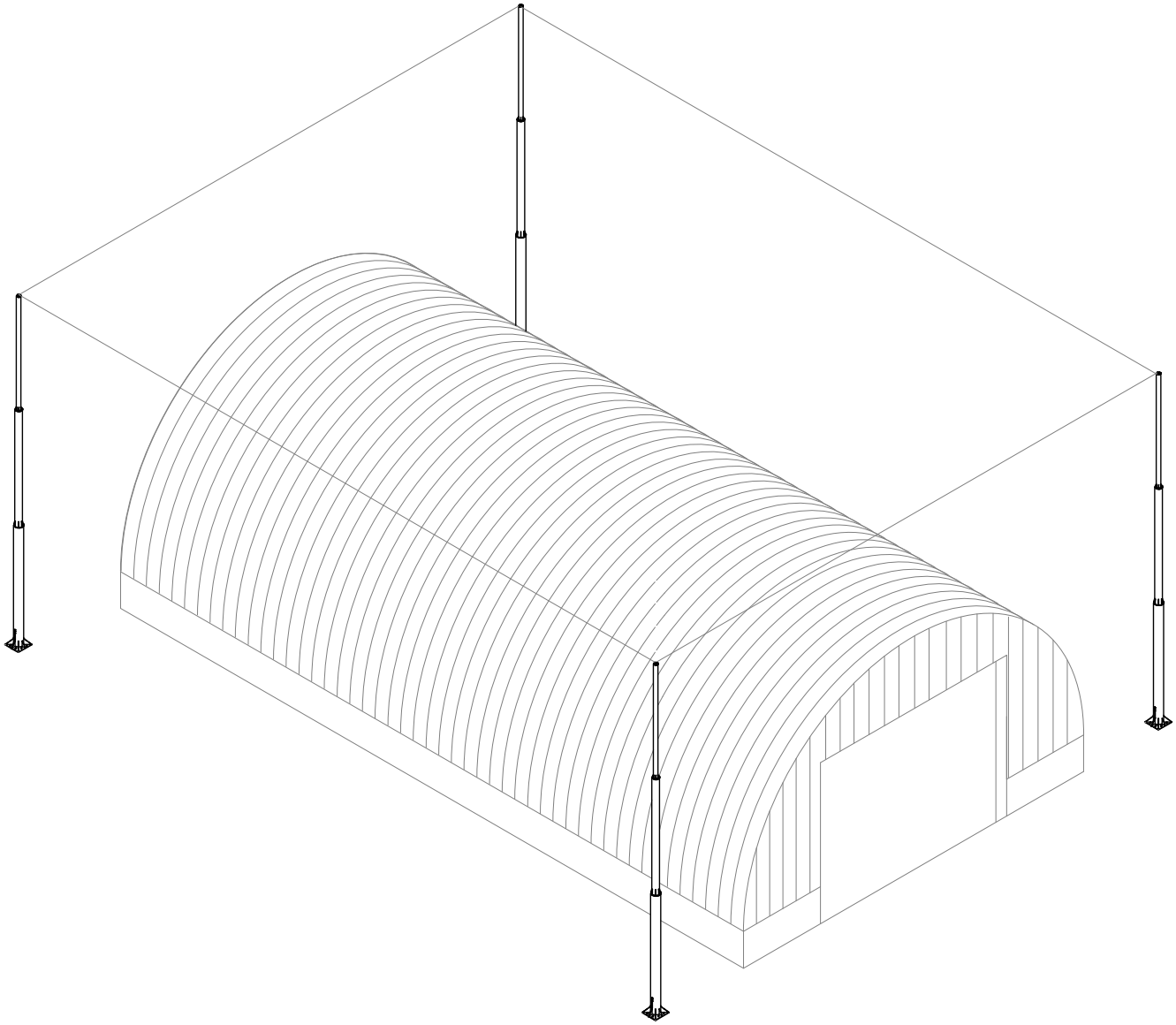

					ООО "СТРОЙПЛАЗА " gromostar.ru E-mail: z5954455@yandex.ru тел. +7 (999) 595-44-55	Лист
Изм.	Листов	№ док.	Подп.	Дата		170

Молниезащита хранилищ с взрывчатыми веществами

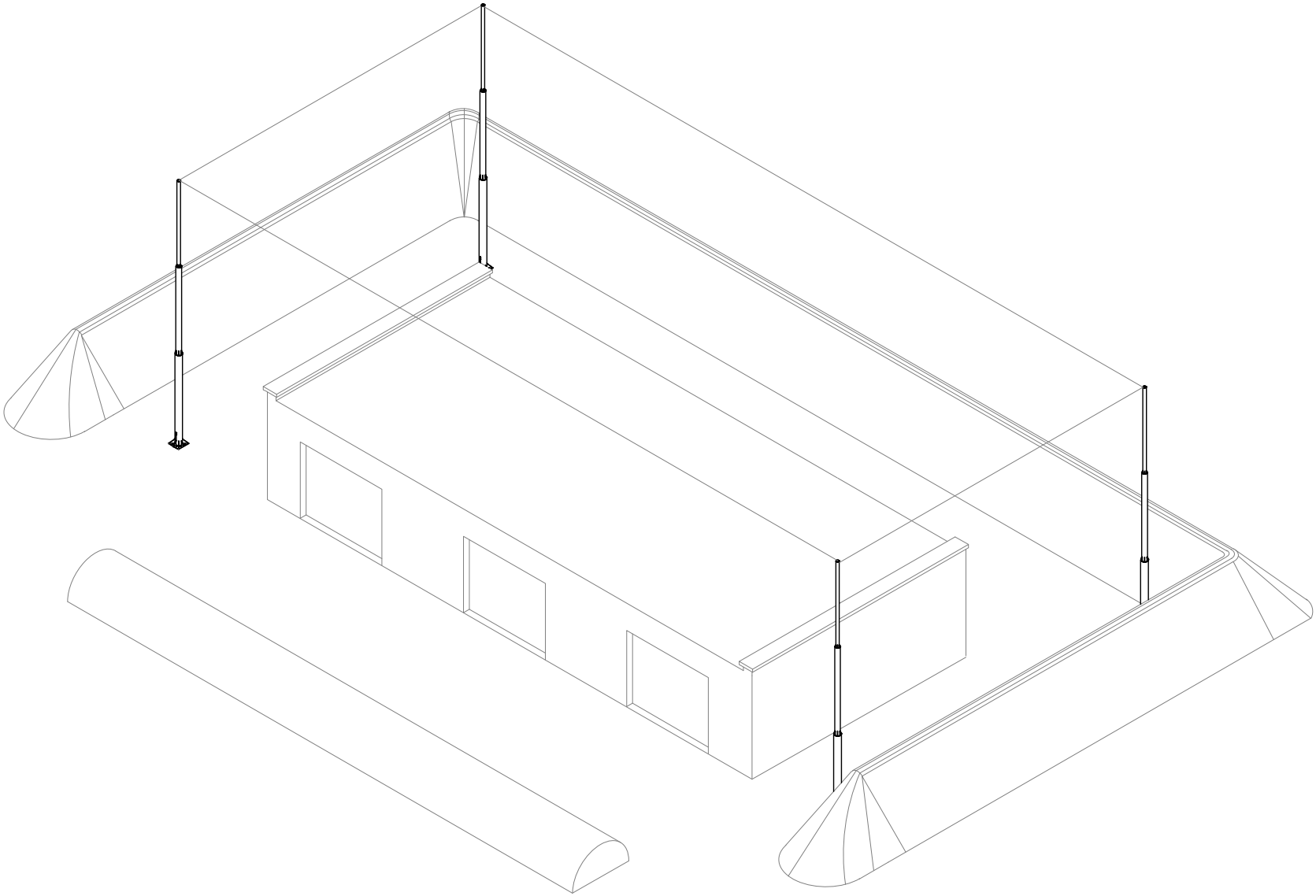

					ООО "СТРОЙПЛАЗА " gromostar.ru E-mail: z5954455@yandex.ru тел. +7 (999) 595-44-55	Лист
Изм.	Листов	№ док.	Подп.	Дата		170