По запросу на E-mail z5954455@yandex.ru Вышлем чертежи В AutoCAD и PDF

Мы даем право на использование данного материала с обязательной ссылкой на первоисточник gromostar.ru.

Коньковый держатель 50 мм.

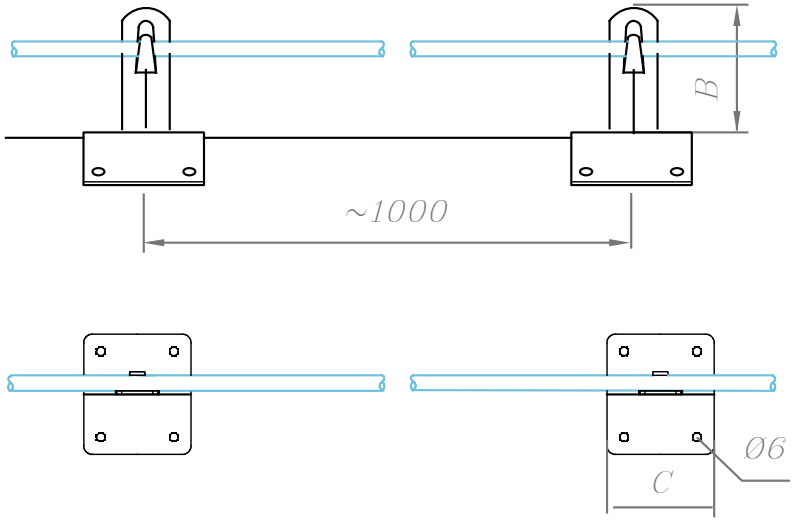

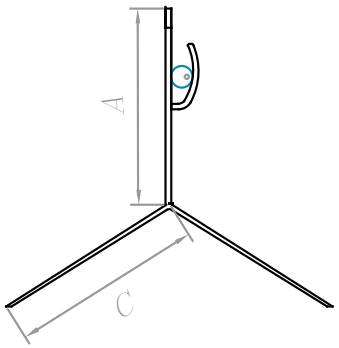

Держатель проводника устанавливается на конек кровли из металлочерепицы, профнастила, мягкой (гибкой) черепицы и на кровлю из волновых листов.

Круглый проводник Ø6–Ø10 мм, крепится в держатели по средствам механического зажатия между пластин. Сам держатель на поверхность крепится через гермопрокладку во избежание протечки, при помощи саморезов, заклепок, шурупов и т.д.

Соответствует нормативным документам регламентирующими требования к молниезащите зданий: «Инструкция по молниезащите зданий и сооружений» РД 34.21.122-87 от 30 июля 1987 года и «Инструкция по устройству молниезащиты зданий, сооружений и промышленных коммуникаций» СО 153-343.21.122-2003 от 30 июня 2003 г.

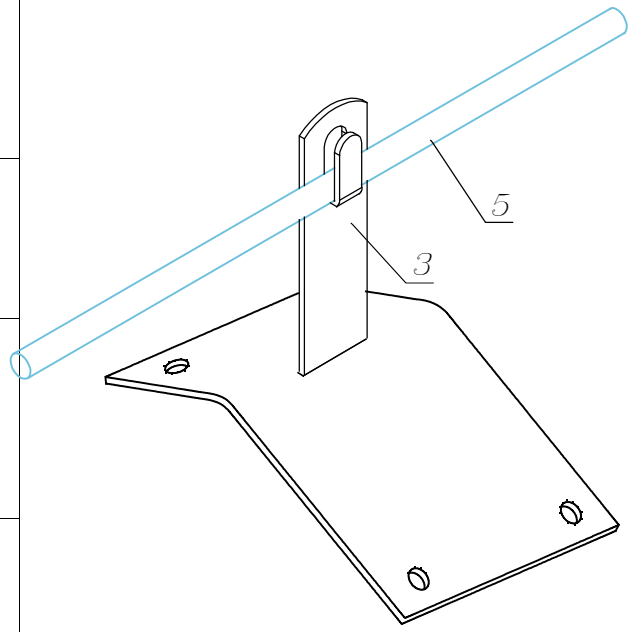

3	Держатель	
5	Проводник	

Размер AxBxC
50x100x70 мм.

GROM STAR

Коньковый держатель 50 мм.

Артикул	Материал	Вес
GR310121	Оцинкованная сталь	0,19
GR310122	Медь	0,21
GR310123	Нержавеющая сталь	0,19
GR310124	Окрашенная сталь	0,19
GR310125	Алюминий	0,08

Изм.	Кол.	Лист	№ док	Подпись	Дата	Молниезащита и заземление			
						Чертежи кровельных держателей для кровли из оцинкованной, нержавеющей, окрашенной стали, меди и алюминия	стад.	лист	листов
ГИП								15	89
Разраб.						Коньковый держатель 50 мм.	ООО «Стройплаза» z5954455@yandex.ru +7 (999) 595-44-55 gromostar.ru		
Проверил									
Утвердил									

Подпись и дата | Инв. № дубл. | Взам. инв. № | Подпись и дата | Инв. № подл.