По запросу на E-mail z5954455@yandex.ru Вышлем чертежи В AutoCAD и PDF

Мы даем право на использование данного материала с обязательной ссылкой на первоисточник gromostar.ru.

Держатель проводника snap с зажимом 100 мм.

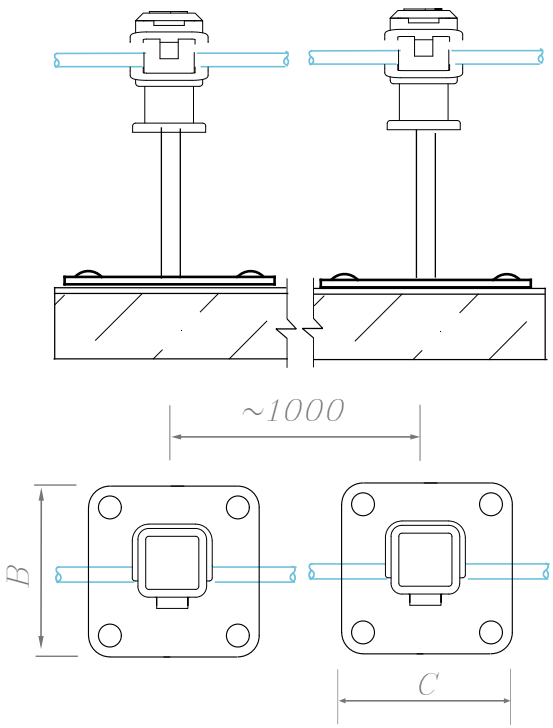

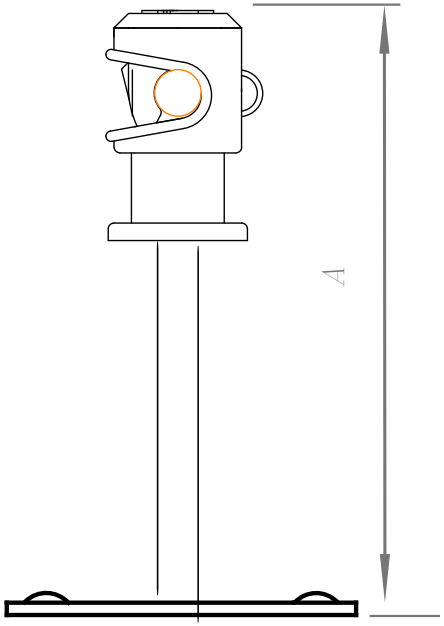

Держатель проводника устанавливается на кровлю из металлочерепицы, профнастила, мягкой (гибкой) черепицы. Так же может устанавливаться на парапеты, ветровые планки, стены и трубы.

Круглый проводник Ø6–Ø8 мм, крепится В держатели по средствам зажатия. Сам держатель на поверхность крепится через гермопрокладку Во избежание протечки, при помощи саморезов, заклепок, шурупов и т.д.

Соответствует нормативным документам регламентирующими требования к молниезащите зданий: «Инструкция по молниезащите зданий и сооружений» РД 34.21.122–87 от 30 июля 1987 года и «Инструкция по устройству молниезащиты зданий, сооружений и промышленных коммуникаций» СО 153–343.21.122–2003 от 30 июня 2003 г.

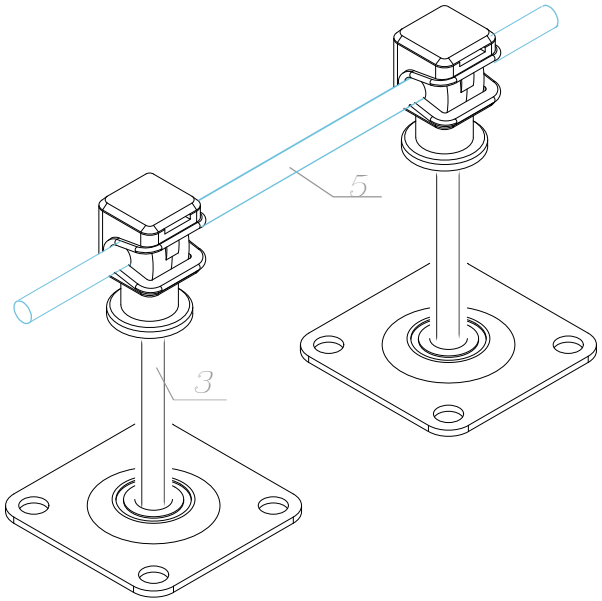

3	Держатель
5	Проводник

Размер AxBxC
100x70x70 мм.

GROM STAR

Держатель проводника snap с зажимом 100 мм.

Артикул	Материал	Вес
GR310601	Оцинкованная сталь	0,16
GR310602	Медь	0,17
GR310603	Нержавеющая сталь	0,16
GR310604	Окрашенная сталь	0,16
GR310605	Алюминий	0,12

Изм.	Кол.	Лист	№ док	Подпись	Дата
ГИП					
Разраб.					
Проверил					
Утвердил					

Молниезащита и заземление

Чертежи кровельных держателей для кровли из оцинкованной, нержавеющее, окрашенной стали, меди и алюминия

стад.	лист	листов
	76	89

Держатель проводника snap с зажимом 100 мм.

ООО «Стройплаза»
z5954455@yandex.ru
+7 (999) 595-44-55
gromostar.ru

Подпись и дата | Инв. № дубл. | Взам. инв. № | Подпись и дата | Инв. № подл.