По запросу на E-mail z5954455@yandex.ru Вышлем чертежи В AutoCAD и PDF

Мы даем право на использование данного материала с обязательной ссылкой на первоисточник gromostar.ru.

Держатель для кровли скручиваемый с зажимом

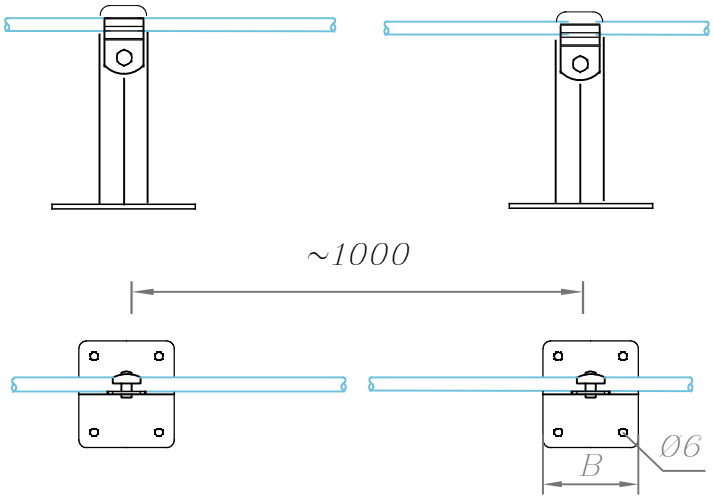

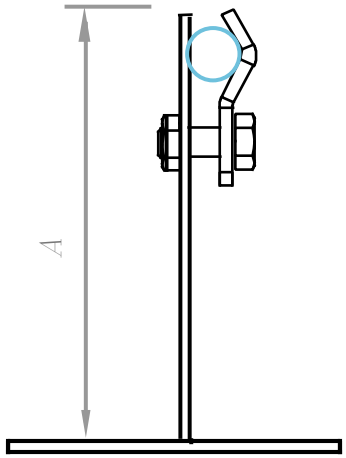

Держатель проводника устанавливается на кровлю из профнастила и мягкой (гибкой) черепицы. Так же может устанавливаться на парапеты, ветровые планки. С помощью держателя можно соединить круглы проводники, Ø6–Ø10 мм.

Круглый проводник Ø6–Ø10 мм, крепится в держатели по средствам болтового зажатия между пластин. Сам держатель на поверхность крепится через гермопрокладку во избежание протечки, при помощи саморезов, заклепок, шурупов и т.д.

Соответствует нормативным документам регламентирующими требования к молниезащите зданий: «Инструкция по молниезащите зданий и сооружений» РД 34.21.122-87 от 30 июля 1987 года и «Инструкция по устройству молниезащиты зданий, сооружений и промышленных коммуникаций» СО 153-343.21.122-2003 от 30 июня 2003 г.

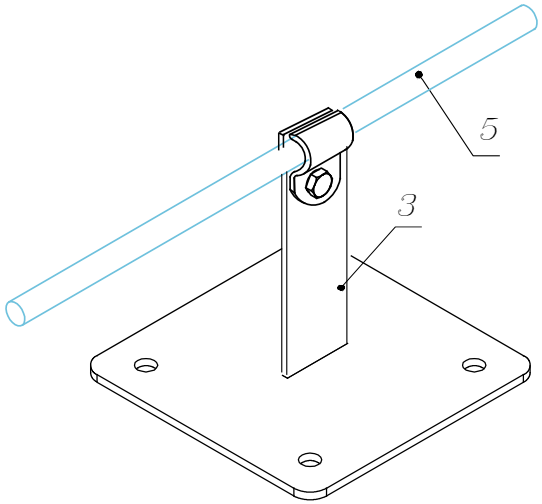

3	Держатель
5	Проводник

Размер AxBxC
150x70x70 мм.

GROM STAR

Держатель для кровли скручиваемый с зажимом

Артикул	Материал	Вес
GR310861	Оцинкованная сталь	0,19
GR310862	Медь	0,21
GR310863	Нержавеющая сталь	0,19
GR310864	Окрашенная сталь	0,19
GR310865	Алюминий	0,09

Изм.	Кол.	Лист	№ док	Подпись	Дата
ГИП					
Разраб.					
Проверил					
Утвердил					

Молниезащита и заземление

Чертежи кровельных держателей для кровли из оцинкованной, нержавеющей, окрашенной стали, меди и алюминия

стад.	лист	листов
	37	89

Держатель для кровли скручиваемый с зажимом

ООО «Стройплаза»
z5954455@yandex.ru
+7 (999) 595-44-55
gromostar.ru

Подпись и дата | Инв. № дубл. | Взам. инв. № | Подпись и дата | Инв. № подл.