Соединитель плоского проводника и круглого проводника Ø10 мм. - Ø12 мм. с двумя болтами зажатия.

Соединитель плоского проводника и круглого проводника Ø10 мм. - Ø12 мм. с двумя болтами зажатия, размером 70х70 мм предназначен для соединения круглых и плоских проводников. Соединители выпускаются из различных материалов что дает возмолность соединять круглые и плоские проводники, молниеприёмников всех видов. При помощи соединителя можно соединить проводник параллельно.

Артикул (код)	Материал	Вес кг.
GR 048801	Соединитель оцинкованный St/Zn	0,13
GR 048802	Соединитель медный Cu	0,15
GR 048803	Соединитель нержавейка VA	0,14
GR 048805	Соединитель алюминиевый Al	0,05
GR 048807	Соединитель латунный Cu/Zn	0,15

Соединитель плоского проводника и круглого проводника Ø10 мм. - Ø12 мм. размером 70х70 мм. выпускается из оцинкованной стали St/Zn, меди Cu, нержавеющей стали VA, алюминия Al и латуни Cu/Zn. По желанию покупателя пластины соединителей могут быть изготовленный из различных видов материала. Толщина соединителей в зависимости от назначения и материала варируется от 2 мм. до 4 мм.

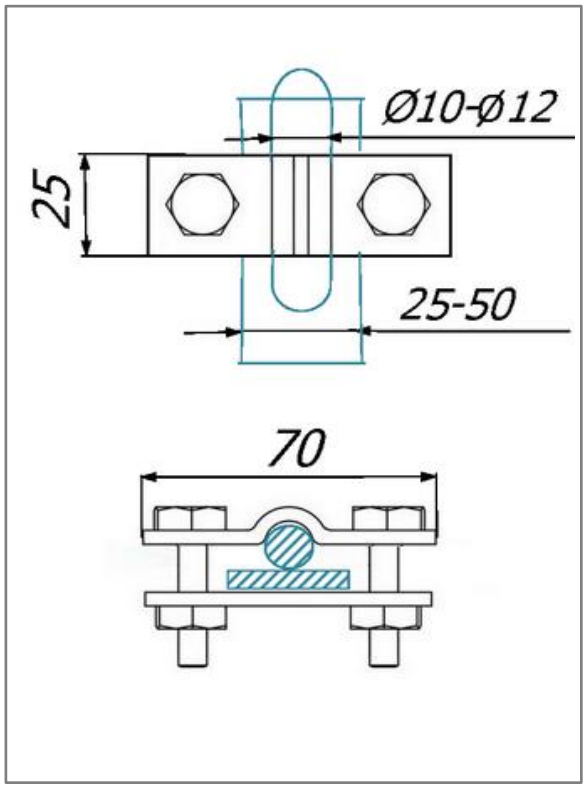

В разделе проводники вы можите посмотреть и подобрать проволоку любого диаметра. А в раздели мачты большой выбор молниеприёмных мачт разных размеров.

Соединитель плоского проводника и круглого проводника Ø10 мм. - Ø12 мм. с двумя болтами зажатия.

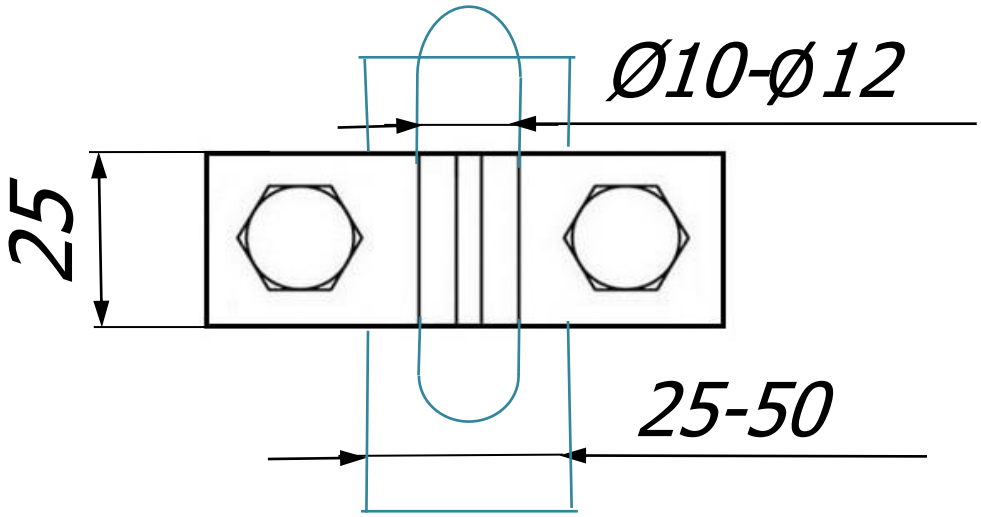

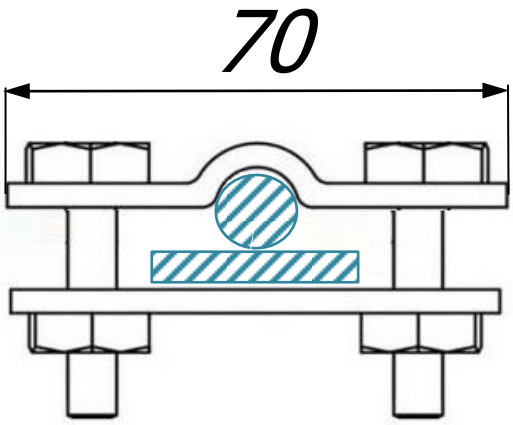

Соединитель плоского проводника и круглого проводника Ø10 мм. - Ø12 мм. с двумя болтами зажатия, размером 70x70 мм предназначен для соединения круглых и плоских проводников. Соединители выпускаются из различных материалов что дает возмолность соединять круглые и плоские проводники, молниеприёмников всех видов. При помощи соединителя можно соединить проводник параллельно.

Арт.	Материал.	Вес кг.
GR 048801	Соединитель оцинкованный St/Zn	0,13
GR 048802	Соединитель медный Cu	0,15
GR 048803	Соединитель нержавейка VA	0,14
GR 048805	Соединитель алюминиевый Al	0,05
GR 048807	Соединитель латунный Cu/Zn	0,15

Соединитель плоского проводника и круглого проводника Ø10 мм. - Ø12 мм. размером 70x70 мм. выпускается из оцинкованной стали St/Zn, меди Cu, нержавеющей стали VA, алюминия Al и латуни Cu/Zn. По желанию покупателя пластины соединителей могут быть изготовленный из различных видов материала. Толщина соединителей в зависимости от назначения и материала варируется от 2 мм. до 4 мм.