Молниеприемная сетка 6х6 метров из оцинкованной стали, артикул GR100011

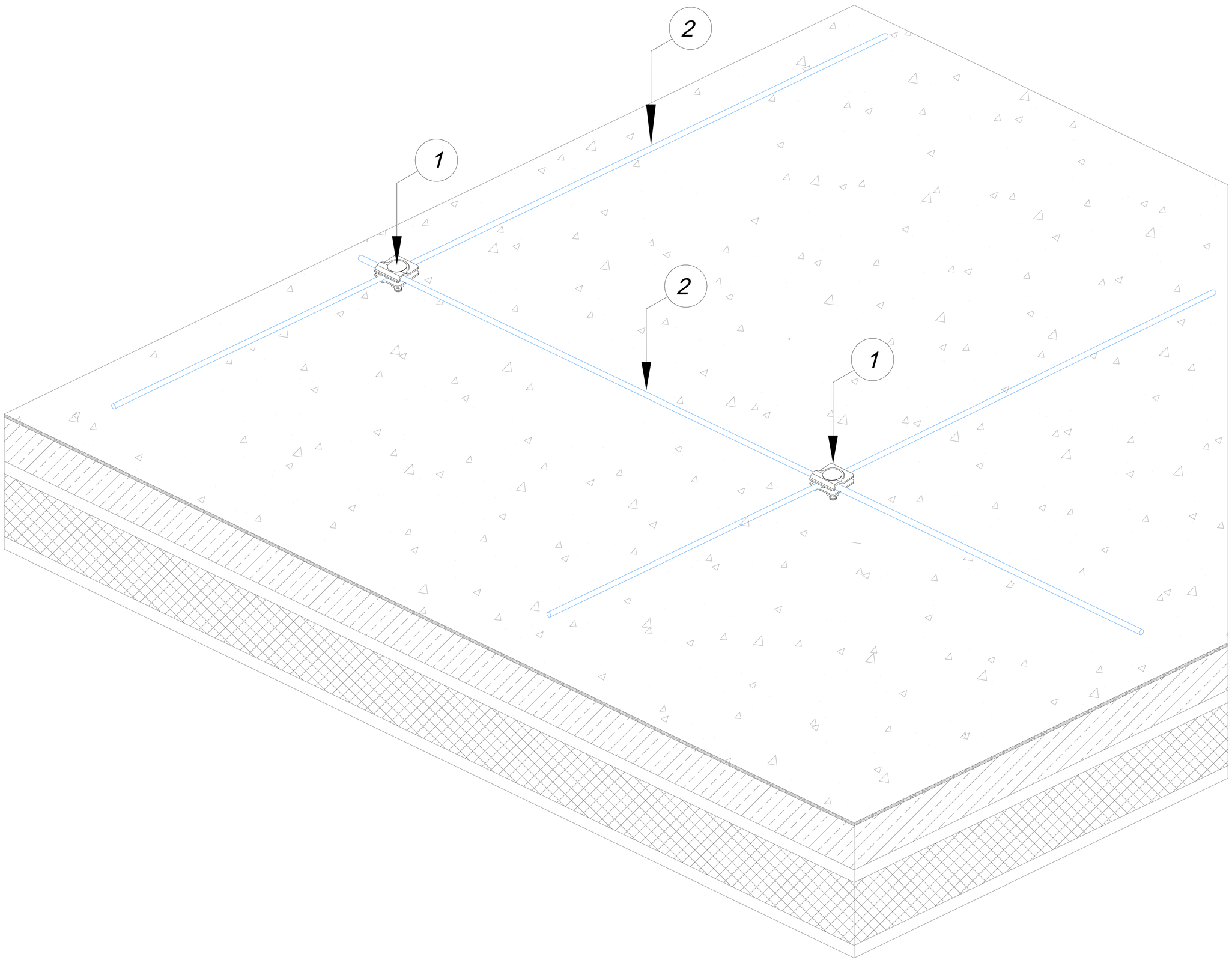

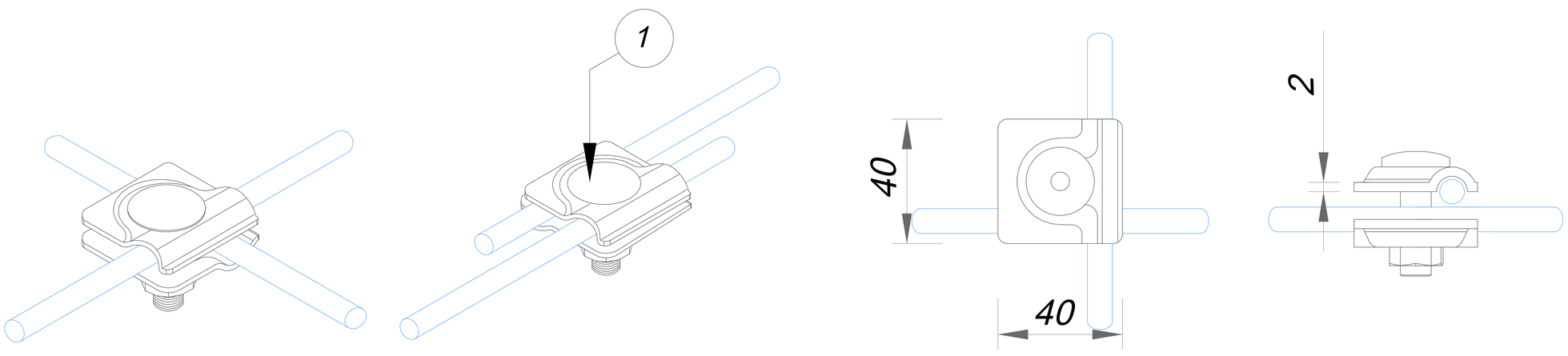

В комплектующие для молниеприёмной сетки 6х6 метров входит:

№	Название	Материал	Артикул	Расход на 1 м.кв.
1	Соединитель универсальный для проволоки	Оцинкованная сталь	GR410041	0,5000
2	Круглый проводник проволока Ø8 мм.	Оцинкованная сталь	GR510081	0,1000

					ООО "СТРОЙПЛАЗА" gromostar.ru E-mail: z5954455@yandex.ru тел. +7 (999) 595-44-55	Лист
Изм.	Листов	№док.	Подп.	Дата		100011