Молниеприёмник с креплением на круглые трубы диаметром до 300 мм. высотой 3,5 метра.

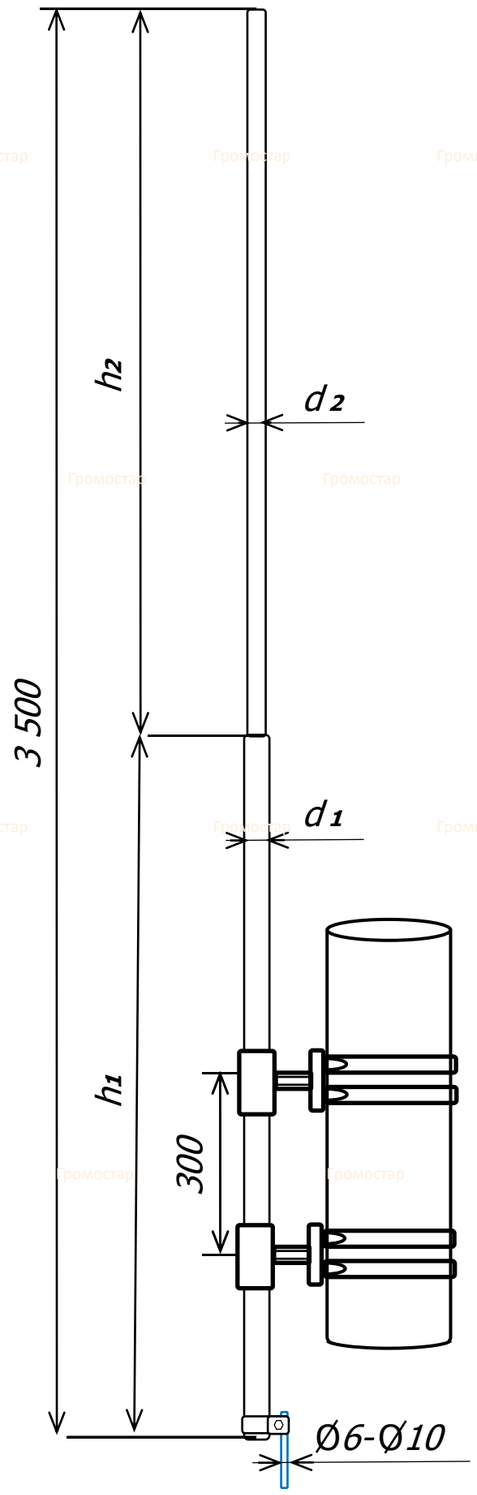

Молниеприёмник с креплением на круглые трубы высотой 3,5 метра Громостар предназначен для молниезащиты элементов крыши или устройств, которые, согласно технике безопасности, невозможно присоединить к токоотводам. Крепиться на трубы с помощью хомутов. В комплект входит: молниеприёмная мачта, соединитель мачты и проводника диаметром 6-10 мм., крепление для мачты, крепёжные элементы. Выпускается из меди, алюминия, оцинкованной, нержавеющей и окрашенной стали с порошковой окраской в стандартные цвета кровельных материалов.

Артикул	Материал	Вес (кг)	h1/h2 м/п	d1/d2 мм.
GR 097201	Оцинкованная сталь	4,07	2,5/1,0	20/16
GR 097202	Медь	2,93	2,5/1,0	16/8
GR 097203	Нержавеющая сталь	3,60	2,5/1,0	20/16
GR 097204	Окрашенная сталь	3,59	2,5/1,0	20/16
GR 097205	Алюминий	1,54	2,5/1,0	16/10

Состав комплекта:

Молниеприёмник Громостар

Соединитель молниеприёмика и проводника

Крепление для молниеприёмика на круглую трубу

Крепёжные элементы

GROMOSTAR

Изм.	Кол.	Лист	№ док	Подпи	Дата	Альбом технических решений устройства молниезащиты и заземления			
ГИП		Зиновьев				Устройство внешней молниезащиты	стадия	лист	листов
							Р	970	
Разраб.						Молниеприемник с креплением на круглые трубы диаметром до 300 мм. высотой 3,5 метра	ГРОМОСТАР тел. +7 (495) 664-30-15		
Проверил									
Утвердил									

Согласовано

Взам. инв №

Подп. и дата

Инв. №Подл.