Скоба-держатель полосы

Держатель проводника фасадный предназначен для крепления круглого проводника Ø6-Ø10 мм. на фасаде. Крепится при помощи шурупов, заклёпок или дюбель-гвоздей. Держатель позволяет на проведение проводника перпендикулярно краю крыши. Проводник крепится посредством вжатия в зажим

Артикул	Материал	Вес кг.
GR 037801	Оцинкованная сталь	0,05
GR 037802	Медь	0,06
GR 037803	Нержавеющая сталь	0,05
GR 037804	Окрашенная сталь	0,05
GR 037805	Алюминий	0,03

Держатель проводника фасадный для круглого проводника Ø6-Ø10 мм. Высота H=110 мм. Выпускается из оцинкованной стали, меди, нержавеющей стали, алюминия, окрашенной стали с порошковой окраской в цвета коричневый RAL8019, серебренный RAL9006, серый RAL9007, терракотовый RAL8004, чёрный RAL9005, синий RAL5001, зелёный RAL6002, красный RAL3009.

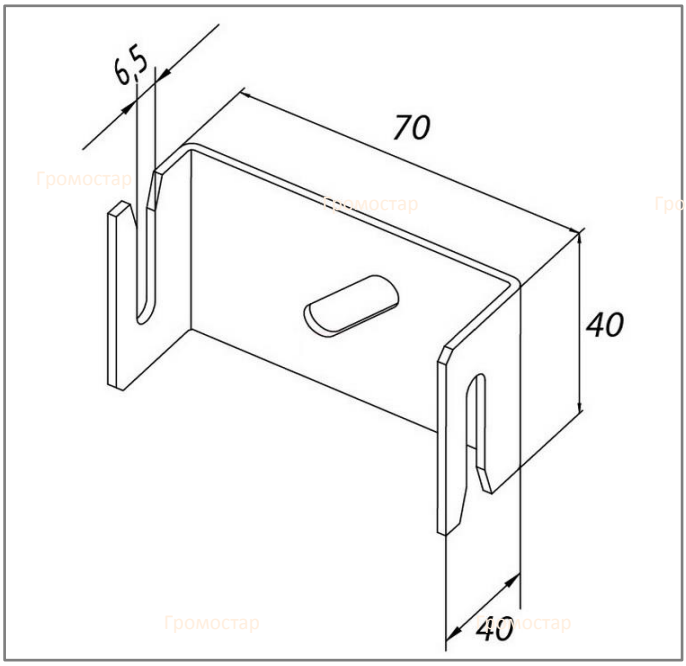

Инжинер ОТК ООО «СТРОЙПЛАЗА»

Порошкшвая окраска в цвета кровельного материала

RAL9007	RAL3009	RAL6002	RAL5001
RAL8004	RAL9005	RAL9006	RAL8019

В разделе проводники вы можете посмотреть и подобрать проволоку любого диаметра. А в раздели соединители большой выбор соединителей разных размеров.

Скоба-держатель полосы

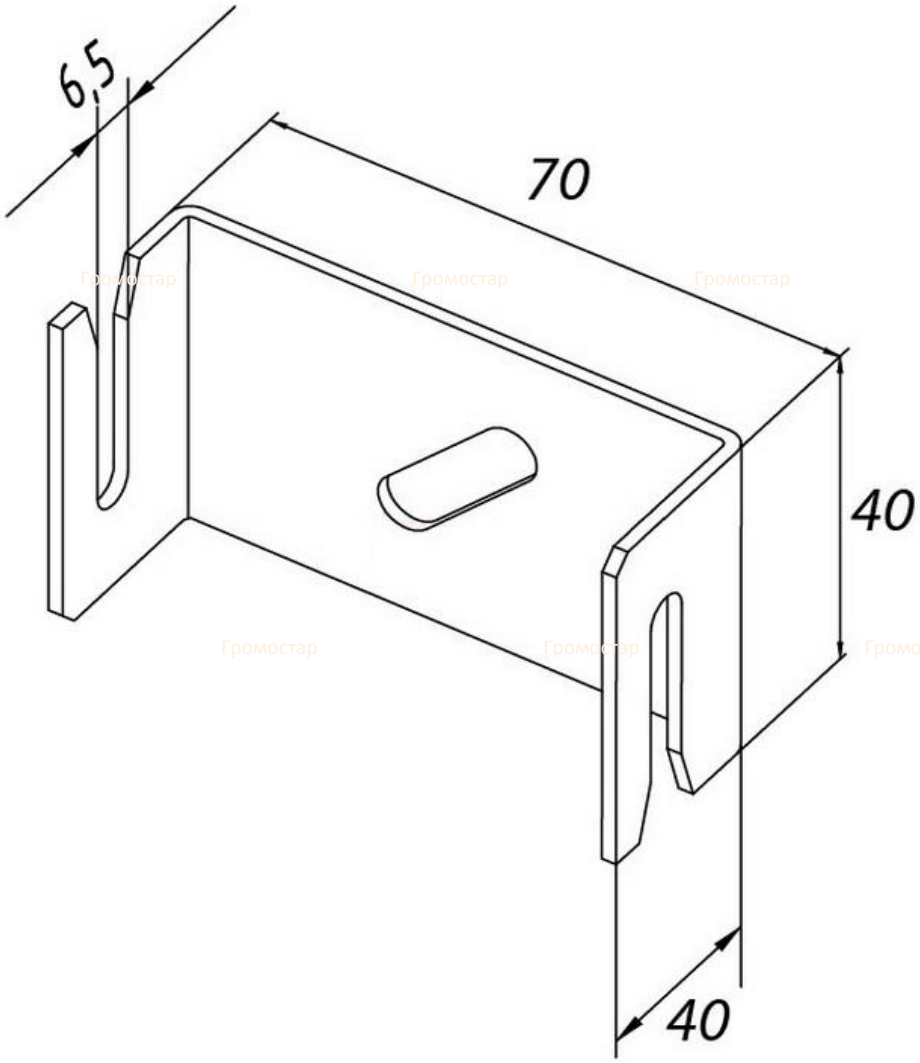

Держатель проводника фасадный предназначен для крепления круглого проводника Ø6-Ø10 мм. на фасаде. Крепится при помощи шурупов, заклёпок или дюбель-гвоздей. Держатель позволяет на проведение проводника перпендикулярно краю крыши. Проводник крепится посредством вжатия в зажим

Арт.	Материал.	Вес кг.
GR 037801	Оцинкованная сталь	0,05
GR 037802	Медь	0,06
GR 037803	Нержавеющая сталь	0,05
GR 037804	Окрашенная сталь	0,05
GR 037805	Алюминий	0,03

Держатель проводника фасадный для круглого проводника Ø6-Ø10 мм. Высота H=110 мм. Выпускается из оцинкованной стали, меди, нержавеющей стали, алюминия, окрашенной стали с порошковой окраской в цвета коричневый RAL8019, серебренный RAL9006, серый RAL9007, терракотовый RAL8004, чёрный RAL9005, синий RAL5001, зелёный RAL6002, красный RAL3009.