Молниеприёмная мачта на растяжках высотой 5 метров для тросового молниеприёмника

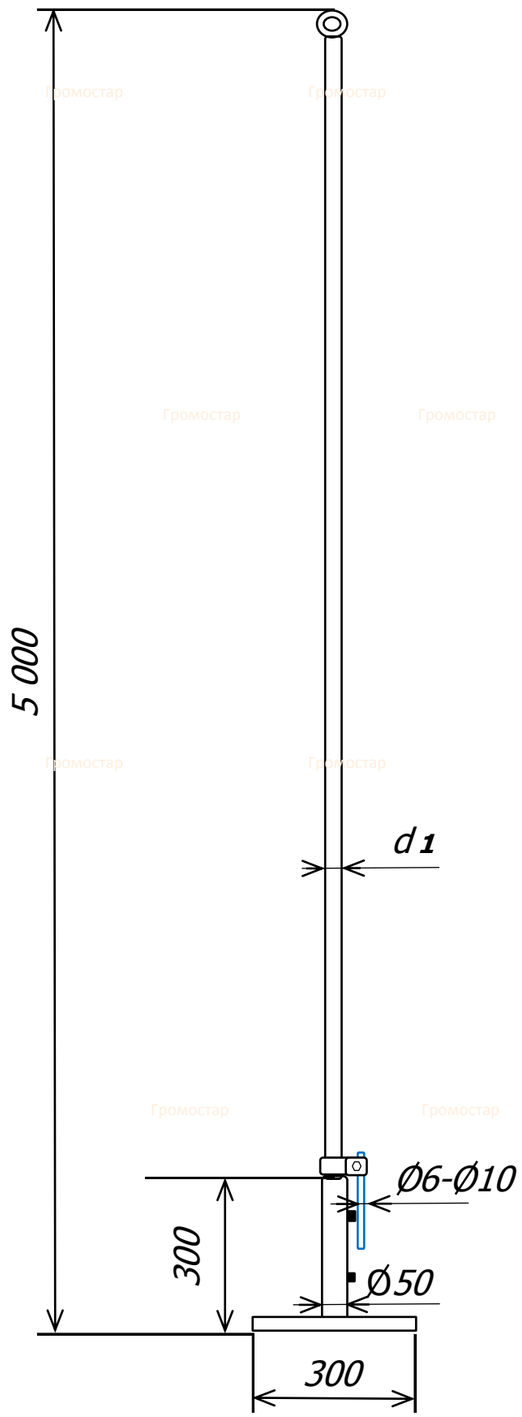

Молниеприёмная мачта на растяжках высотой 5 метров для тросового молниеприёмника Громостар предназначен для молниезащиты элементов крыши или устройств, которые, согласно технике безопасности, невозможно присоединить к токоотводам. В комплект входит: молниеприёмная мачта, крепление для для тросового молниеприёмника, соединитель мачты и проводника диаметром 6-10 мм., крепление для мачты, комплект растяжек, крепёжные элементы. Выпускается из меди, алюминия, оцинкованной, нержавеющей и окрашенной стали с порошковой окраской в стандартные цвета кровельных материалов.

Артикул	Материал	Вес (кг)	h1 (м/п)	d1 (мм)
GR 019001	Оцинкованная сталь	18,86	5,0	40
GR 019002	Медь	18,48	5,0	28
GR 019003	Нержавеющая сталь	12,59	5,0	40
GR 019004	Окрашенная сталь	17,14	5,0	40
GR 019005	Алюминий	10,64	5,0	30

Состав комплекта:

Молниеприёмная мачта Громостар

Крепление для для тросового молниеприёмника

Соединитель молниеприёмника и проводника

Крепление для молниеприёмной мачты

Комплект растяжек

Крепёжные элементы

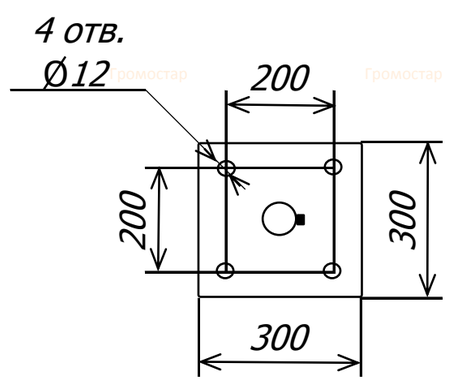

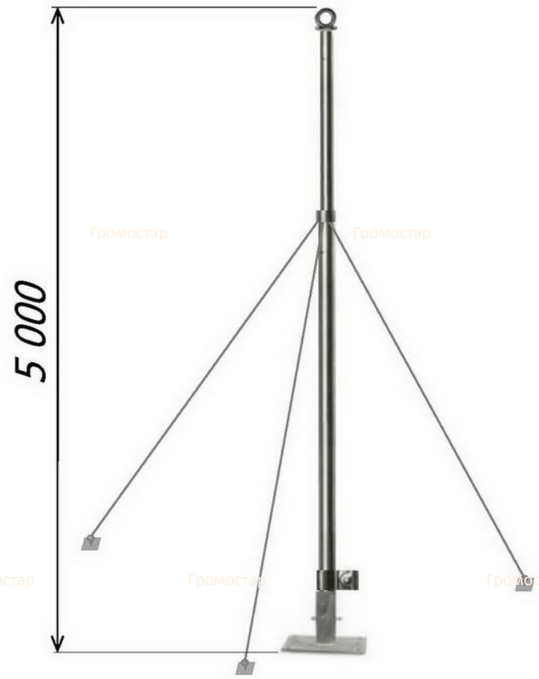

Изм.	Кол.	Лист	№ док	Подпи	Дата
ГИП		Зиновьев			
Разраб.					
Проверил					
Утвердил					

Альбом технических решений устройства молниезащиты и заземления

Устройство внешней молниезащиты

стадия	лист	листов
Р	190	

Молниеприёмная мачта на растяжках высотой 5 метров для тросового молниеприёмника

gromostar.ru тел. +7 (495) 664-30-15

Согласовано

Взам. инв №

Подп. и дата

Инв. №Подл.

Громостар