| Лист | Название | Примечание |
|---|---|---|
| 3 | Схема устройства комплекта безмуфтового заземления 3 штыря | |
| 4 | Схема устройства комплекта безмуфтового заземления 2 штыря | |
| 5 | Схема устройства комплекта безмуфтового заземления 2 штыря | |
| 6 | Схема устройства резьбового заземления 3 штыря | |
| 7 | Схема устройства резьбового заземления 2 штыря | |
| 8 | Схема устройства резьбового заземления 2 штыря | |
| 9 | Схема устройства контура заземления | |
| 10 | Схема устройства контура безмуфтового заземления для молниезащиты | |
| 11 | Схема устройства контура резьбового  заземления для молниезащиты | |
| 12 | Схема устройства комплекта безмуфтового глубинного заземления ⌀14 мм | |
| 13 | Схема устройства комплекта безмуфтового глубинного заземления ⌀16 мм | |
| 14 | Схема устройства комплекта безмуфтового глубинного заземления ⌀18 мм | |
| 15 | Схема устройства комплекта безмуфтового глубинного заземления ⌀20 мм | |
| 16 | Схема устройства комплекта безмуфтового глубинного заземления ⌀25 мм | |
| 17 | Схема устройства резьбового глубинного заземления ⌀14мм | |
| 18 | Схема устройства резьбового глубинного заземления ⌀16мм | |
| 19 | Схема устройства резьбового глубинного заземления ⌀18мм | |
| 20 | Схема устройства резьбового глубинного заземления ⌀20мм | |

| Лист | Название | Примечание |
|---|---|---|
| 21 | Схема устройства резьбового глубинного заземления ⌀25мм | |
| 22 | Схема присоединения дополнительного проводника к ж/б колонне в фундаменте | |
| 23 | Схема присоединения дополнительного проводника к ж/б колонне в фундаменте | |
| 24 | Схема прокладки полосы заземления в фундаменте | |
| 25 | Схема прокладки полосы заземления в фундаменте | |
| 26 | Схема устройства полосы заземления в фундаменте с арматурной сеткой | |
| 27 | Схема устройства полосы заземления в фундаменте с арматурной сеткой | |


Подп. и дата

Инв.N дубл.

Взам. инв.N

Подп. и дата

Инв.N подл.

| Изм. | Лист | N докум. | Подп. | Дата |
|---|---|---|---|---|
| Разраб. | | Володько М.И. | | |
| Пров. | | Шпак А.А. | | |
| Н. контр. | | Шпак А.А. | | |
| Утв. | | Бродников М.И. | | |

Альбом типовых технических решений для устройства молниезащиты и заземления

Система молниезащиты и заземления

| Стадия | Лист | Листов |
|---|---|---|
| РД | 2 | 27 |

СОДЕРЖАНИЕ

ООО "СтройПлаза"
gromostar.ru
+7(999)595-44-55

# Схема устройства комплекта безмуфтового заземления для молниезащиты 3 штыря

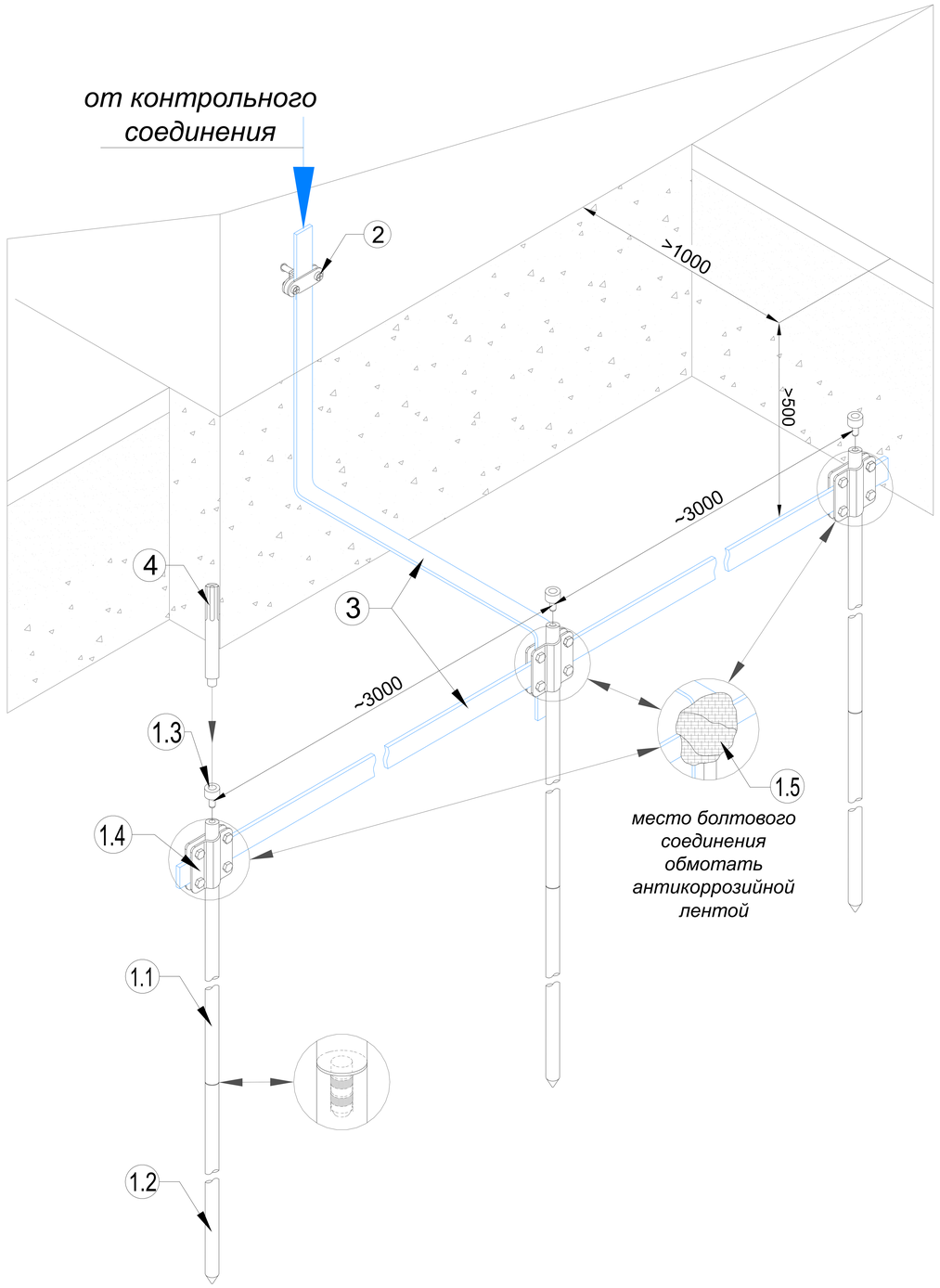


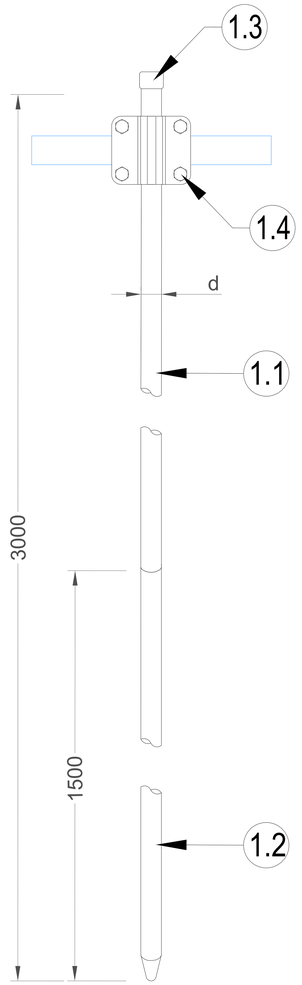


## Оцинкованная сталь

| № | Название | Артикул: Диаметр |
|---|---|---|
| 1 | Комплект безмуфтового заземления | GR630011: Ø14 мм<br>GR630111: Ø16 мм<br>GR630211: Ø18 мм<br>GR630311: Ø20 мм<br>GR630411: Ø25 мм |
| 1.1 | - стержень заземления безмуфтовый 1 500 мм. | |
| 1.2 | - стержень заземления острый 1 500 мм. | |
| 1.3 | - наконечник забивной для стержня | |
| 1.4 | - соединитель для стержня, полосы и круга | |
| 1.5 | - лента герметик | |
| 1.6 | - электропроводящая паста | |
| 2 | Держатель для полосы до 50 мм. | GR390021 |
| 3 | Полоса оцинкованная 40х4 мм. | GR520121 |
| 4 | Насадка для забивания заземления SDS-MAX | GR620690 |

## Нержавеющая сталь

| № | Название | Артикул: Высота |
|---|---|---|
| 1 | Комплект безмуфтового заземления | GR630013: Ø14 мм<br>GR630113: Ø16 мм<br>GR630213: Ø18 мм<br>GR630313: Ø20 мм<br>GR630413: Ø25 мм |
| 1.1 | - стержень заземления безмуфтовый 1 500 мм. | |
| 1.2 | - стержень заземления острый 1 500 мм. | |
| 1.3 | - наконечник забивной для стержня | |
| 1.4 | - соединитель для стержня, полосы и круга | |
| 1.5 | - лента герметик | |
| 1.6 | - электропроводящая паста | |
| 2 | Держатель для полосы до 50 мм. | GR390023 |
| 3 | Полоса оцинкованная 40х4 мм. | GR520123 |
| 4 | Насадка для забивания заземления SDS-MAX | GR620690 |

Подп. и дата | Инв.N дубл. | Взам. инв.N | Подп. и дата | Инв.N подл.

| Изм. | Лист | N докум. | Подп. | Дата | Альбом типовых технических решений для устройства молниезащиты и заземления | | |
|---|---|---|---|---|---|---|---|
| Разраб. | | Володько М.И. | | | Система молниезащиты и заземления | Стадия | Лист | Листов |
| Пров. | | Шпак А.А. | | | | РД | 3 | 27 |
| | | | | | Схема устройства безмуфтового заземления молниезащиты 3 штыря | ООО "СтройПлаза"<br>gromostar.ru<br>+7(999)595-44-55 | |
| Н. контр. | | Шпак А.А. | | | | | |
| Утв. | | Бродников М.И. | | | | | |

# Схема устройства комплекта безмуфтового заземления для молниезащиты 2 штыря

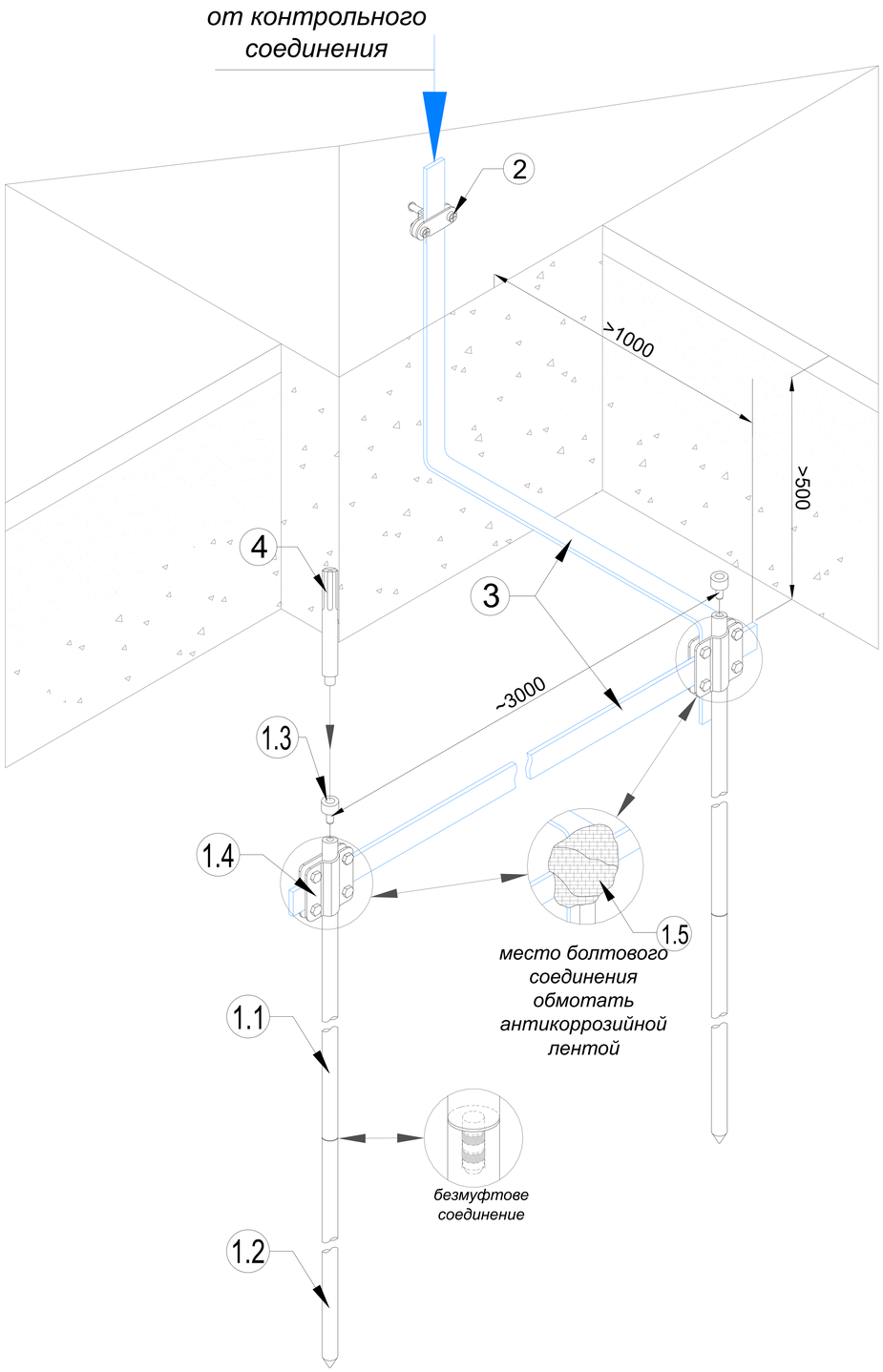


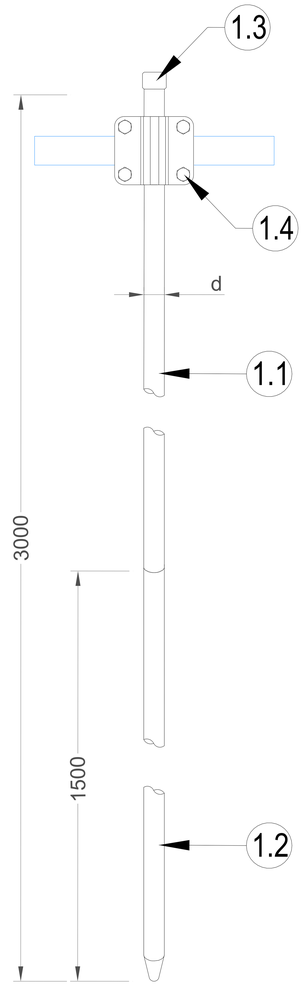


## Оцинкованная сталь

| № | Название | Артикул: Диаметр |
|---|---|---|
| 1 | Комплект безмуфтового заземления | GR630011: Ø14 мм<br>GR630111: Ø16 мм<br>GR630211: Ø18 мм<br>GR630311: Ø20 мм<br>GR630411: Ø25 мм |
| 1.1 | - стержень заземления безмуфтовый 1 500 мм. | |
| 1.2 | - стержень заземления острый 1 500 мм. | |
| 1.3 | - наконечник забивной для стержня | |
| 1.4 | - соединитель для стержня, полосы и круга | |
| 1.5 | - лента герметик | |
| 1.6 | - электропроводящая паста | |
| 2 | Держатель для полосы до 50 мм. | GR390021 |
| 3 | Полоса оцинкованная 40х4 мм. | GR520121 |
| 4 | Насадка для забивания заземления SDS-MAX | GR620690 |

## Нержавеющая сталь

| № | Название | Артикул: Высота |
|---|---|---|
| 1 | Комплект безмуфтового заземления | GR630013: Ø14 мм<br>GR630113: Ø16 мм<br>GR630213: Ø18 мм<br>GR630313: Ø20 мм<br>GR630413: Ø25 мм |
| 1.1 | - стержень заземления безмуфтовый 1 500 мм. | |
| 1.2 | - стержень заземления острый 1 500 мм. | |
| 1.3 | - наконечник забивной для стержня | |
| 1.4 | - соединитель для стержня, полосы и круга | |
| 1.5 | - лента герметик | |
| 1.6 | - электропроводящая паста | |
| 2 | Держатель для полосы до 50 мм. | GR390023 |
| 3 | Полоса оцинкованная 40х4 мм. | GR520123 |
| 4 | Насадка для забивания заземления SDS-MAX | GR620690 |

Подп. и дата | Инв.N дубл. | Взам. инв.N | Подп. и дата | Инв.N подл.

| Изм. | Лист | N докум. | Подп. | Дата | Альбом типовых технических решений для устройства молниезащиты и заземления | | |
|---|---|---|---|---|---|---|---|
| Разраб. | | Володько М.И. | | | Система молниезащиты и заземления | Стадия | Лист | Листов |
| Пров. | | Шпак А.А. | | | | РД | 4 | 27 |
| Н. контр. | | Шпак А.А. | | | Схема устройства безмуфтового заземления молниезащиты 2 штыря | ООО "СтройПлаза"<br>gromostar.ru<br>+7(999)595-44-55 | |
| Утв. | | Бродников М.И. | | | | | |

# Схема устройства комплекта безмуфтового заземления для молниезащиты 2 штыря

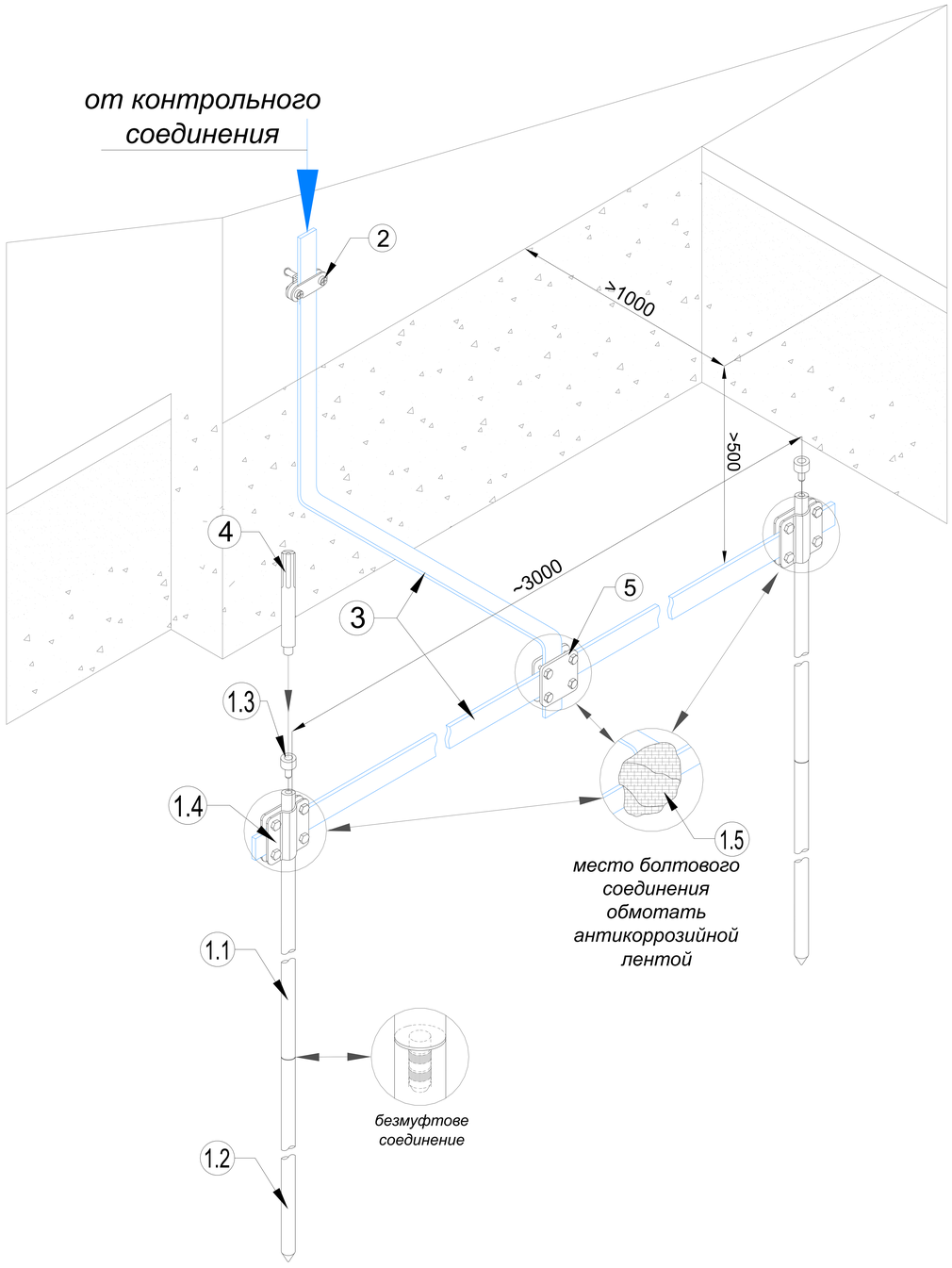


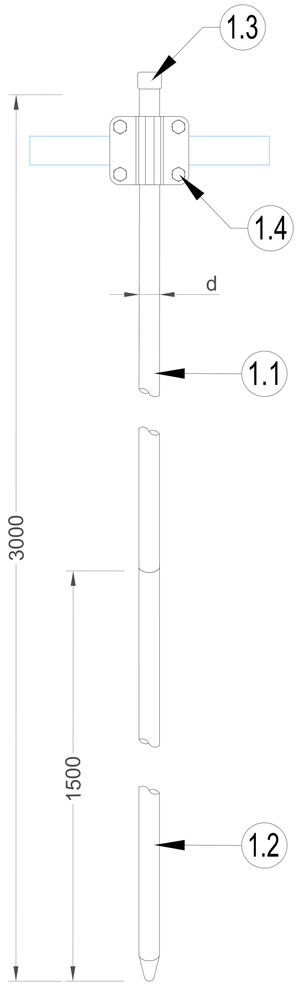


## Оцинкованная сталь

| № | Название | Артикул: Диаметр |
|---|---|---|
| 1 | Комплект безмуфтового заземления | GR630011: Ø14 мм<br>GR630111: Ø16 мм<br>GR630211: Ø18 мм<br>GR630311: Ø20 мм<br>GR630411: Ø25 мм |
| 1.1 | - стержень заземления безмуфтовый 1 500 мм. | |
| 1.2 | - стержень заземления острый 1 500 мм. | |
| 1.3 | - наконечник забивной для стержня | |
| 1.4 | - соединитель для стержня, полосы и круга | |
| 1.5 | - лента герметик | |
| 1.6 | - электропроводящая паста | |
| 2 | Держатель для полосы до 50 мм. | GR390021 |
| 3 | Полоса оцинкованная 40х4 мм. | GR520121 |
| 4 | Насадка для забивания заземления SDS-MAX | GR620690 |
| 5 | Соединитель для полосы до 40 мм. | GR450121 |

## Нержавеющая сталь

| № | Название | Артикул: Высота |
|---|---|---|
| 1 | Комплект безмуфтового заземления | GR630013: Ø14 мм<br>GR630113: Ø16 мм<br>GR630213: Ø18 мм<br>GR630313: Ø20 мм<br>GR630413: Ø25 мм |
| 1.1 | - стержень заземления безмуфтовый 1 500 мм. | |
| 1.2 | - стержень заземления острый 1 500 мм. | |
| 1.3 | - наконечник забивной для стержня | |
| 1.4 | - соединитель для стержня, полосы и круга | |
| 1.5 | - лента герметик | |
| 1.6 | - электропроводящая паста | |
| 2 | Держатель для полосы до 50 мм. | GR390023 |
| 3 | Полоса оцинкованная 40х4 мм. | GR520123 |
| 4 | Насадка для забивания заземления SDS-MAX | GR620690 |
| 5 | Соединитель для полосы до 40 мм. | GR450123 |

Подп. и дата | Инв.N дубл. | Взам. инв.N | Подп. и дата | Инв.N подл.

| Изм. | Лист | N докум. | Подп. | Дата | Альбом типовых технических решений для устройства молниезащиты и заземления | | |
|---|---|---|---|---|---|---|---|
| Разраб. | | Володько М.И. | | | Система молниезащиты и заземления | Стадия | Лист | Листов |
| Пров. | | Шпак А.А. | | | | РД | 5 | 27 |
| | | | | | Схема устройства безмуфтового заземления молниезащиты 2 штыря | ООО "СтройПлаза"<br>gromostar.ru<br>+7(999)595-44-55 | |
| Н. контр. | | Шпак А.А. | | | | | |
| Утв. | | Бродников М.И. | | | | | |

# Схема устройства комплекта резьбового заземления для молниезащиты 3 штыря

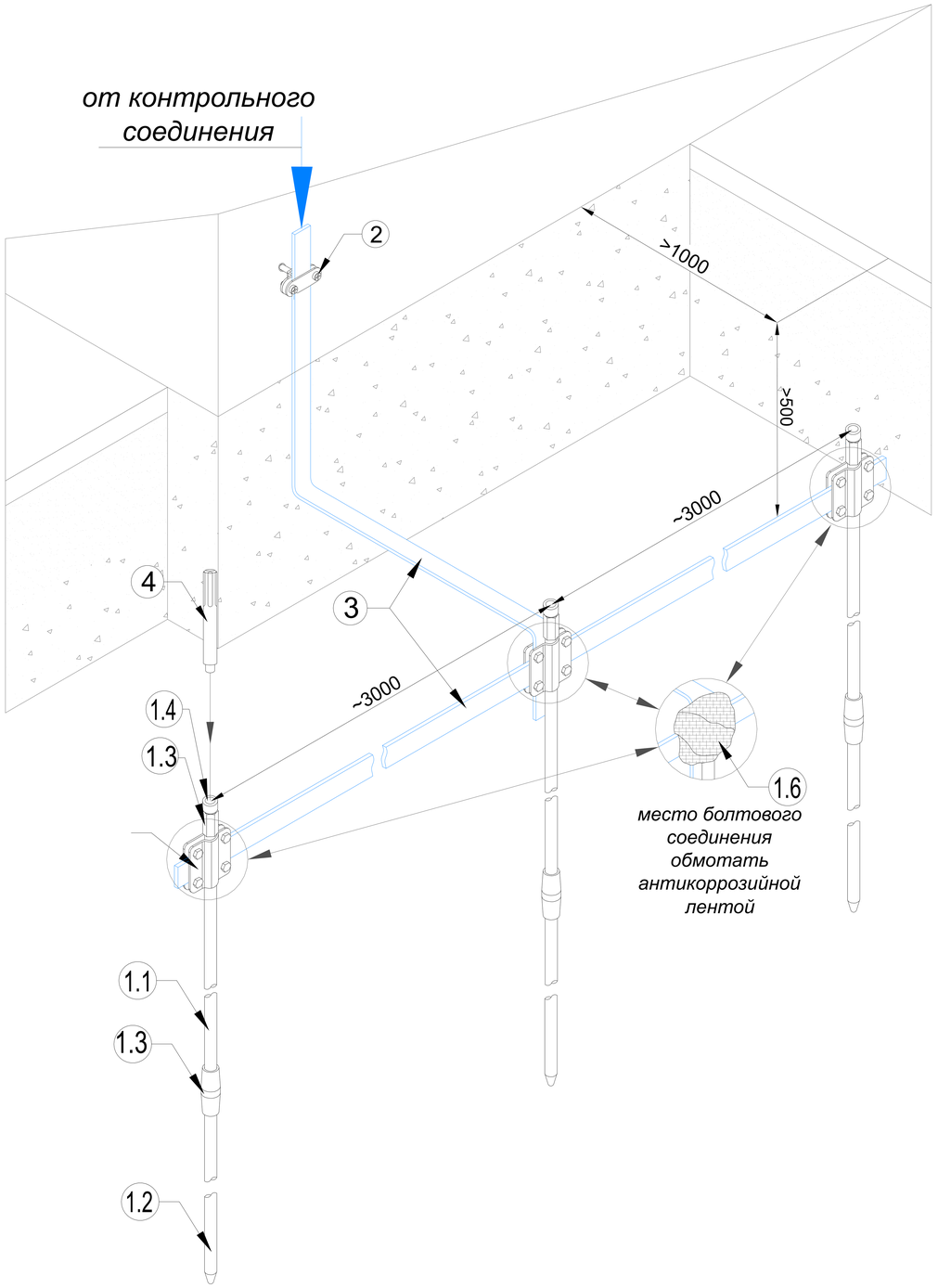


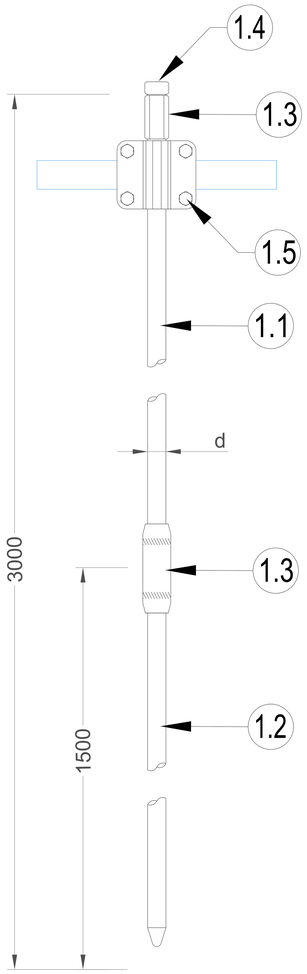


## Оцинкованная сталь

| № | Название | Артикул: Диаметр |
|---|---|---|
| 1 | Комплект резьбового заземления | GR660011: Ø14 мм<br>GR660111: Ø16 мм<br>GR660211: Ø18 мм<br>GR660311: Ø20 мм<br>GR660411: Ø25 мм |
| 1.1 | - стержень заземления 1 500 мм. | |
| 1.2 | - стержень заземления острый 1 500 мм. | |
| 1.3 | - муфта соединительная | |
| 1.4 | - наконечник забивной для стержня | |
| 1.5 | - соединитель для стержня, полосы и круга | |
| 1.6 | - лента герметик | |
| 1.7 | - электропроводящая паста | |
| 2 | Держатель для полосы до 50 мм. | GR390021 |
| 3 | Полоса оцинкованная 40х4 мм. | GR520121 |
| 4 | Насадка для забивания заземления SDS-MAX | GR620690 |

## Нержавеющая сталь

| № | Название | Артикул: Высота |
|---|---|---|
| 1 | Комплект резьбового заземления | GR660013: Ø14 мм<br>GR660113: Ø16 мм<br>GR660213: Ø18 мм<br>GR660313: Ø20 мм<br>GR660413: Ø25 мм |
| 1.1 | - стержень заземления 1 500 мм. | |
| 1.2 | - стержень заземления острый 1 500 мм. | |
| 1.3 | - муфта соединительная | |
| 1.4 | - наконечник забивной для стержня | |
| 1.5 | - соединитель для стержня, полосы и круга | |
| 1.6 | - лента герметик | |
| 1.7 | - электропроводящая паста | |
| 2 | Держатель для полосы до 50 мм. | GR390023 |
| 3 | Полоса оцинкованная 40х4 мм. | GR520123 |
| 4 | Насадка для забивания заземления SDS-MAX | GR620690 |

Подп. и дата | Инв.N дубл. | Взам. инв.N | Подп. и дата | Инв.N подл.

| Изм. | Лист | N докум. | Подп. | Дата | Альбом типовых технических решений для устройства молниезащиты и заземления | | |
|---|---|---|---|---|---|---|---|
| Разраб. | | Володько М.И. | | | Система молниезащиты и заземления | Стадия | Лист | Листов |
| Пров. | | Шпак А.А. | | | | РД | 6 | 27 |
| Н. контр. | | Шпак А.А. | | | Схема устройства резьбового заземления для молниезащиты 3 штыря | ООО "СтройПлаза"<br>gromostar.ru<br>+7(999)595-44-55 | |
| Утв. | | Бродников М.И. | | | | | |

# Схема устройства комплекта резьбового заземления для молниезащиты 2 штыря

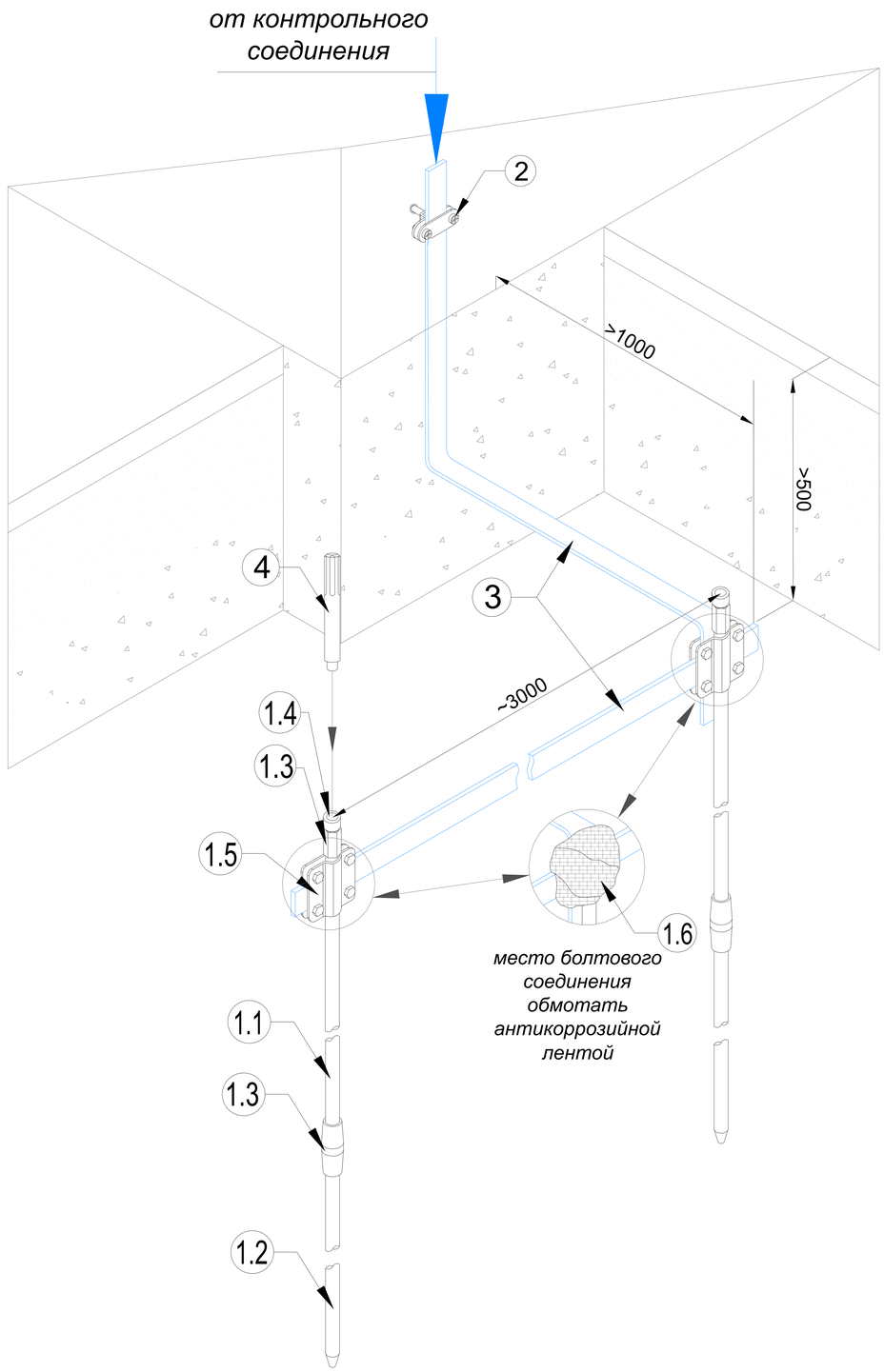


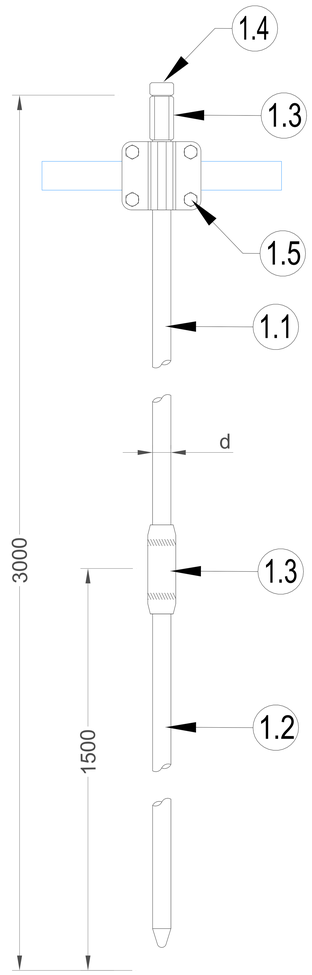


## Оцинкованная сталь

| № | Название | Артикул: Диаметр |
|---|---|---|
| 1 | Комплект резьбового заземления | GR660011: Ø14 мм<br>GR660111: Ø16 мм<br>GR660211: Ø18 мм<br>GR660311: Ø20 мм<br>GR660411: Ø25 мм |
| 1.1 | - стержень заземления 1 500 мм. | |
| 1.2 | - стержень заземления острый 1 500 мм. | |
| 1.3 | - муфта соединительная | |
| 1.4 | - наконечник забивной для стержня | |
| 1.5 | - соединитель для стержня, полосы и круга | |
| 1.6 | - лента герметик | |
| 1.7 | - электропроводящая паста | |
| 2 | Держатель для полосы до 50 мм. | GR390021 |
| 3 | Полоса оцинкованная 40х4 мм. | GR520121 |
| 4 | Насадка для забивания заземления SDS-MAX | GR620690 |

## Нержавеющая сталь

| № | Название | Артикул: Высота |
|---|---|---|
| 1 | Комплект резьбового заземления | GR660013: Ø14 мм<br>GR660113: Ø16 мм<br>GR660213: Ø18 мм<br>GR660313: Ø20 мм<br>GR660413: Ø25 мм |
| 1.1 | - стержень заземления 1 500 мм. | |
| 1.2 | - стержень заземления острый 1 500 мм. | |
| 1.3 | - муфта соединительная | |
| 1.4 | - наконечник забивной для стержня | |
| 1.5 | - соединитель для стержня, полосы и круга | |
| 1.6 | - лента герметик | |
| 1.7 | - электропроводящая паста | |
| 2 | Держатель для полосы до 50 мм. | GR390023 |
| 3 | Полоса оцинкованная 40х4 мм. | GR520123 |
| 4 | Насадка для забивания заземления SDS-MAX | GR620690 |

Подп. и дата | Инв.N дубл. | Взам. инв.N | Подп. и дата | Инв.N подл.

| Изм. | Лист | N докум. | Подп. | Дата | | | |
|---|---|---|---|---|---|---|---|
| Разраб. | | Володько М.И. | | | Альбом типовых технических решений для устройства молниезащиты и заземления | | |
| Пров. | | Шпак А.А. | | | Система молниезащиты и заземления | Стадия: РД | Лист: 7 / Листов: 27 |
| Н. контр. | | Шпак А.А. | | | Схема устройства резьбового заземления для молниезащиты 2 штыря | ООО "СтройПлаза"<br>gromostar.ru<br>+7(999)595-44-55 | |
| Утв. | | Бродников М.И. | | | | | |

# Схема устройства комплекта резьбового заземления для молниезащиты 2 штыря

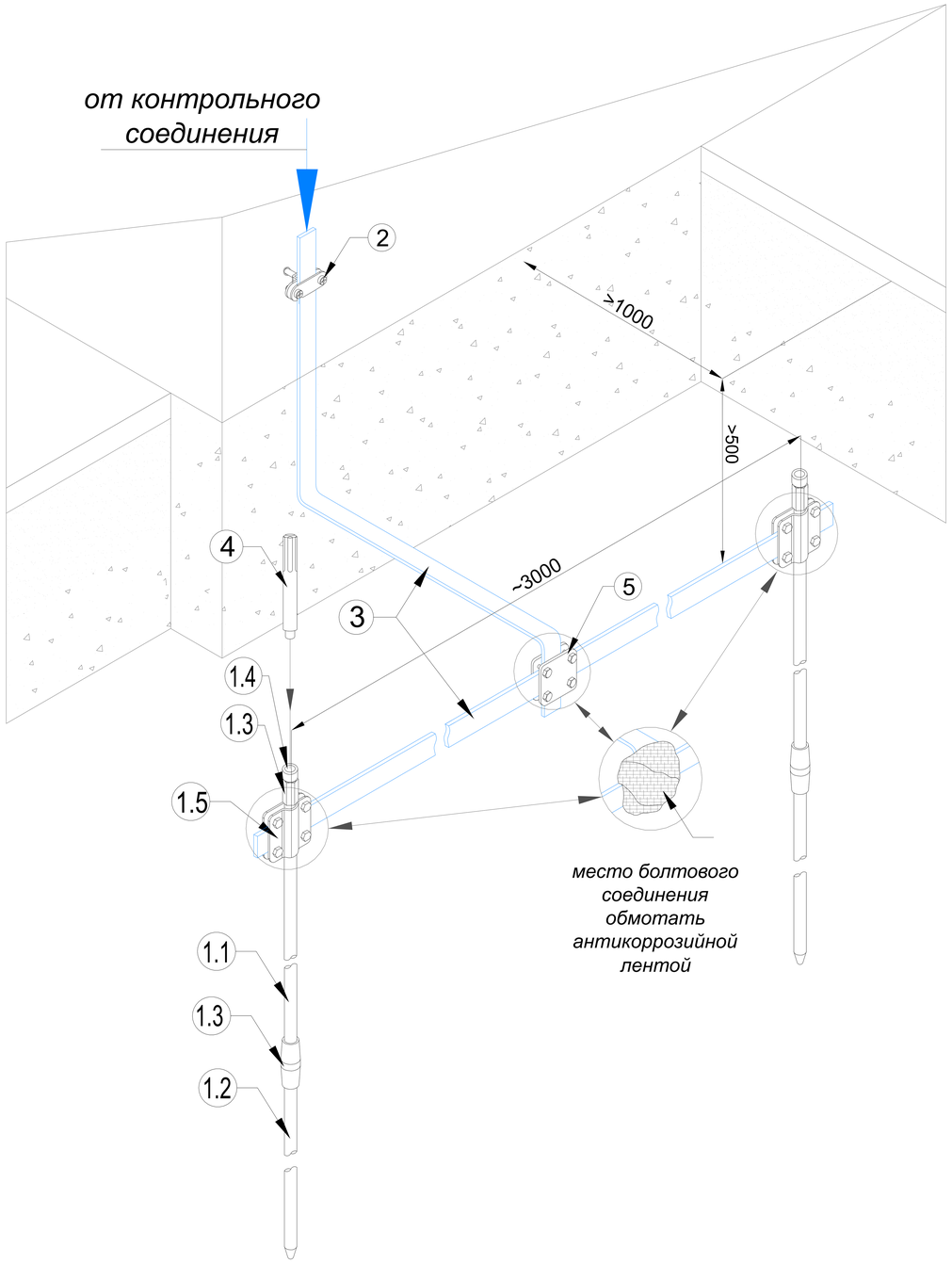


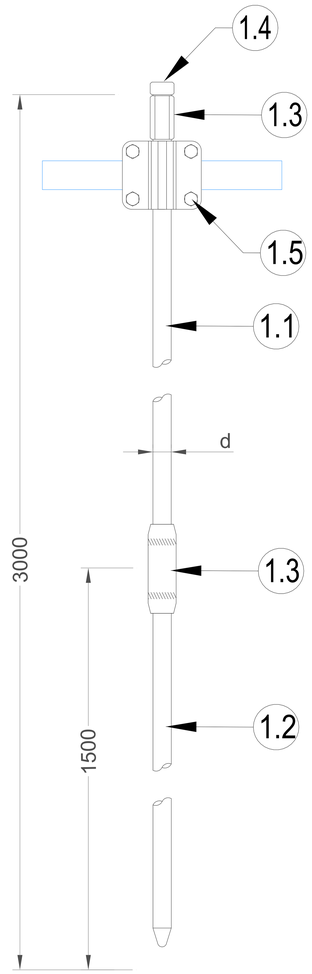


## Оцинкованная сталь

| № | Название | Артикул: Диаметр |
|---|---|---|
| 1 | Комплект резьбового заземления | GR660011: Ø14 мм<br>GR660111: Ø16 мм<br>GR660211: Ø18 мм<br>GR660311: Ø20 мм<br>GR660411: Ø25 мм |
| 1.1 | - стержень заземления 1 500 мм. | |
| 1.2 | - стержень заземления острый 1 500 мм. | |
| 1.3 | - муфта соединительная | |
| 1.4 | - наконечник забивной для стержня | |
| 1.5 | - соединитель для стержня, полосы и круга | |
| 1.6 | - лента герметик | |
| 1.7 | - электропроводящая паста | |
| 2 | Держатель для полосы до 50 мм. | GR390021 |
| 3 | Полоса оцинкованная 40х4 мм. | GR520121 |
| 4 | Насадка для забивания заземления SDS-MAX | GR620690 |
| 5 | Соединитель для полосы до 40 мм. | GR450121 |

## Нержавеющая сталь

| № | Название | Артикул: Высота |
|---|---|---|
| 1 | Комплект резьбового заземления | GR660013: Ø14 мм<br>GR660113: Ø16 мм<br>GR660213: Ø18 мм<br>GR660313: Ø20 мм<br>GR660413: Ø25 мм |
| 1.1 | - стержень заземления 1 500 мм. | |
| 1.2 | - стержень заземления острый 1 500 мм. | |
| 1.3 | - муфта соединительная | |
| 1.4 | - наконечник забивной для стержня | |
| 1.5 | - соединитель для стержня, полосы и круга | |
| 1.6 | - лента герметик | |
| 1.7 | - электропроводящая паста | |
| 2 | Держатель для полосы до 50 мм. | GR390023 |
| 3 | Полоса оцинкованная 40х4 мм. | GR520123 |
| 4 | Насадка для забивания заземления SDS-MAX | GR620690 |
| 5 | Соединитель для полосы до 40 мм. | GR450123 |

Подп. и дата | Инв.N дубл. | Взам. инв.N | Подп. и дата | Инв.N подл.

| Изм. | Лист | N докум. | Подп. | Дата | Альбом типовых технических решений для устройства молниезащиты и заземления | | |
|---|---|---|---|---|---|---|---|
| Разраб. | | Володько М.И. | | | Система молниезащиты и заземления | Стадия | Лист | Листов |
| Пров. | | Шпак А.А. | | | | РД | 8 | 27 |
| Н. контр. | | Шпак А.А. | | | Схема устройства резьбового заземления для молниезащиты 2 штыря | ООО "СтройПлаза"<br>gromostar.ru<br>+7(999)595-44-55 | |
| Утв. | | Бродников М.И. | | | | | |

# Схема устройства контура заземления

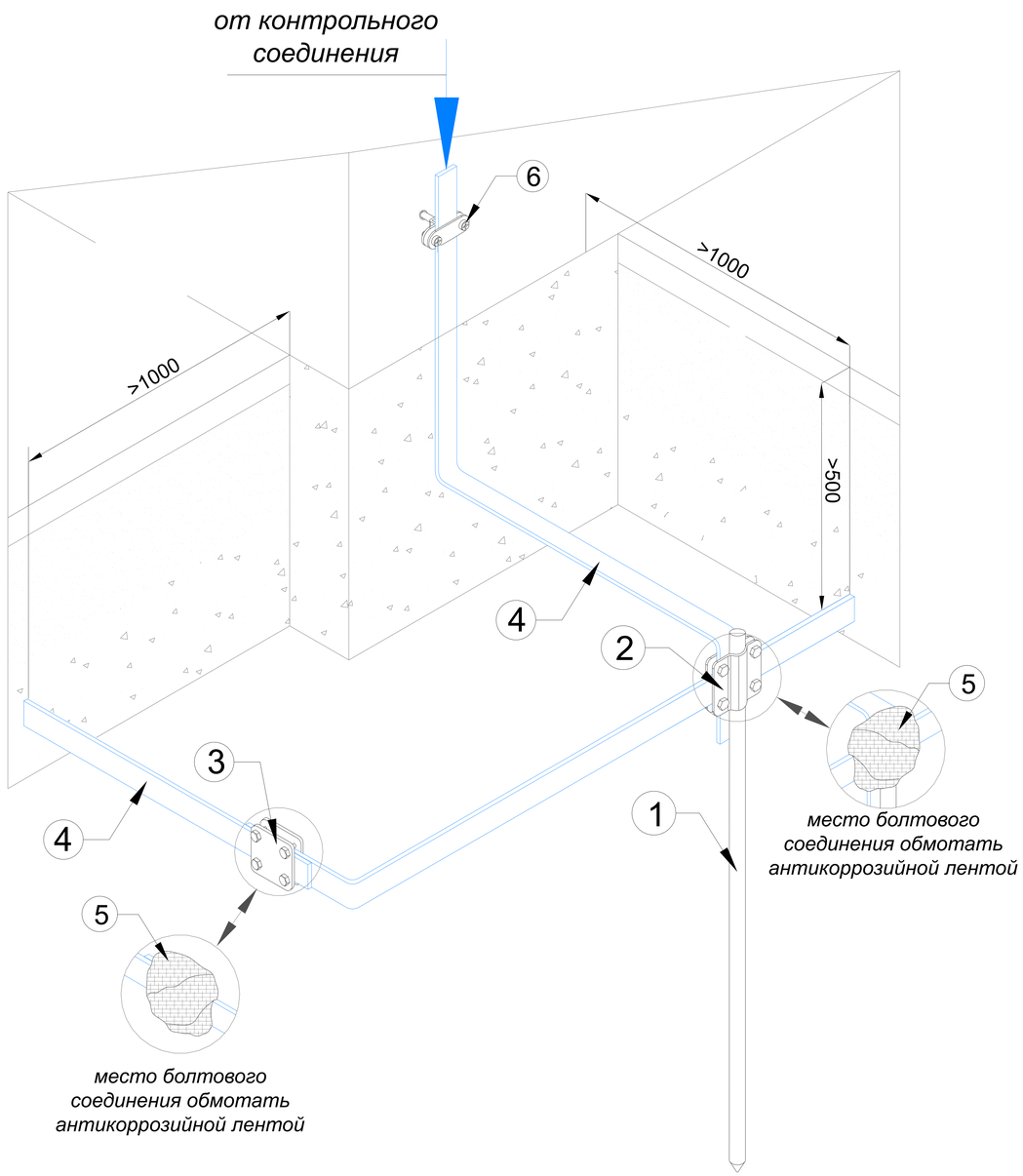


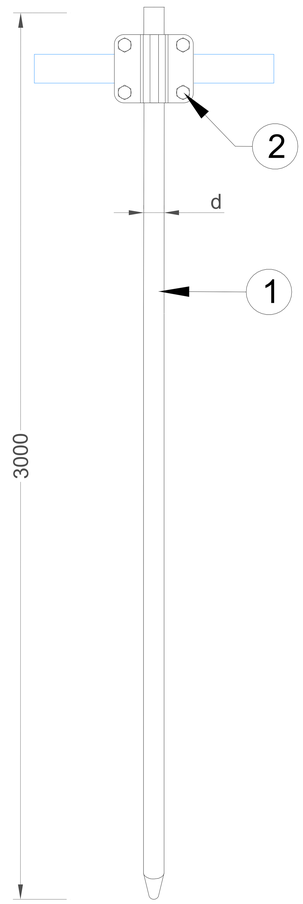


## Оцинкованная сталь

| № | Название | Артикул: Диаметр |
|---|---|---|
| 1 | Стержень заземления 3 000 мм. | GR620011: Ø14 мм<br>GR620111: Ø16 мм<br>GR620211: Ø18 мм<br>GR620311: Ø20 мм<br>GR620411: Ø25 мм |
| 2 | Соединитель для стержня, полосы и круга | GR620711: Ø14 мм<br>GR620741: Ø16 мм<br>GR620771: Ø18 мм<br>GR620811: Ø20 мм<br>GR620841: Ø25 мм |
| 3 | Соединитель для полосы до 40 мм. | GR450121 |
| 4 | Полоса оцинкованная 40х4 мм. | GR520121 |
| 5 | Лента герметик 10 метров, 50 мм. | GR620620 |
| 6 | Держатель для полосы до 50 мм. | GR390021 |

## Нержавеющая сталь

| № | Название | Артикул: Диаметр |
|---|---|---|
| 1 | Стержень заземления 3 000 мм. | GR620013: Ø14 мм<br>GR620113: Ø16 мм<br>GR620213: Ø18 мм<br>GR620313: Ø20 мм<br>GR620413: Ø25 мм |
| 2 | Соединитель для стержня, полосы и круга | GR620713: Ø14 мм<br>GR620743: Ø16 мм<br>GR620773: Ø18 мм<br>GR620813: Ø20 мм<br>GR620843: Ø25 мм |
| 3 | Соединитель для полосы до 40 мм. | GR450123 |
| 4 | Полоса оцинкованная 40х4 мм. | GR520123 |
| 5 | Лента герметик 10 метров, 50 мм. | GR620620 |
| 6 | Держатель для полосы до 50 мм. | GR390023 |

Подп. и дата | Инв.N дубл. | Взам. инв.N | Подп. и дата | Инв.N подл.

| Изм. | Лист | N докум. | Подп. | Дата | Альбом типовых технических решений для устройства молниезащиты и заземления | | |
|---|---|---|---|---|---|---|---|
| Разраб. | | Володько М.И. | | | Система молниезащиты и заземления | Стадия | Лист | Листов |
| Пров. | | Шпак А.А. | | | | РД | 9 | 27 |
| Н. контр. | | Шпак А.А. | | | Схема устройства контура заземления | ООО "СтройПлаза"<br>gromostar.ru<br>+7(999)595-44-55 | | |
| Утв. | | Бродников М.И. | | | | | | |

# Схема устройства контура безмуфтового заземления для молниезащиты

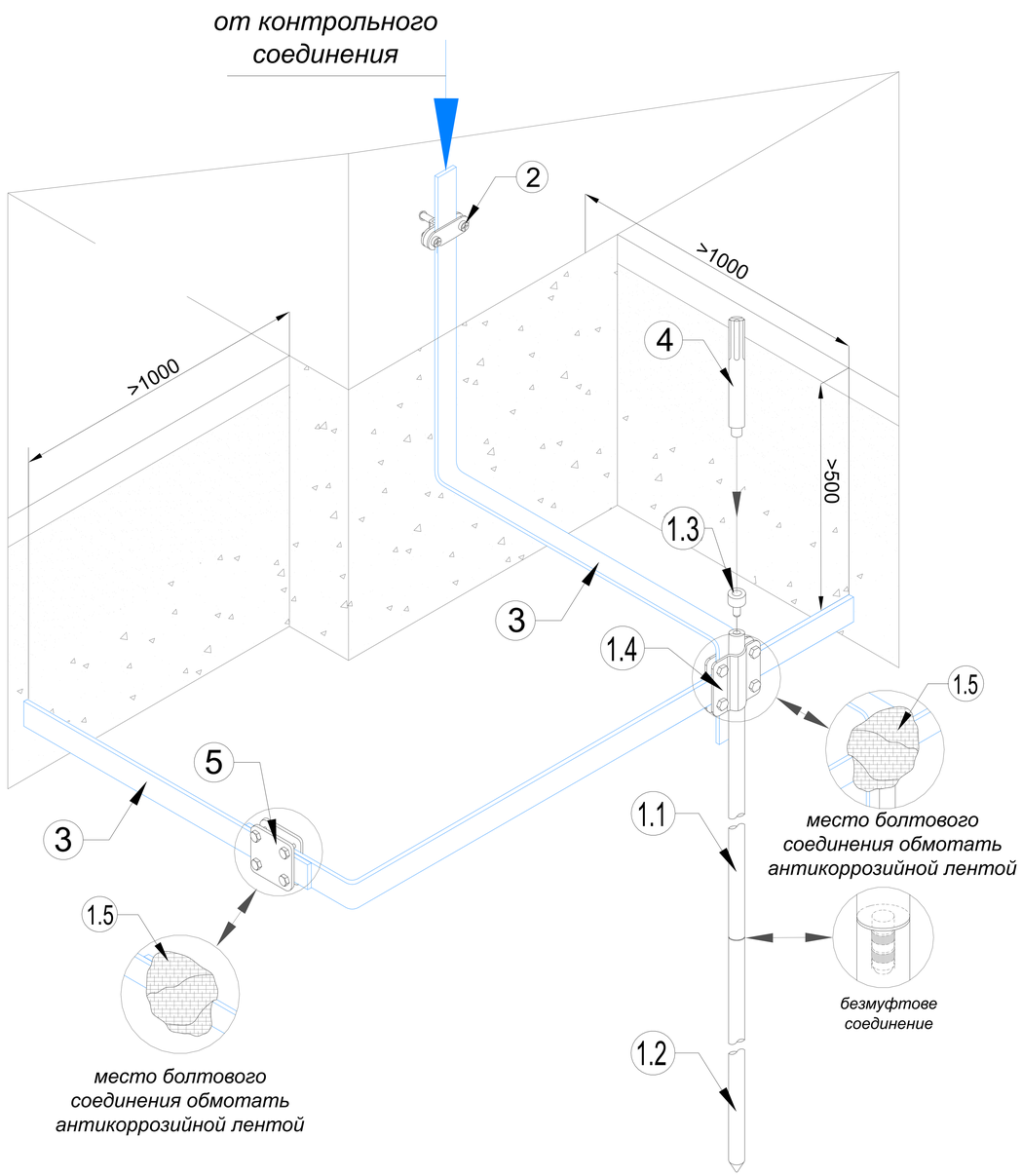


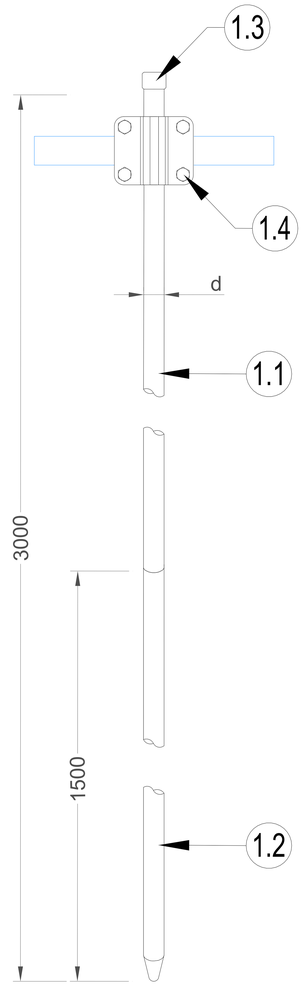


## Оцинкованная сталь

| № | Название | Артикул: Диаметр |
|---|---|---|
| 1 | Комплект безмуфтового заземления | GR630011: Ø14 мм<br>GR630111: Ø16 мм<br>GR630211: Ø18 мм<br>GR630311: Ø20 мм<br>GR630411: Ø25 мм |
| 1.1 | - стержень заземления безмуфтовый 1 500 мм. | |
| 1.2 | - стержень заземления острый 1 500 мм. | |
| 1.3 | - наконечник забивной для стержня | |
| 1.4 | - соединитель для стержня, полосы и круга | |
| 1.5 | - лента герметик | |
| 1.6 | - электропроводящая паста | |
| 2 | Держатель для полосы до 50 мм. | GR390021 |
| 3 | Полоса оцинкованная 40х4 мм. | GR520121 |
| 4 | Насадка для забивания заземления SDS-MAX | GR620690 |
| 5 | Соединитель для полосы до 40 мм. | GR450121 |

## Нержавеющая сталь

| № | Название | Артикул: Высота |
|---|---|---|
| 1 | Комплект безмуфтового заземления | GR630013: Ø14 мм<br>GR630113: Ø16 мм<br>GR630213: Ø18 мм<br>GR630313: Ø20 мм<br>GR630413: Ø25 мм |
| 1.1 | - стержень заземления безмуфтовый 1 500 мм. | |
| 1.2 | - стержень заземления острый 1 500 мм. | |
| 1.3 | - наконечник забивной для стержня | |
| 1.4 | - соединитель для стержня, полосы и круга | |
| 1.5 | - лента герметик | |
| 1.6 | - электропроводящая паста | |
| 2 | Держатель для полосы до 50 мм. | GR390023 |
| 3 | Полоса оцинкованная 40х4 мм. | GR520123 |
| 4 | Насадка для забивания заземления SDS-MAX | GR620690 |
| 5 | Соединитель для полосы до 40 мм. | GR450123 |

Подп. и дата | Инв.N дубл. | Взам. инв.N | Подп. и дата | Инв.N подл.

| Изм. | Лист | N докум. | Подп. | Дата |
|---|---|---|---|---|
| Разраб. | | Володько М.И. | | |
| Пров. | | Шпак А.А. | | |
| Н. контр. | | Шпак А.А. | | |
| Утв. | | Бродников М.И. | | |

Альбом типовых технических решений для устройства молниезащиты и заземления

Система молниезащиты и заземления

| Стадия | Лист | Листов |
|---|---|---|
| РД | 10 | 27 |

Схема устройства контура безмуфтового заземления для молниезащиты

ООО "СтройПлаза"
gromostar.ru
+7(999)595-44-55

# Схема устройства контура резьбового заземления для молниезащиты

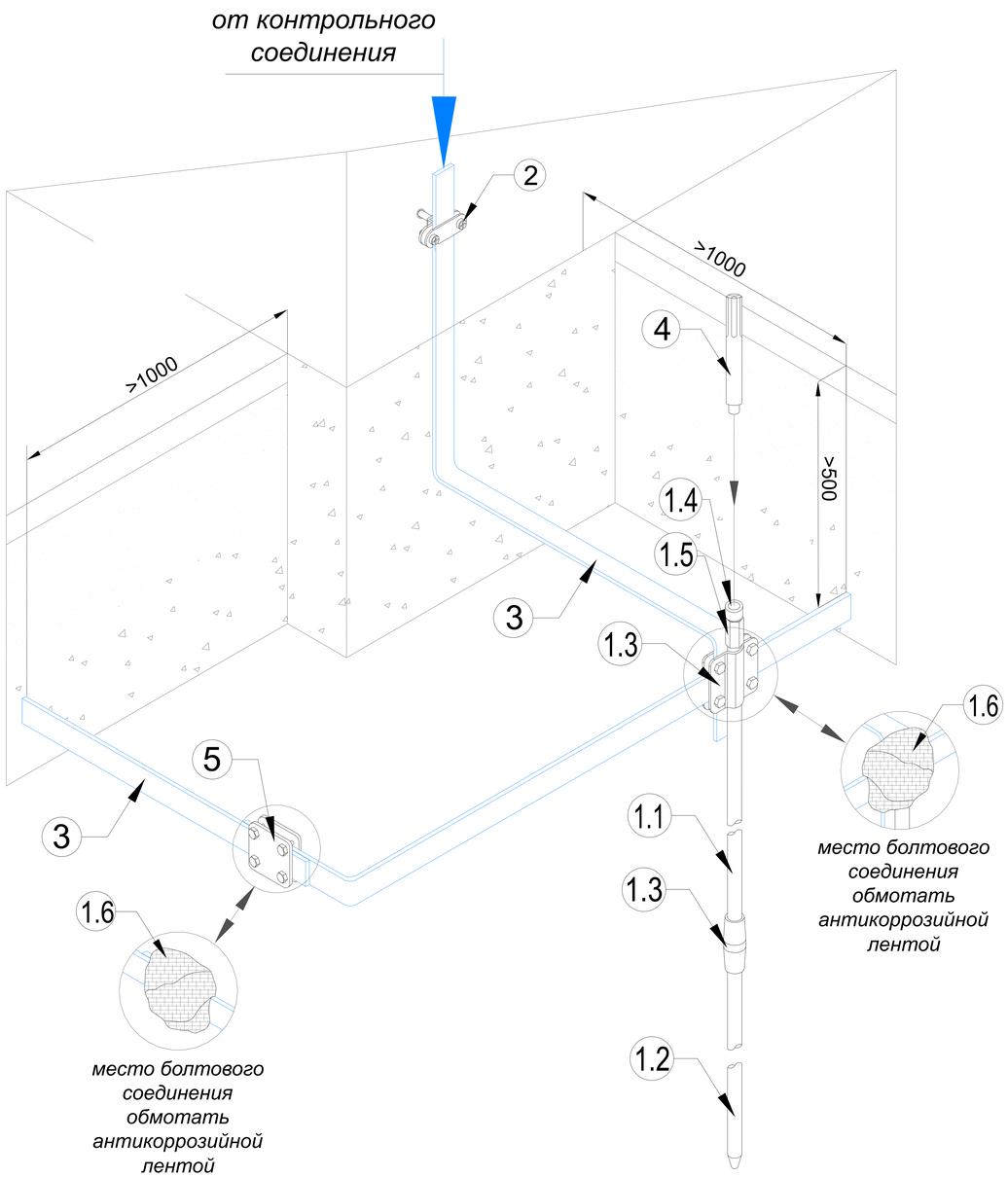


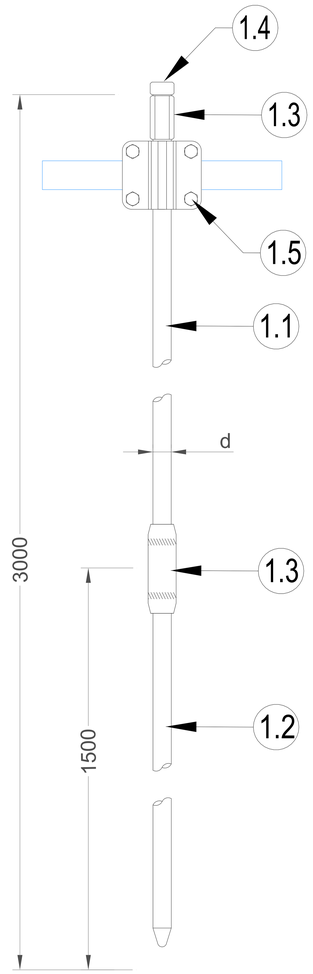


## Оцинкованная сталь

| № | Название | Артикул: Диаметр |
|---|---|---|
| 1 | Комплект резьбового заземления | GR660011: Ø14 мм<br>GR660111: Ø16 мм<br>GR660211: Ø18 мм<br>GR660311: Ø20 мм<br>GR660411: Ø25 мм |
| 1.1 | - стержень заземления 1 500 мм. | |
| 1.2 | - стержень заземления острый 1 500 мм. | |
| 1.3 | - муфта соединительная | |
| 1.4 | - наконечник забивной для стержня | |
| 1.5 | - соединитель для стержня, полосы и круга | |
| 1.6 | - лента герметик | |
| 1.7 | - электропроводящая паста | |
| 2 | Держатель для полосы до 50 мм. | GR390021 |
| 3 | Полоса оцинкованная 40х4 мм. | GR520121 |
| 4 | Насадка для забивания заземления SDS-MAX | GR620690 |
| 5 | Соединитель для полосы до 40 мм. | GR450121 |

## Нержавеющая сталь

| № | Название | Артикул: Высота |
|---|---|---|
| 1 | Комплект резьбового заземления | GR660013: Ø14 мм<br>GR660113: Ø16 мм<br>GR660213: Ø18 мм<br>GR660313: Ø20 мм<br>GR660413: Ø25 мм |
| 1.1 | - стержень заземления 1 500 мм. | |
| 1.2 | - стержень заземления острый 1 500 мм. | |
| 1.3 | - муфта соединительная | |
| 1.4 | - наконечник забивной для стержня | |
| 1.5 | - соединитель для стержня, полосы и круга | |
| 1.6 | - лента герметик | |
| 1.7 | - электропроводящая паста | |
| 2 | Держатель для полосы до 50 мм. | GR390023 |
| 3 | Полоса оцинкованная 40х4 мм. | GR520123 |
| 4 | Насадка для забивания заземления SDS-MAX | GR620690 |
| 5 | Соединитель для полосы до 40 мм. | GR450123 |

Подп. и дата | Инв.N дубл. | Взам. инв.N | Подп. и дата | Инв.N подл.

| Изм. | Лист | N докум. | Подп. | Дата |
|---|---|---|---|---|
| Разраб. | | Володько М.И. | | |
| Пров. | | Шпак А.А. | | |
| Н. контр. | | Шпак А.А. | | |
| Утв. | | Бродников М.И. | | |

Альбом типовых технических решений для устройства молниезащиты и заземления

Система молниезащиты и заземления

| Стадия | Лист | Листов |
|---|---|---|
| РД | 11 | 27 |

Схема устройства контура резьбового заземления для молниезащиты

ООО "СтройПлаза"
gromostar.ru
+7(999)595-44-55

# Схема устройства комплекта безмуфтового глубинного заземления ∅14 мм

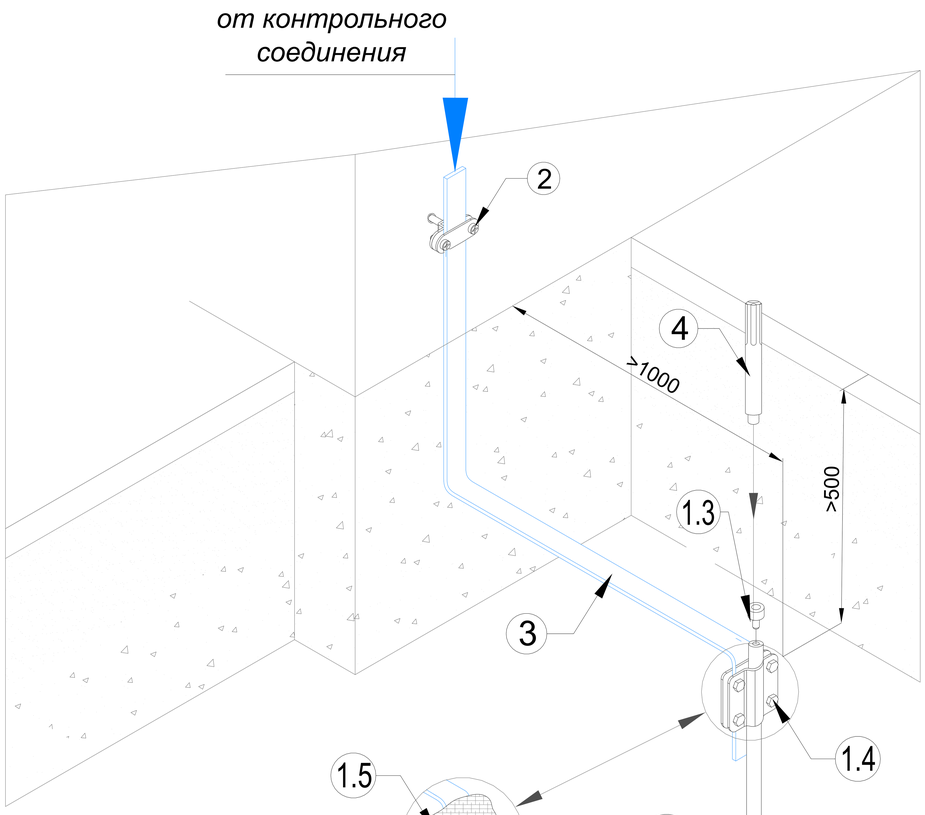


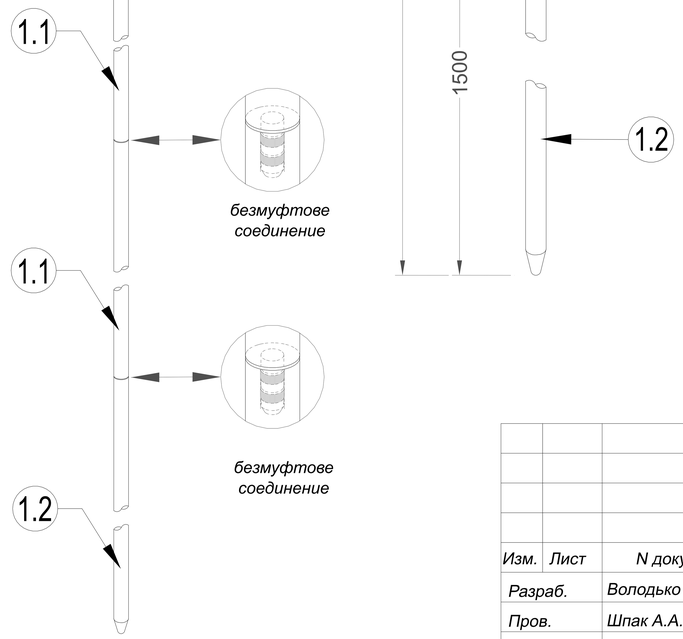


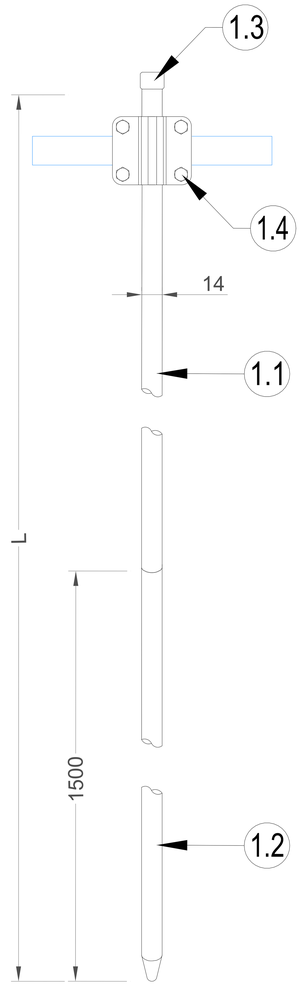


## Оцинкованная сталь

| № | Название | Артикул: Высота |
|---|---|---|
| 1 | Комплект безмуфтового заземления | GR630011: L=3,0 м<br>GR630021: L=4,5 м<br>GR630031: L=6,0 м<br>GR630041: L=7,5 м<br>GR630051: L=9,0 м<br>GR630061: L=10,5 м<br>GR630071: L=12,0 м<br>GR630081: L=15,0 м<br>GR660091: L=18,0 м |
| 1.1 | - стержень заземления безмуфтовый 1 500 мм. | |
| 1.2 | - стержень заземления острый 1 500 мм. | |
| 1.3 | - наконечник забивной для стержня | |
| 1.4 | - соединитель для стержня, полосы и круга | |
| 1.5 | - лента герметик | |
| 1.6 | - электропроводящая паста | |
| 2 | Держатель для полосы до 50 мм. | GR390021 |
| 3 | Полоса оцинкованная 40х4 мм. | GR520121 |
| 4 | Насадка для забивания заземления SDS-MAX | GR620690 |

## Нержавеющая сталь

| № | Название | Артикул: Высота |
|---|---|---|
| 1 | Комплект безмуфтового заземления | GR630013: L=3,0 м<br>GR630023: L=4,5 м<br>GR630033: L=6,0 м<br>GR630043: L=7,5 м<br>GR630053: L=9,0 м<br>GR630063: L=10,5 м<br>GR630073: L=12,0 м<br>GR630083: L=15,0 м<br>GR630093: L=18,0 м |
| 1.1 | - стержень заземления безмуфтовый 1 500 мм. | |
| 1.2 | - стержень заземления острый 1 500 мм. | |
| 1.3 | - наконечник забивной для стержня | |
| 1.4 | - соединитель для стержня, полосы и круга | |
| 1.5 | - лента герметик | |
| 1.6 | - электропроводящая паста | |
| 2 | Держатель для полосы до 50 мм. | GR390023 |
| 3 | Полоса оцинкованная 40х4 мм. | GR520123 |
| 4 | Насадка для забивания заземления SDS-MAX | GR620690 |

Подп. и дата | Инв.N дубл. | Взам. инв.N | Подп. и дата | Инв.N подл.

| Изм. | Лист | N докум. | Подп. | Дата |
|---|---|---|---|---|
| Разраб. | | Володько М.И. | | |
| Пров. | | Шпак А.А. | | |
| Н. контр. | | Шпак А.А. | | |
| Утв. | | Бродников М.И. | | |

Альбом типовых технических решений для устройства молниезащиты и заземления

Система молниезащиты и заземления

| Стадия | Лист | Листов |
|---|---|---|
| РД | 12 | 27 |

Схема устройства безмуфтового глубинного заземления ∅14мм

ООО "СтройПлаза"
gromostar.ru
+7(999)595-44-55

# Схема устройства комплекта безмуфтового глубинного заземления ⌀16 мм

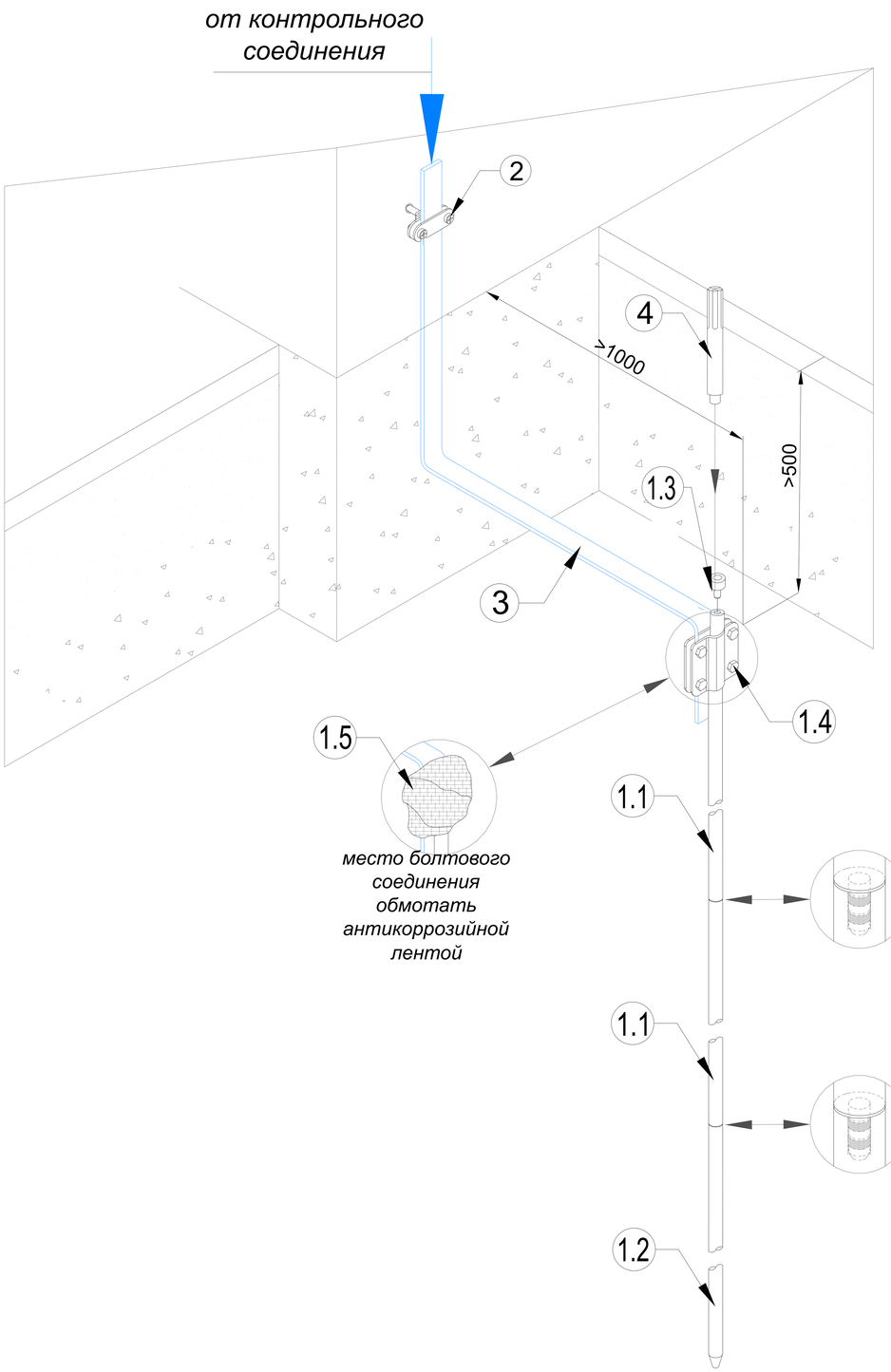


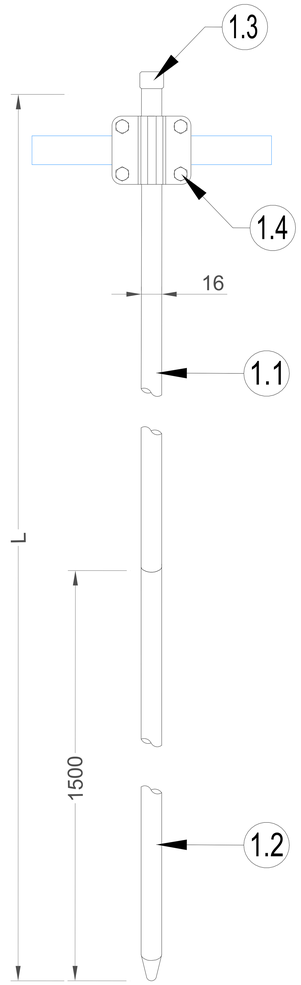


## Оцинкованная сталь

| № | Название | Артикул: Высота |
|---|---|---|
| 1 | Комплект безмуфтового заземления | GR630111: L=3,0 м<br>GR630121: L=4,5 м<br>GR630131: L=6,0 м<br>GR630141: L=7,5 м<br>GR630151: L=9,0 м<br>GR630161: L=10,5 м<br>GR630171: L=12,0 м<br>GR630181: L=15,0 м<br>GR660191: L=18,0 м |
| 1.1 | - стержень заземления безмуфтовый 1 500 мм. | |
| 1.2 | - стержень заземления острый 1 500 мм. | |
| 1.3 | - наконечник забивной для стержня | |
| 1.4 | - соединитель для стержня, полосы и круга | |
| 1.5 | - лента герметик | |
| 1.6 | - электропроводящая паста | |
| 2 | Держатель для полосы до 50 мм. | GR390021 |
| 3 | Полоса оцинкованная 40х4 мм. | GR520121 |
| 4 | Насадка для забивания заземления SDS-MAX | GR620690 |

## Нержавеющая сталь

| № | Название | Артикул: Высота |
|---|---|---|
| 1 | Комплект безмуфтового заземления | GR630113: L=3,0 м<br>GR630123: L=4,5 м<br>GR630133: L=6,0 м<br>GR630143: L=7,5 м<br>GR630153: L=9,0 м<br>GR630163: L=10,5 м<br>GR630173: L=12,0 м<br>GR630183: L=15,0 м<br>GR630193: L=18,0 м |
| 1.1 | - стержень заземления безмуфтовый 1 500 мм. | |
| 1.2 | - стержень заземления острый 1 500 мм. | |
| 1.3 | - наконечник забивной для стержня | |
| 1.4 | - соединитель для стержня, полосы и круга | |
| 1.5 | - лента герметик | |
| 1.6 | - электропроводящая паста | |
| 2 | Держатель для полосы до 50 мм. | GR390023 |
| 3 | Полоса оцинкованная 40х4 мм. | GR520123 |
| 4 | Насадка для забивания заземления SDS-MAX | GR620690 |

Подп. и дата | Инв.N дубл. | Взам. инв.N | Подп. и дата | Инв.N подл.

| Изм. | Лист | N докум. | Подп. | Дата |
|---|---|---|---|---|
| Разраб. | | Володько М.И. | | |
| Пров. | | Шпак А.А. | | |
| Н. контр. | | Шпак А.А. | | |
| Утв. | | Бродников М.И. | | |

Альбом типовых технических решений для устройства молниезащиты и заземления

Система молниезащиты и заземления

| Стадия | Лист | Листов |
|---|---|---|
| РД | 13 | 27 |

Схема устройства безмуфтового глубинного заземления ⌀16мм

ООО "СтройПлаза"
gromostar.ru
+7(999)595-44-55

# Схема устройства комплекта безмуфтового глубинного заземления ∅18 мм

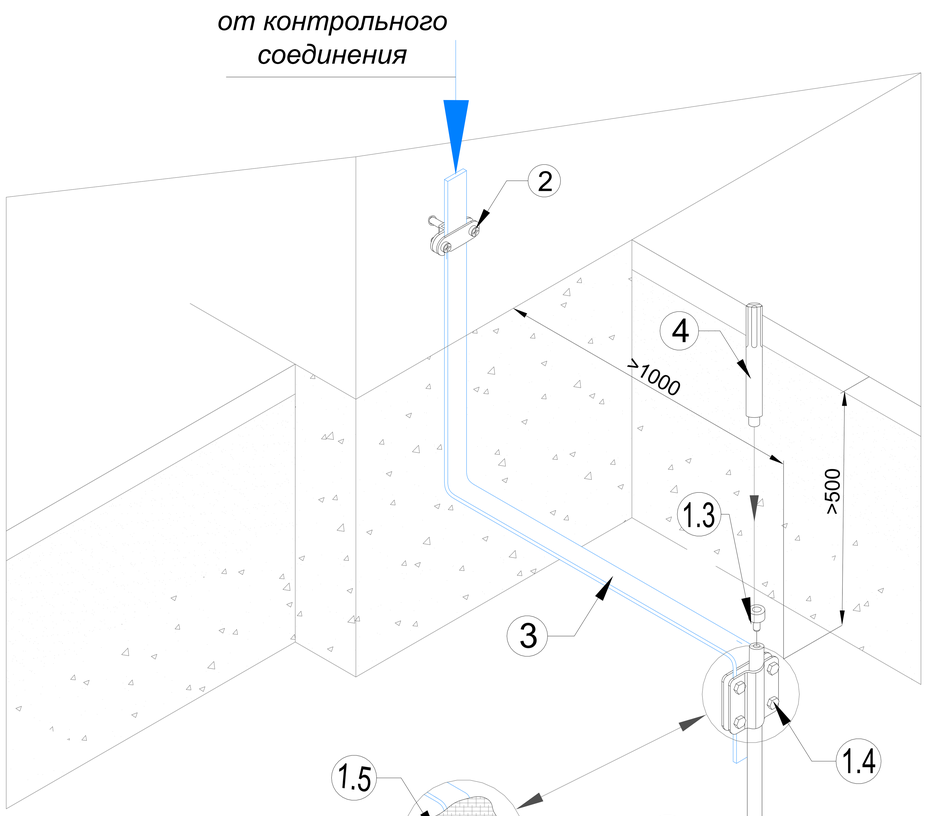


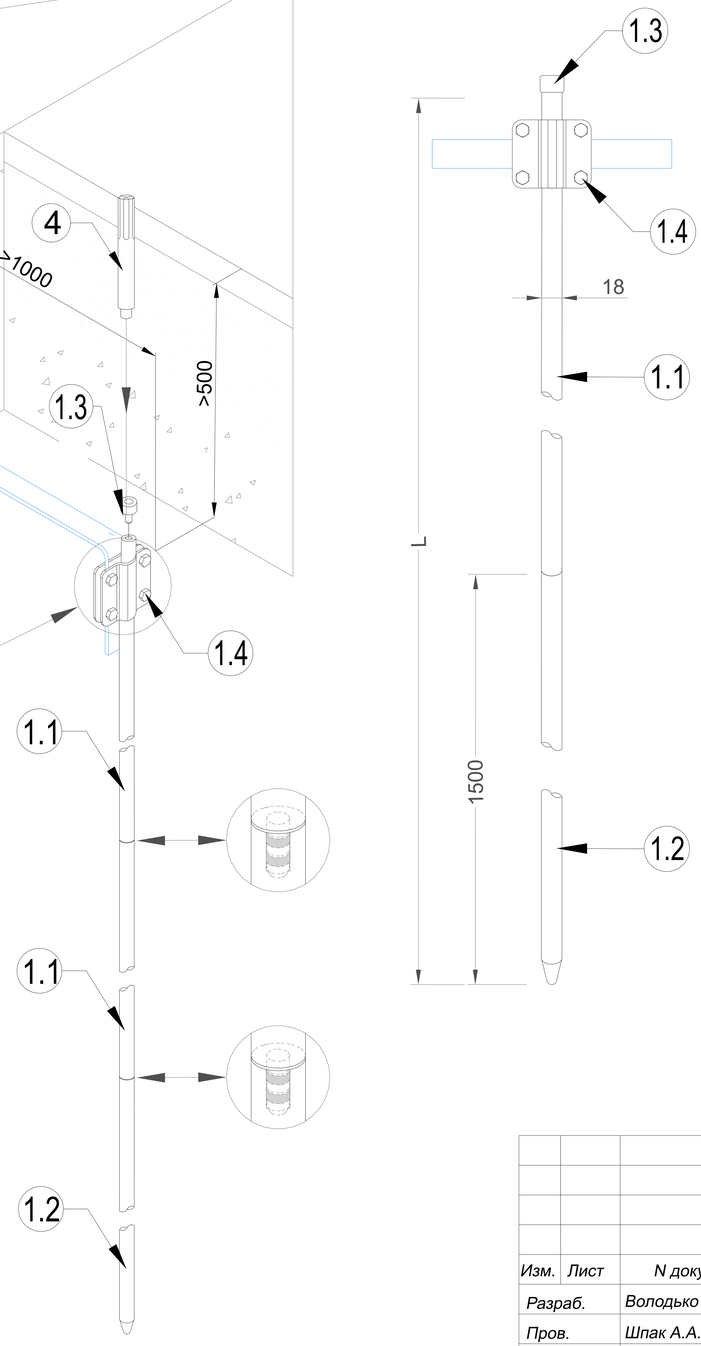


## Оцинкованная сталь

| № | Название | Артикул: Высота |
|---|---|---|
| 1 | Комплект безмуфтового заземления | GR630211: L=3,0 м<br>GR630221: L=4,5 м<br>GR630231: L=6,0 м<br>GR630241: L=7,5 м<br>GR630251: L=9,0 м<br>GR630261: L=10,5 м<br>GR630271: L=12,0 м<br>GR630281: L=15,0 м<br>GR660291: L=18,0 м |
| 1.1 | - стержень заземления безмуфтовый 1 500 мм. | |
| 1.2 | - стержень заземления острый 1 500 мм. | |
| 1.3 | - наконечник забивной для стержня | |
| 1.4 | - соединитель для стержня, полосы и круга | |
| 1.5 | - лента герметик | |
| 1.6 | - электропроводящая паста | |
| 2 | Держатель для полосы до 50 мм. | GR390021 |
| 3 | Полоса оцинкованная 40х4 мм. | GR520121 |
| 4 | Насадка для забивания заземления SDS-MAX | GR620690 |

## Нержавеющая сталь

| № | Название | Артикул: Высота |
|---|---|---|
| 1 | Комплект безмуфтового заземления | GR630213: L=3,0 м<br>GR630223: L=4,5 м<br>GR630233: L=6,0 м<br>GR630243: L=7,5 м<br>GR630253: L=9,0 м<br>GR630263: L=10,5 м<br>GR630273: L=12,0 м<br>GR630283: L=15,0 м<br>GR630293: L=18,0 м |
| 1.1 | - стержень заземления безмуфтовый 1 500 мм. | |
| 1.2 | - стержень заземления острый 1 500 мм. | |
| 1.3 | - наконечник забивной для стержня | |
| 1.4 | - соединитель для стержня, полосы и круга | |
| 1.5 | - лента герметик | |
| 1.6 | - электропроводящая паста | |
| 2 | Держатель для полосы до 50 мм. | GR390023 |
| 3 | Полоса оцинкованная 40х4 мм. | GR520123 |
| 4 | Насадка для забивания заземления SDS-MAX | GR620690 |

Подп. и дата | Инв.N дубл. | Взам. инв.N | Подп. и дата | Инв.N подл.

| Изм. | Лист | N докум. | Подп. | Дата | Альбом типовых технических решений для устройства молниезащиты и заземления | | |
|---|---|---|---|---|---|---|---|
| Разраб. | | Володько М.И. | | | Система молниезащиты и заземления | Стадия | Лист | Листов |
| Пров. | | Шпак А.А. | | | | РД | 14 | 27 |
| Н. контр. | | Шпак А.А. | | | Схема устройства безмуфтового глубинного заземления ∅18мм | ООО "СтройПлаза"<br>gromostar.ru<br>+7(999)595-44-55 | |
| Утв. | | Бродников М.И. | | | | | |

# Схема устройства комплекта безмуфтового глубинного заземления ∅20мм

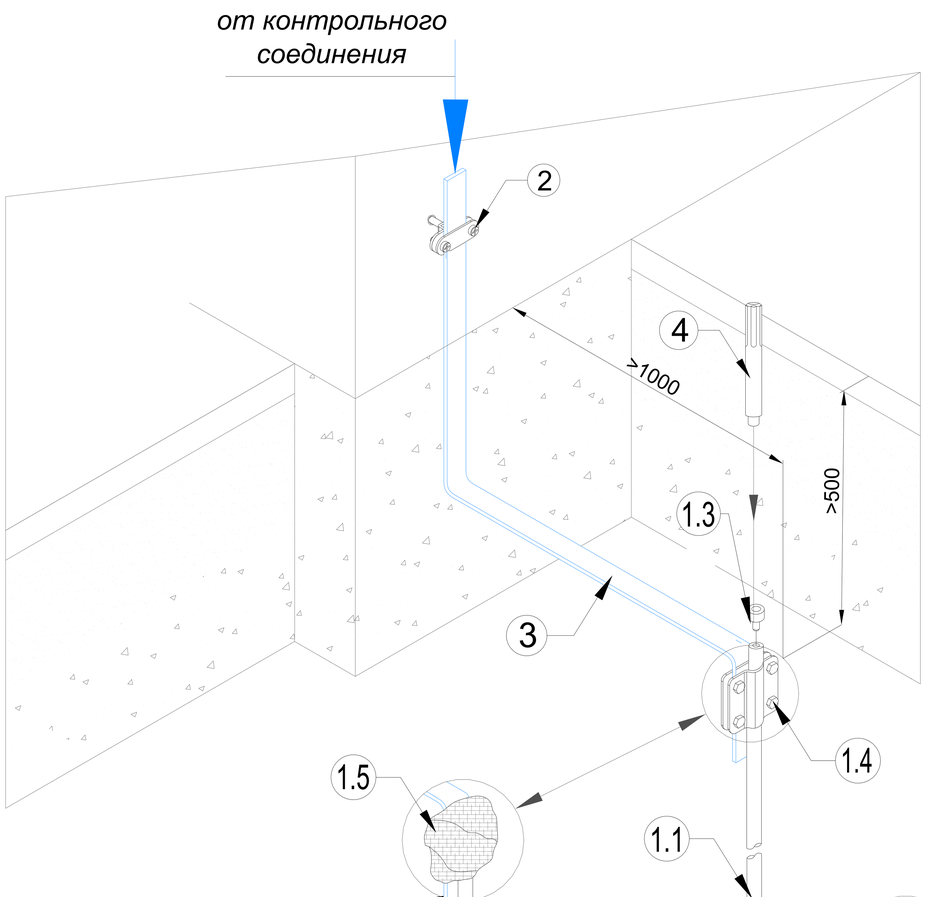


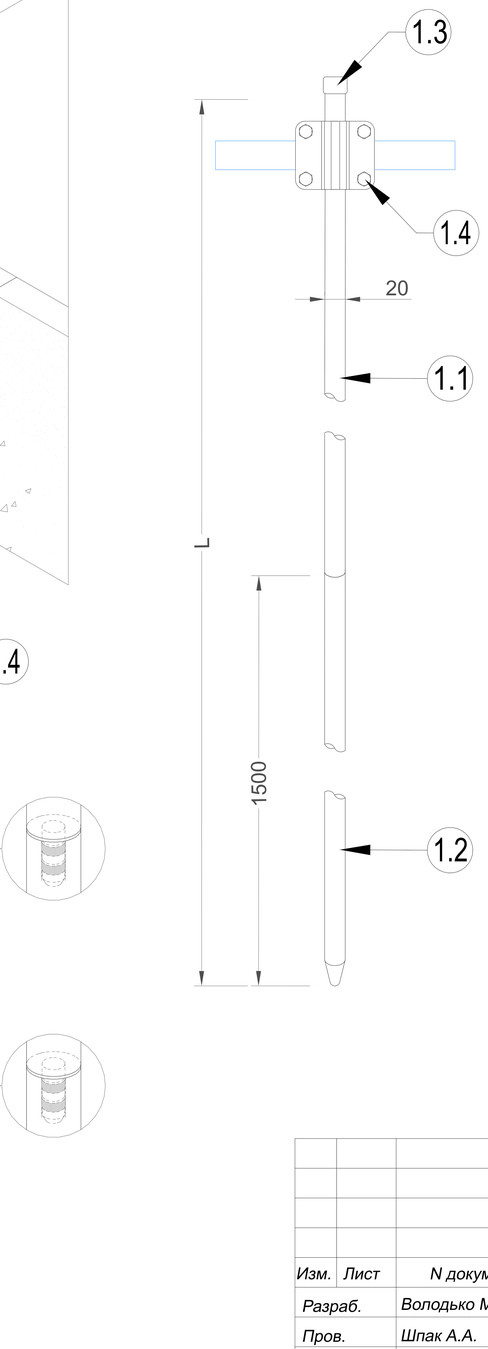


## Оцинкованная сталь

| № | Название | Артикул: Высота |
|---|---|---|
| 1 | Комплект безмуфтового заземления | GR630311: L=3,0 м<br>GR630321: L=4,5 м<br>GR630331: L=6,0 м<br>GR630341: L=7,5 м<br>GR630351: L=9,0 м<br>GR630361: L=10,5 м<br>GR630371: L=12,0 м<br>GR630381: L=15,0 м<br>GR660391: L=18,0 м |
| 1.1 | - стержень заземления безмуфтовый 1 500 мм. | |
| 1.2 | - стержень заземления острый 1 500 мм. | |
| 1.3 | - наконечник забивной для стержня | |
| 1.4 | - соединитель для стержня, полосы и круга | |
| 1.5 | - лента герметик | |
| 1.6 | - электропроводящая паста | |
| 2 | Держатель для полосы до 50 мм. | GR390021 |
| 3 | Полоса оцинкованная 40х4 мм. | GR520121 |
| 4 | Насадка для забивания заземления SDS-MAX | GR620690 |

## Нержавеющая сталь

| № | Название | Артикул: Высота |
|---|---|---|
| 1 | Комплект безмуфтового заземления | GR630313: L=3,0 м<br>GR630323: L=4,5 м<br>GR630333: L=6,0 м<br>GR630343: L=7,5 м<br>GR630353: L=9,0 м<br>GR630363: L=10,5 м<br>GR630373: L=12,0 м<br>GR630383: L=15,0 м<br>GR630393: L=18,0 м |
| 1.1 | - стержень заземления безмуфтовый 1 500 мм. | |
| 1.2 | - стержень заземления острый 1 500 мм. | |
| 1.3 | - наконечник забивной для стержня | |
| 1.4 | - соединитель для стержня, полосы и круга | |
| 1.5 | - лента герметик | |
| 1.6 | - электропроводящая паста | |
| 2 | Держатель для полосы до 50 мм. | GR390023 |
| 3 | Полоса оцинкованная 40х4 мм. | GR520123 |
| 4 | Насадка для забивания заземления SDS-MAX | GR620690 |

Альбом типовых технических решений для устройства молниезащиты и заземления

| Изм. | Лист | N докум. | Подп. | Дата |
|---|---|---|---|---|
| Разраб. | | Володько М.И. | | |
| Пров. | | Шпак А.А. | | |
| Н. контр. | | Шпак А.А. | | |
| Утв. | | Бродников М.И. | | |

Система молниезащиты и заземления

| Стадия | Лист | Листов |
|---|---|---|
| РД | 15 | 27 |

Схема устройства безмуфтового глубинного заземления ∅20мм

ООО "СтройПлаза"
gromostar.ru
+7(999)595-44-55

Подп. и дата | Инв.N дубл. | Взам. инв.N | Подп. и дата | Инв.N подл.

# Схема устройства комплекта безмуфтового глубинного заземления ⌀25 мм

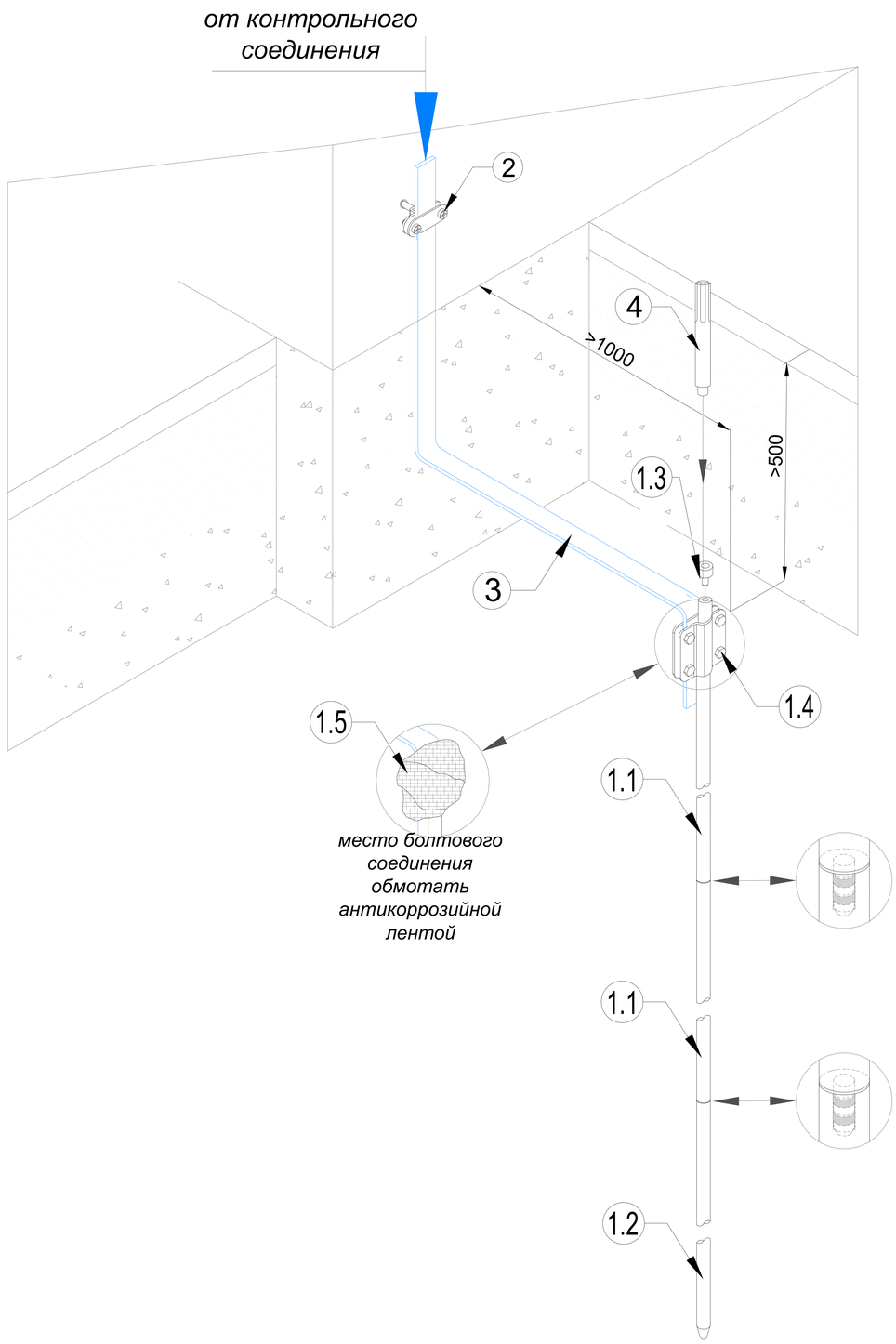


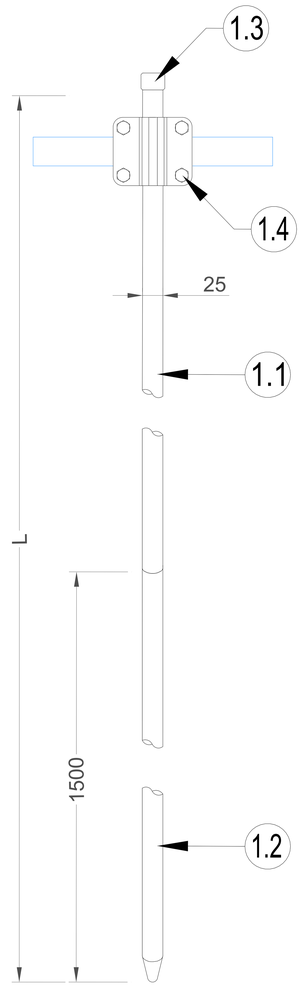


## Оцинкованная сталь

| № | Название | Артикул: Высота |
|---|---|---|
| 1 | Комплект безмуфтового заземления | GR630411: L=3,0 м<br>GR630421: L=4,5 м<br>GR630431: L=6,0 м<br>GR630441: L=7,5 м<br>GR630451: L=9,0 м<br>GR630461: L=10,5 м<br>GR630471: L=12,0 м<br>GR630481: L=15,0 м<br>GR660491: L=18,0 м |
| 1.1 | - стержень заземления безмуфтовый 1 500 мм. | |
| 1.2 | - стержень заземления острый 1 500 мм. | |
| 1.3 | - наконечник забивной для стержня | |
| 1.4 | - соединитель для стержня, полосы и круга | |
| 1.5 | - лента герметик | |
| 1.6 | - электропроводящая паста | |
| 2 | Держатель для полосы до 50 мм. | GR390021 |
| 3 | Полоса оцинкованная 40х4 мм. | GR520121 |
| 4 | Насадка для забивания заземления SDS-MAX | GR620690 |

## Нержавеющая сталь

| № | Название | Артикул: Высота |
|---|---|---|
| 1 | Комплект безмуфтового заземления | GR630413: L=3,0 м<br>GR630423: L=4,5 м<br>GR630433: L=6,0 м<br>GR630443: L=7,5 м<br>GR630453: L=9,0 м<br>GR630463: L=10,5 м<br>GR630473: L=12,0 м<br>GR630483: L=15,0 м<br>GR630493: L=18,0 м |
| 1.1 | - стержень заземления безмуфтовый 1 500 мм. | |
| 1.2 | - стержень заземления острый 1 500 мм. | |
| 1.3 | - наконечник забивной для стержня | |
| 1.4 | - соединитель для стержня, полосы и круга | |
| 1.5 | - лента герметик | |
| 1.6 | - электропроводящая паста | |
| 2 | Держатель для полосы до 50 мм. | GR390023 |
| 3 | Полоса оцинкованная 40х4 мм. | GR520123 |
| 4 | Насадка для забивания заземления SDS-MAX | GR620690 |

Подп. и дата | Инв.N дубл. | Взам. инв.N | Подп. и дата | Инв.N подл.

| Изм. | Лист | N докум. | Подп. | Дата | | | |
|---|---|---|---|---|---|---|---|
| Разраб. | | Володько М.И. | | | Альбом типовых технических решений для устройства молниезащиты и заземления | | |
| Пров. | | Шпак А.А. | | | Система молниезащиты и заземления | Стадия: РД | Лист: 16 / Листов: 27 |
| Н. контр. | | Шпак А.А. | | | Схема устройства безмуфтового глубинного заземления ⌀25мм | ООО "СтройПлаза" gromostar.ru +7(999)595-44-55 | |
| Утв. | | Бродников М.И. | | | | | |

# Схема устройства комплекта резьбового глубинного заземления ∅14мм

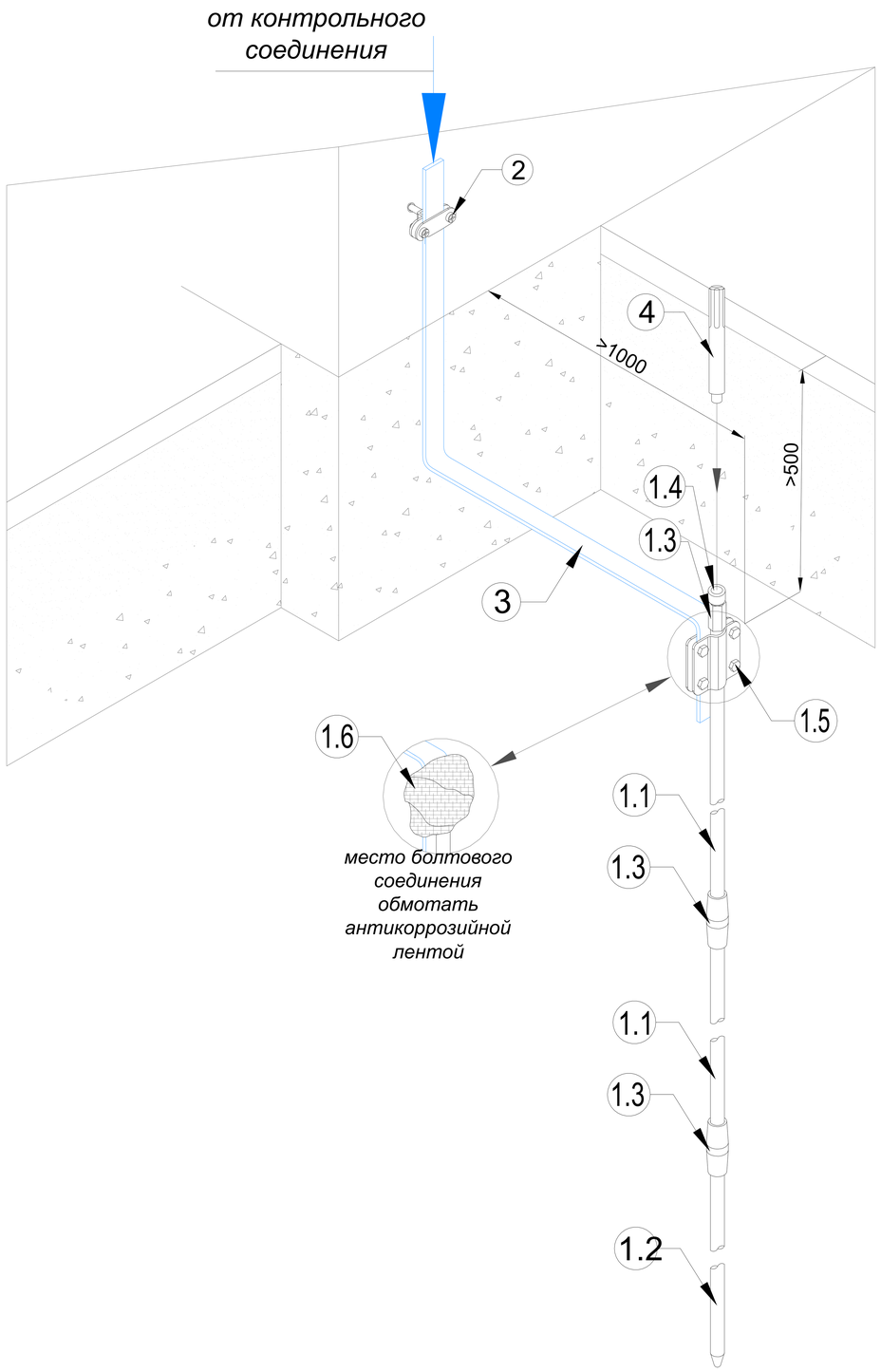


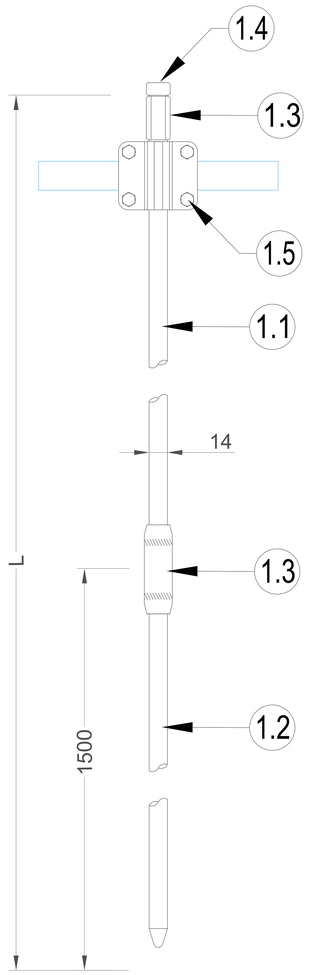


## Оцинкованная сталь

| № | Название | Артикул: Высота |
|---|---|---|
| 1 | Комплект резьбового заземления | GR660011: L=3,0 м<br>GR660021: L=4,5 м<br>GR660031: L=6,0 м<br>GR660041: L=7,5 м<br>GR660051: L=9,0 м<br>GR660061: L=10,5 м<br>GR660071: L=12,0 м<br>GR660081: L=15,0 м<br>GR660091: L=18,0 м |
| 1.1 | - стержень заземления 1 500 мм. | |
| 1.2 | - стержень заземления острый 1 500 мм. | |
| 1.3 | - муфта соединительная | |
| 1.4 | - наконечник забивной для стержня | |
| 1.5 | - соединитель для стержня, полосы и круга | |
| 1.6 | - лента герметик | |
| 1.7 | - электропроводящая паста | |
| 2 | Держатель для полосы до 50 мм. | GR390021 |
| 3 | Полоса оцинкованная 40х4 мм. | GR520121 |
| 4 | Насадка для забивания заземления SDS-MAX | GR620690 |

## Нержавеющая сталь

| № | Название | Артикул: Высота |
|---|---|---|
| 1 | Комплект резьбового заземления | GR660013: L=3,0 м<br>GR660023: L=4,5 м<br>GR660033: L=6,0 м<br>GR660043: L=7,5 м<br>GR660053: L=9,0 м<br>GR660063: L=10,5 м<br>GR660073: L=12,0 м<br>GR660083: L=15,0 м<br>GR660093: L=18,0 м |
| 1.1 | - стержень заземления 1 500 мм. | |
| 1.2 | - стержень заземления острый 1 500 мм. | |
| 1.3 | - муфта соединительная | |
| 1.4 | - наконечник забивной для стержня | |
| 1.5 | - соединитель для стержня, полосы и круга | |
| 1.6 | - лента герметик | |
| 1.7 | - электропроводящая паста | |
| 2 | Держатель для полосы до 50 мм. | GR390023 |
| 3 | Полоса оцинкованная 40х4 мм. | GR520123 |
| 4 | Насадка для забивания заземления SDS-MAX | GR620690 |

Подп. и дата | Инв.N дубл. | Взам. инв.N | Подп. и дата | Инв.N подл.

| Изм. | Лист | N докум. | Подп. | Дата | | | |
|---|---|---|---|---|---|---|---|
| Разраб. | | Володько М.И. | | | Альбом типовых технических решений для устройства молниезащиты и заземления | | |
| Пров. | | Шпак А.А. | | | Система молниезащиты и заземления | Стадия: РД | Лист: 17 / Листов: 27 |
| Н. контр. | | Шпак А.А. | | | Схема устройства резьбового глубинного заземления ∅14мм | ООО "СтройПлаза"<br>gromostar.ru<br>+7(999)595-44-55 | |
| Утв. | | Бродников М.И. | | | | | |

# Схема устройства комплекта резьбового глубинного заземления ∅16мм

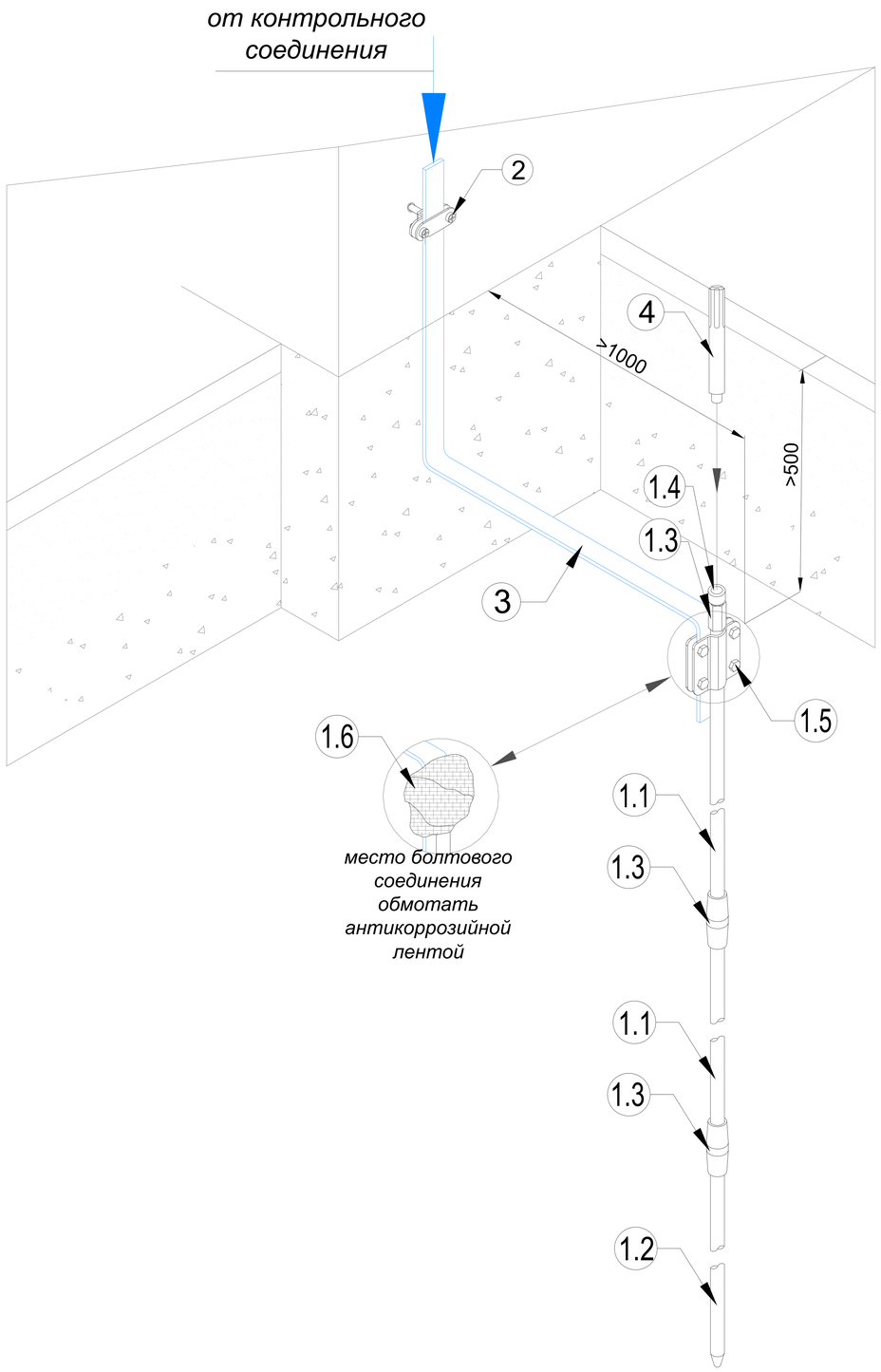


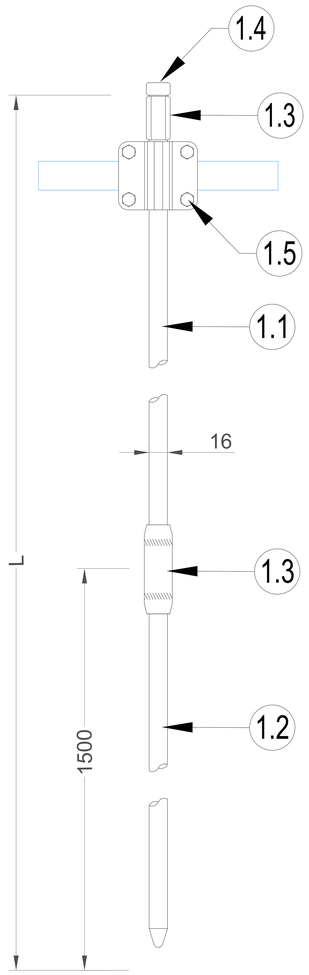


## Оцинкованная сталь

| № | Название | Артикул: Высота |
|---|---|---|
| 1 | Комплект резьбового заземления | GR660111: L=3,0 м<br>GR660121: L=4,5 м<br>GR660131: L=6,0 м<br>GR660141: L=7,5 м<br>GR660151: L=9,0 м<br>GR660161: L=10,5 м<br>GR660171: L=12,0 м<br>GR660181: L=15,0 м<br>GR660191: L=18,0 м |
| 1.1 | - стержень заземления 1 500 мм. | |
| 1.2 | - стержень заземления острый 1 500 мм. | |
| 1.3 | - муфта соединительная | |
| 1.4 | - наконечник забивной для стержня | |
| 1.5 | - соединитель для стержня, полосы и круга | |
| 1.6 | - лента герметик | |
| 1.7 | - электропроводящая паста | |
| 2 | Держатель для полосы до 50 мм. | GR390021 |
| 3 | Полоса оцинкованная 40х4 мм. | GR520121 |
| 4 | Насадка для забивания заземления SDS-MAX | GR620690 |

## Нержавеющая сталь

| № | Название | Артикул: Высота |
|---|---|---|
| 1 | Комплект резьбового заземления | GR660113: L=3,0 м<br>GR660123: L=4,5 м<br>GR660133: L=6,0 м<br>GR660143: L=7,5 м<br>GR660153: L=9,0 м<br>GR660163: L=10,5 м<br>GR660173: L=12,0 м<br>GR660183: L=15,0 м<br>GR660193: L=18,0 м |
| 1.1 | - стержень заземления 1 500 мм. | |
| 1.2 | - стержень заземления острый 1 500 мм. | |
| 1.3 | - муфта соединительная | |
| 1.4 | - наконечник забивной для стержня | |
| 1.5 | - соединитель для стержня, полосы и круга | |
| 1.6 | - лента герметик | |
| 1.7 | - электропроводящая паста | |
| 2 | Держатель для полосы до 50 мм. | GR390023 |
| 3 | Полоса оцинкованная 40х4 мм. | GR520123 |
| 4 | Насадка для забивания заземления SDS-MAX | GR620690 |

Подп. и дата | Инв.N дубл. | Взам. инв.N | Подп. и дата | Инв.N подл.

| Изм. | Лист | N докум. | Подп. | Дата | | | |
|---|---|---|---|---|---|---|---|
| Разраб. | | Володько М.И. | | | Альбом типовых технических решений для устройства молниезащиты и заземления | | |
| Пров. | | Шпак А.А. | | | Система молниезащиты и заземления | Стадия: РД | Лист: 18 / Листов: 27 |
| Н. контр. | | Шпак А.А. | | | Схема устройства резьбового глубинного заземления ∅16мм | ООО "СтройПлаза"<br>gromostar.ru<br>+7(999)595-44-55 | |
| Утв. | | Бродников М.И. | | | | | |

# Схема устройства комплекта резьбового глубинного заземления ∅18 мм

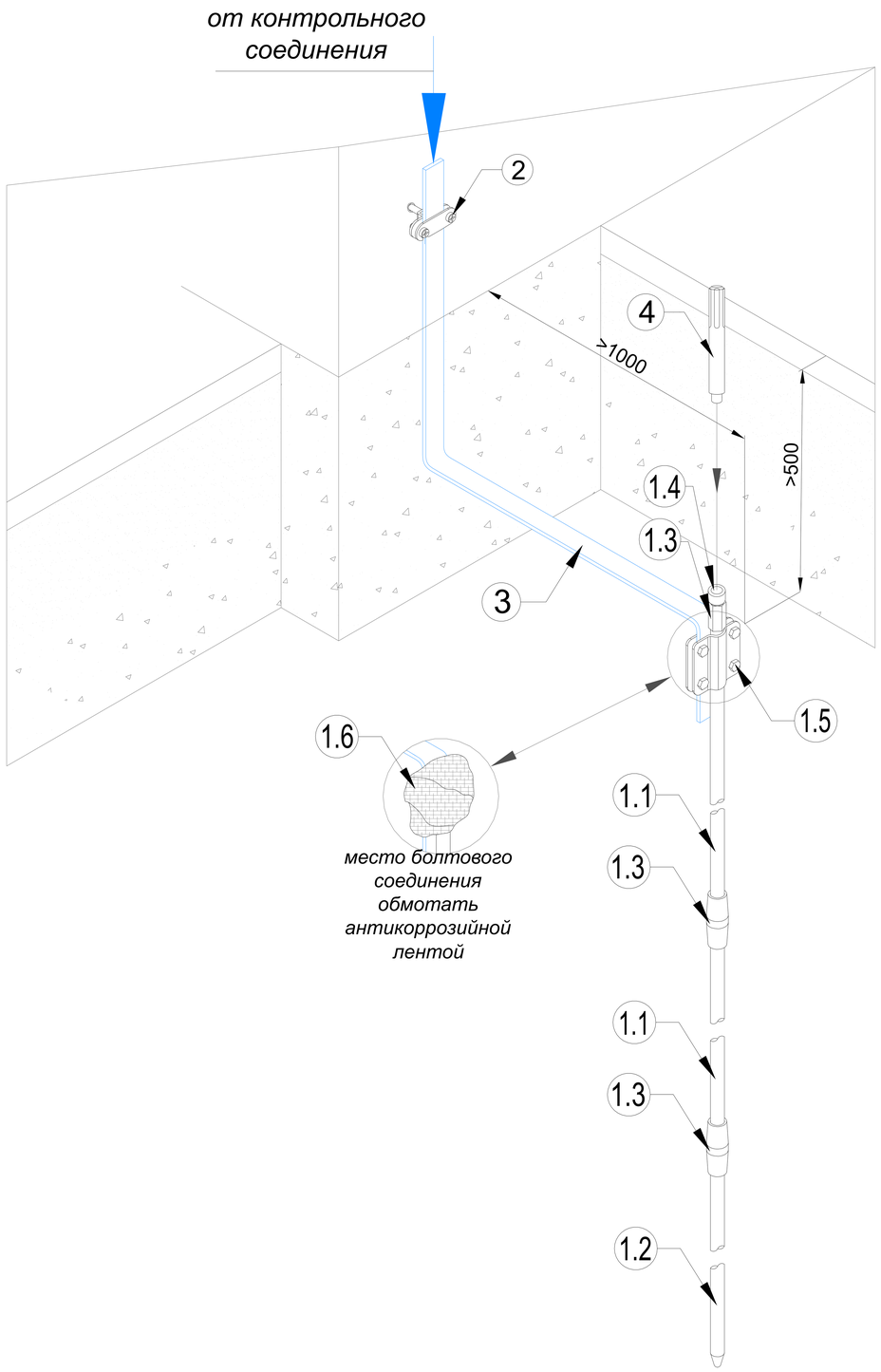


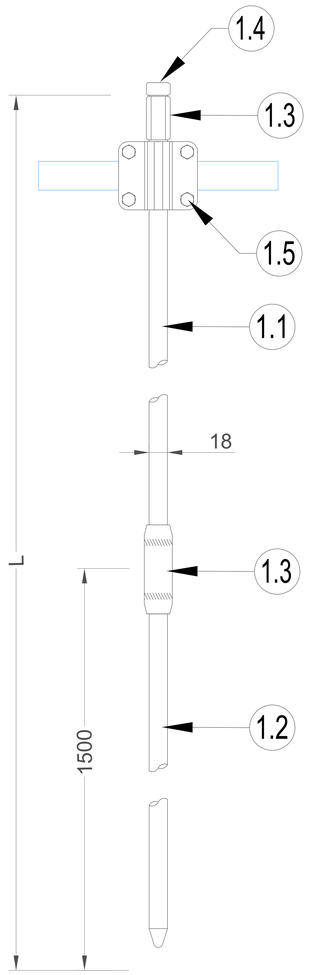


## Оцинкованная сталь

| № | Название | Артикул: Высота |
|---|---|---|
| 1 | Комплект резьбового заземления | GR660211: L=3,0 м<br>GR660221: L=4,5 м<br>GR660231: L=6,0 м<br>GR660241: L=7,5 м<br>GR660251: L=9,0 м<br>GR660261: L=10,5 м<br>GR660271: L=12,0 м<br>GR660281: L=15,0 м<br>GR660291: L=18,0 м |
| 1.1 | - стержень заземления 1 500 мм. | |
| 1.2 | - стержень заземления острый 1 500 мм. | |
| 1.3 | - муфта соединительная | |
| 1.4 | - наконечник забивной для стержня | |
| 1.5 | - соединитель для стержня, полосы и круга | |
| 1.6 | - лента герметик | |
| 1.7 | - электропроводящая паста | |
| 2 | Держатель для полосы до 50 мм. | GR390021 |
| 3 | Полоса оцинкованная 40х4 мм. | GR520121 |
| 4 | Насадка для забивания заземления SDS-MAX | GR620690 |

## Нержавеющая сталь

| № | Название | Артикул: Высота |
|---|---|---|
| 1 | Комплект резьбового заземления | GR660213: L=3,0 м<br>GR660223: L=4,5 м<br>GR660233: L=6,0 м<br>GR660243: L=7,5 м<br>GR660253: L=9,0 м<br>GR660263: L=10,5 м<br>GR660273: L=12,0 м<br>GR660283: L=15,0 м<br>GR660293: L=18,0 м |
| 1.1 | - стержень заземления 1 500 мм. | |
| 1.2 | - стержень заземления острый 1 500 мм. | |
| 1.3 | - муфта соединительная | |
| 1.4 | - наконечник забивной для стержня | |
| 1.5 | - соединитель для стержня, полосы и круга | |
| 1.6 | - лента герметик | |
| 1.7 | - электропроводящая паста | |
| 2 | Держатель для полосы до 50 мм. | GR390023 |
| 3 | Полоса оцинкованная 40х4 мм. | GR520123 |
| 4 | Насадка для забивания заземления SDS-MAX | GR620690 |

Подп. и дата | Инв.N дубл. | Взам. инв.N | Подп. и дата | Инв.N подл.

| Изм. | Лист | N докум. | Подп. | Дата | | | |
|---|---|---|---|---|---|---|---|
| Разраб. | | Володько М.И. | | | Альбом типовых технических решений для устройства молниезащиты и заземления | | |
| Пров. | | Шпак А.А. | | | Система молниезащиты и заземления | Стадия: РД | Лист: 19 / Листов: 27 |
| Н. контр. | | Шпак А.А. | | | Схема устройства резьбового глубинного заземления ∅18мм | ООО "СтройПлаза"<br>gromostar.ru<br>+7(999)595-44-55 | |
| Утв. | | Бродников М.И. | | | | | |

# Схема устройства комплекта резьбового глубинного заземления ∅20 мм

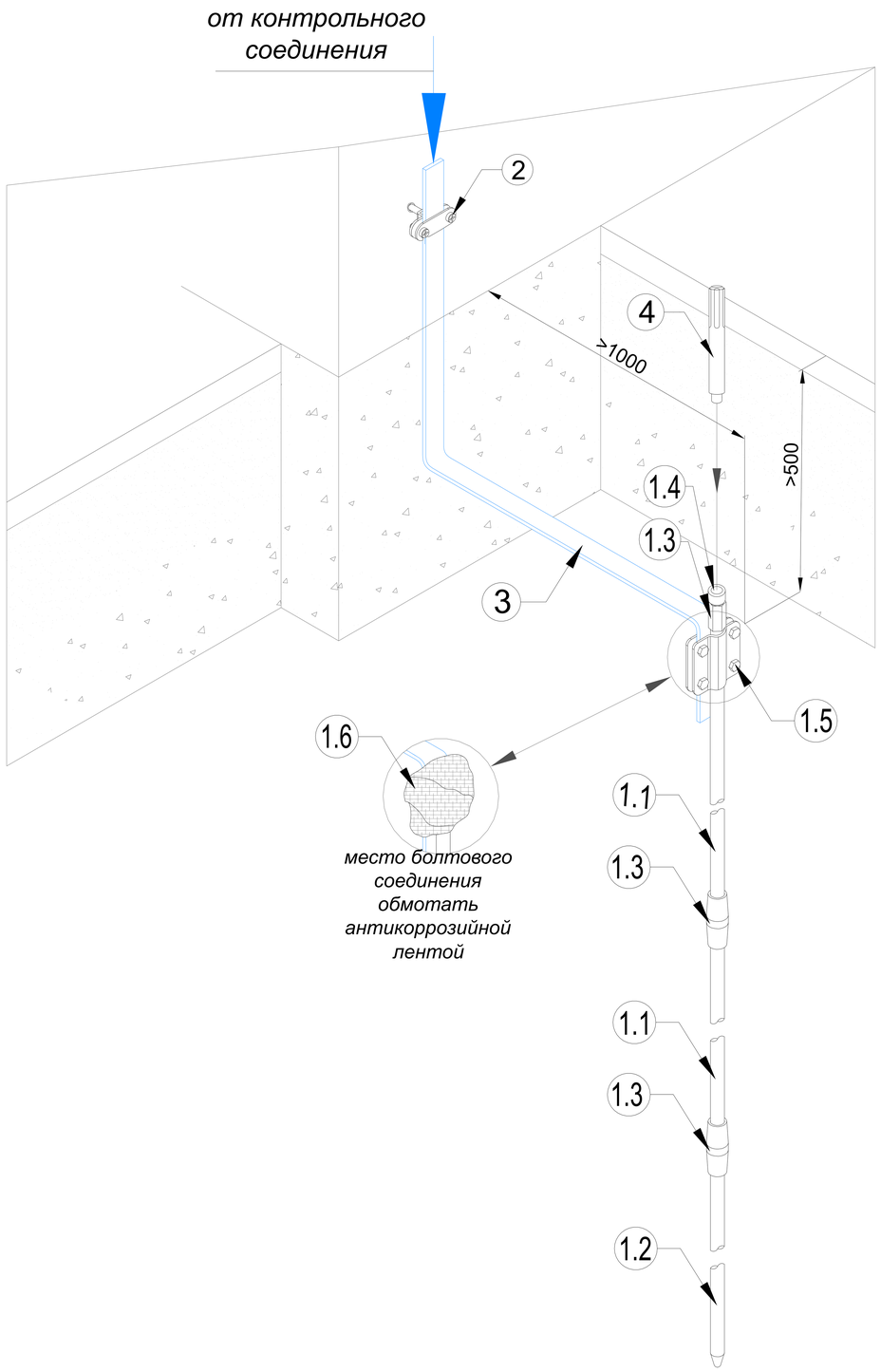


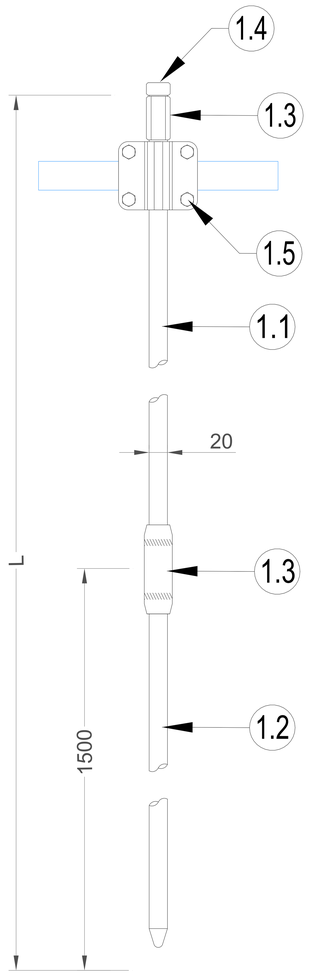


## Оцинкованная сталь

| № | Название | Артикул: Высота |
|---|---|---|
| 1 | Комплект резьбового заземления | GR660311: L=3,0 м<br>GR660321: L=4,5 м<br>GR660331: L=6,0 м<br>GR660341: L=7,5 м<br>GR660351: L=9,0 м<br>GR660361: L=10,5 м<br>GR660371: L=12,0 м<br>GR660381: L=15,0 м<br>GR660391: L=18,0 м |
| 1.1 | - стержень заземления 1 500 мм. | |
| 1.2 | - стержень заземления острый 1 500 мм. | |
| 1.3 | - муфта соединительная | |
| 1.4 | - наконечник забивной для стержня | |
| 1.5 | - соединитель для стержня, полосы и круга | |
| 1.6 | - лента герметик | |
| 1.7 | - электропроводящая паста | |
| 2 | Держатель для полосы до 50 мм. | GR390021 |
| 3 | Полоса оцинкованная 40х4 мм. | GR520121 |
| 4 | Насадка для забивания заземления SDS-MAX | GR620690 |

## Нержавеющая сталь

| № | Название | Артикул: Высота |
|---|---|---|
| 1 | Комплект резьбового заземления | GR660313: L=3,0 м<br>GR660323: L=4,5 м<br>GR660333: L=6,0 м<br>GR660343: L=7,5 м<br>GR660353: L=9,0 м<br>GR660363: L=10,5 м<br>GR660373: L=12,0 м<br>GR660383: L=15,0 м<br>GR660393: L=18,0 м |
| 1.1 | - стержень заземления 1 500 мм. | |
| 1.2 | - стержень заземления острый 1 500 мм. | |
| 1.3 | - муфта соединительная | |
| 1.4 | - наконечник забивной для стержня | |
| 1.5 | - соединитель для стержня, полосы и круга | |
| 1.6 | - лента герметик | |
| 1.7 | - электропроводящая паста | |
| 2 | Держатель для полосы до 50 мм. | GR390023 |
| 3 | Полоса оцинкованная 40х4 мм. | GR520123 |
| 4 | Насадка для забивания заземления SDS-MAX | GR620690 |

Подп. и дата | Инв.N дубл. | Взам. инв.N | Подп. и дата | Инв.N подл.

| Изм. | Лист | N докум. | Подп. | Дата | Альбом типовых технических решений для устройства молниезащиты и заземления | | |
|---|---|---|---|---|---|---|---|
| Разраб. | | Володько М.И. | | | Система молниезащиты и заземления | Стадия | Лист | Листов |
| Пров. | | Шпак А.А. | | | | РД | 20 | 27 |
| Н. контр. | | Шпак А.А. | | | Схема устройства резьбового глубинного заземления ∅20мм | ООО "СтройПлаза"<br>gromostar.ru<br>+7(999)595-44-55 | | |
| Утв. | | Бродников М.И. | | | | | | |

# Схема устройства комплекта резьбового глубинного заземления ∅25мм

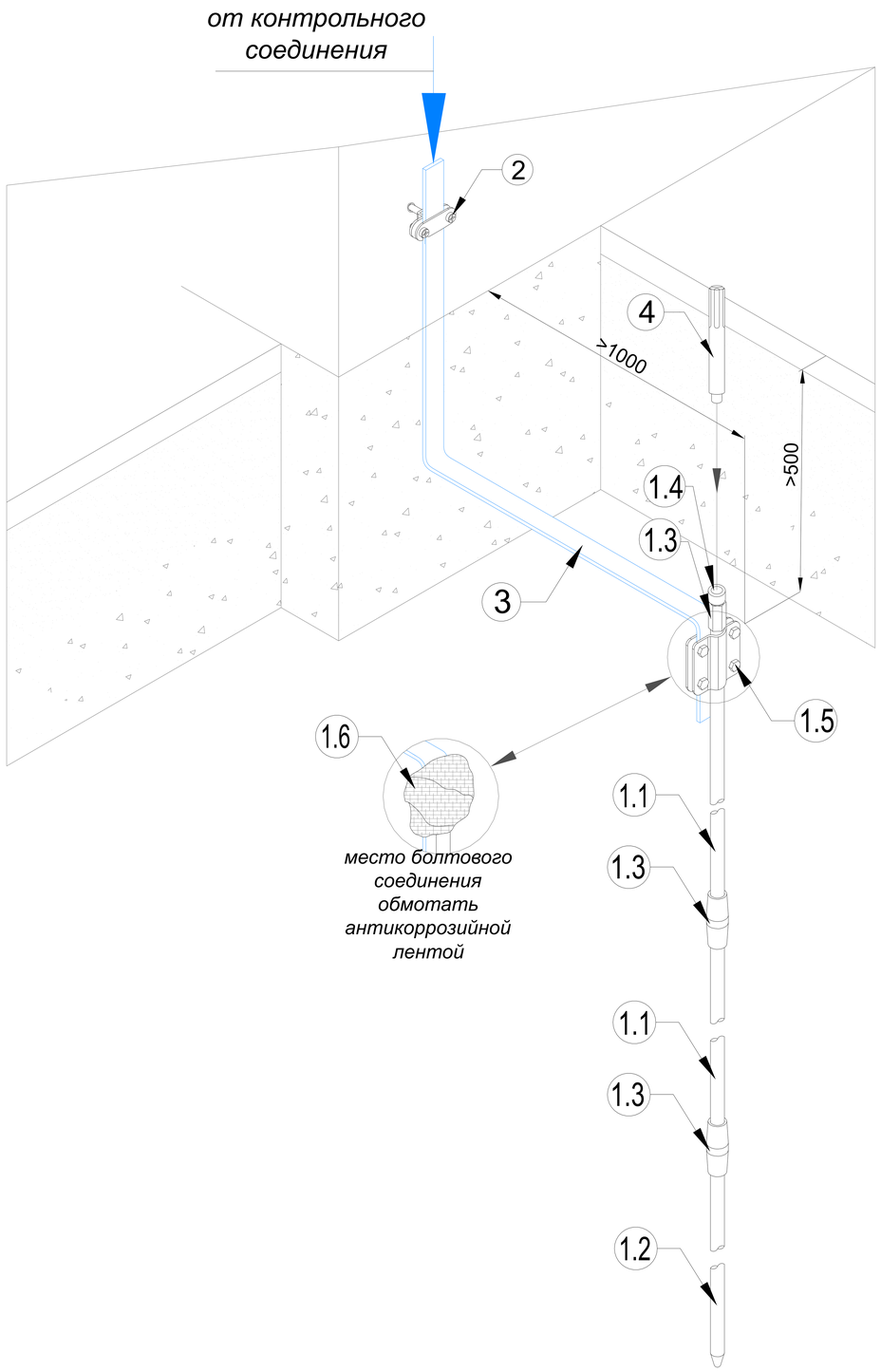


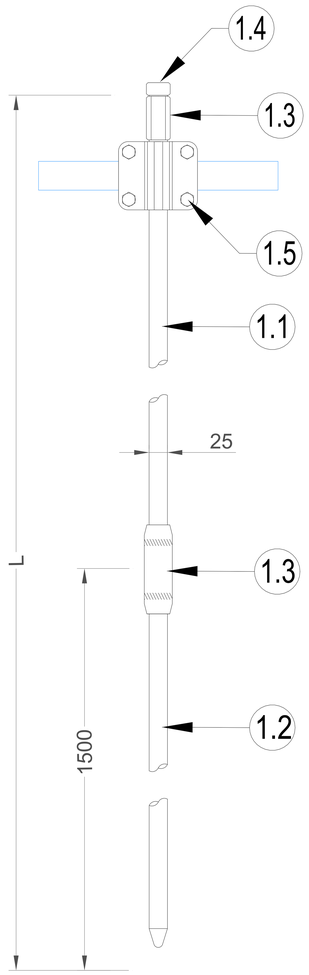


## Оцинкованная сталь

| № | Название | Артикул: Высота |
|---|---|---|
| 1 | Комплект резьбового заземления | GR660411: L=3,0 м<br>GR660421: L=4,5 м<br>GR660431: L=6,0 м<br>GR660441: L=7,5 м<br>GR660451: L=9,0 м<br>GR660461: L=10,5 м<br>GR660471: L=12,0 м<br>GR660481: L=15,0 м<br>GR660491: L=18,0 м |
| 1.1 | - стержень заземления 1 500 мм. | |
| 1.2 | - стержень заземления острый 1 500 мм. | |
| 1.3 | - муфта соединительная | |
| 1.4 | - наконечник забивной для стержня | |
| 1.5 | - соединитель для стержня, полосы и круга | |
| 1.6 | - лента герметик | |
| 1.7 | - электропроводящая паста | |
| 2 | Держатель для полосы до 50 мм. | GR390021 |
| 3 | Полоса оцинкованная 40х4 мм. | GR520121 |
| 4 | Насадка для забивания заземления SDS-MAX | GR620690 |

## Нержавеющая сталь

| № | Название | Артикул: Высота |
|---|---|---|
| 1 | Комплект резьбового заземления | GR660413: L=3,0 м<br>GR660423: L=4,5 м<br>GR660433: L=6,0 м<br>GR660443: L=7,5 м<br>GR660453: L=9,0 м<br>GR660463: L=10,5 м<br>GR660473: L=12,0 м<br>GR660483: L=15,0 м<br>GR660493: L=18,0 м |
| 1.1 | - стержень заземления 1 500 мм. | |
| 1.2 | - стержень заземления острый 1 500 мм. | |
| 1.3 | - муфта соединительная | |
| 1.4 | - наконечник забивной для стержня | |
| 1.5 | - соединитель для стержня, полосы и круга | |
| 1.6 | - лента герметик | |
| 1.7 | - электропроводящая паста | |
| 2 | Держатель для полосы до 50 мм. | GR390023 |
| 3 | Полоса оцинкованная 40х4 мм. | GR520123 |
| 4 | Насадка для забивания заземления SDS-MAX | GR620690 |

Подп. и дата | Инв.N дубл. | Взам. инв.N | Подп. и дата | Инв.N подл.

| Изм. | Лист | N докум. | Подп. | Дата | | | |
|---|---|---|---|---|---|---|---|
| Разраб. | | Володько М.И. | | | Альбом типовых технических решений для устройства молниезащиты и заземления | | |
| Пров. | | Шпак А.А. | | | Система молниезащиты и заземления | Стадия: РД | Лист: 21 / Листов: 27 |
| Н. контр. | | Шпак А.А. | | | Схема устройства резьбового глубинного заземления ∅25мм | ООО "СтройПлаза"<br>gromostar.ru<br>+7(999)595-44-55 | |
| Утв. | | Бродников М.И. | | | | | |

# Схема присоединения дополнительного проводника к ж/б колонне в фундаменте

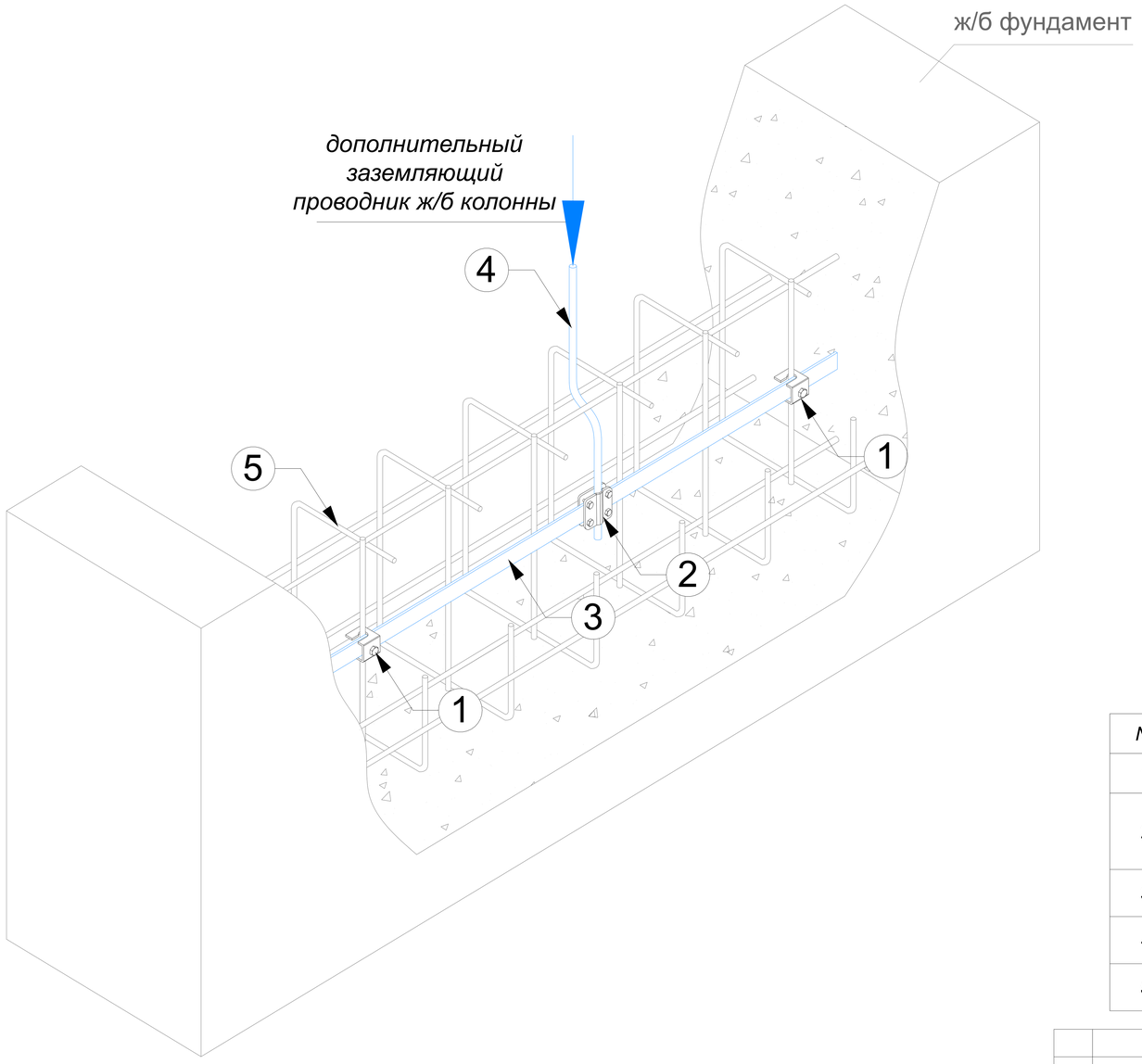


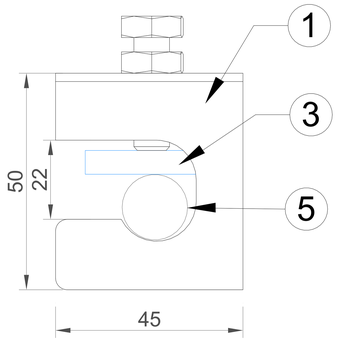


*Примечания по монтажу:*

*- присоединить дополнительный заземляющий проводник ж/б колонны к полосе заземления в фундаменте с помощью соединителя*

*- обеспечить соединение полосы заземления в фундаменте со смежными стальными стержнями через каждых 3 метра с помощью зажима к арматуре*

| № | Название | Материал | Артикул | Вес/кг. |
|---|---|---|---|---|
| 1 | Арматурный зажим | Оцинкованная сталь | GR390991 | 0,030 |
| 2 | Соединитель универсальный для проводника круглого Ø6-Ø10 мм и плоского до 50 мм | Оцинкованная сталь | GR420431 | 0,140 |
| 3 | Полоса оцинкованная 40х4 мм. | Оцинкованная сталь | GR520121 | 1,370 |
| 4 | Круглый проводник пруток Ø8 мм. | Оцинкованная сталь | GR510081 | 0,400 |
| 5 | Арматура | Сталь | | |

Подп. и дата

Инв.N дубл.

Взам. инв.N

Подп. и дата

Инв.N подл.

| Изм. | Лист | N докум. | Подп. | Дата |
|---|---|---|---|---|
| Разраб. | | Володько М.И. | | |
| Пров. | | Шпак А.А. | | |
| Н. контр. | | Шпак А.А. | | |
| Утв. | | Бродников М.И. | | |

Альбом типовых технических решений для устройства молниезащиты и заземления

Система молниезащиты и заземления

| Стадия | Лист | Листов |
|---|---|---|
| РД | 22 | 27 |

Схема присоединения проводника к ж/б колонне в фундаменте

ООО "СтройПлаза"
gromostar.ru
+7(999)595-44-55

# Схема присоединения дополнительного проводника к ж/б колонне в фундаменте

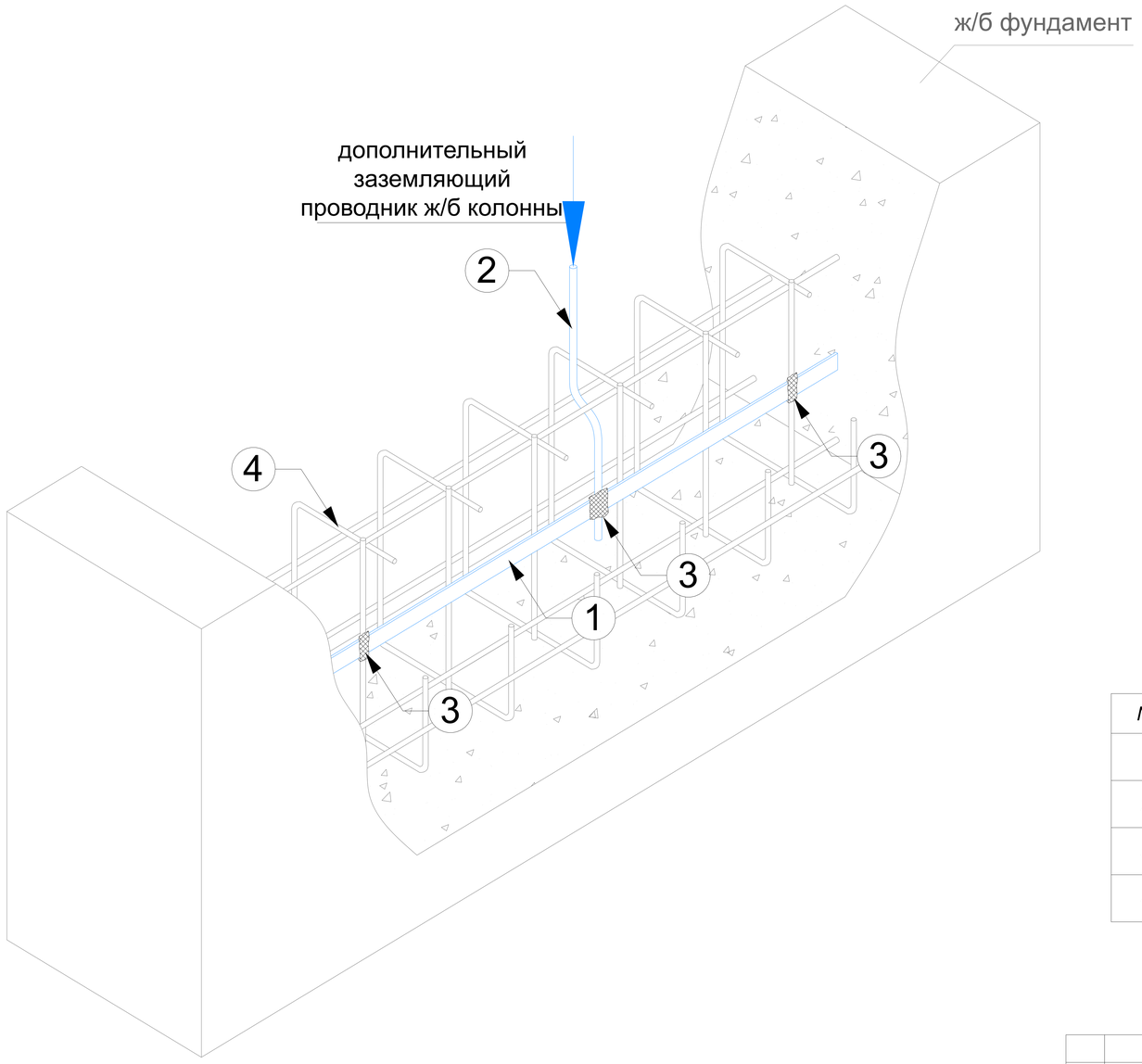


*Примечания по монтажу:*

*- присоединить дополнительный проводник ж/б колонне к полосе заземления в фундаменте с помощью сварного соединения с длиной сварного шва не менее 50 мм.*

*- обеспечить соединение полосы заземления в фундаменте со смежными стальными стержнями через каждых 3 м с помощью сварного соединения с длиной сварного шва не менее 50 мм.*

| № | Название | Материал | Артикул | Вес/кг. |
|---|---|---|---|---|
| 1 | Полоса оцинкованная 40х4 мм. | Оцинкованная сталь | GR520121 | 1,370 |
| 2 | Круглый проводник пруток Ø8 мм. | Оцинкованная сталь | GR510081 | 0,400 |
| 3 | Сварное соединение | Сталь | | |
| 4 | Арматура | Сталь | | |

Подп. и дата

Инв.N дубл.

Взам. инв.N

Подп. и дата

Инв.N подл.

| Изм. | Лист | N докум. | Подп. | Дата |
|---|---|---|---|---|
| Разраб. | | Володько М.И. | | |
| Пров. | | Шпак А.А. | | |
| Н. контр. | | Шпак А.А. | | |
| Утв. | | Бродников М.И. | | |

Альбом типовых технических решений для устройства молниезащиты и заземления

Система молниезащиты и заземления

| Стадия | Лист | Листов |
|---|---|---|
| РД | 23 | 27 |

Схема присоединения проводника к ж/б колонне в фундаменте

ООО "СтройПлаза"
gromostar.ru
+7(999)595-44-55

# Схема прокладки полосы заземления в фундаменте

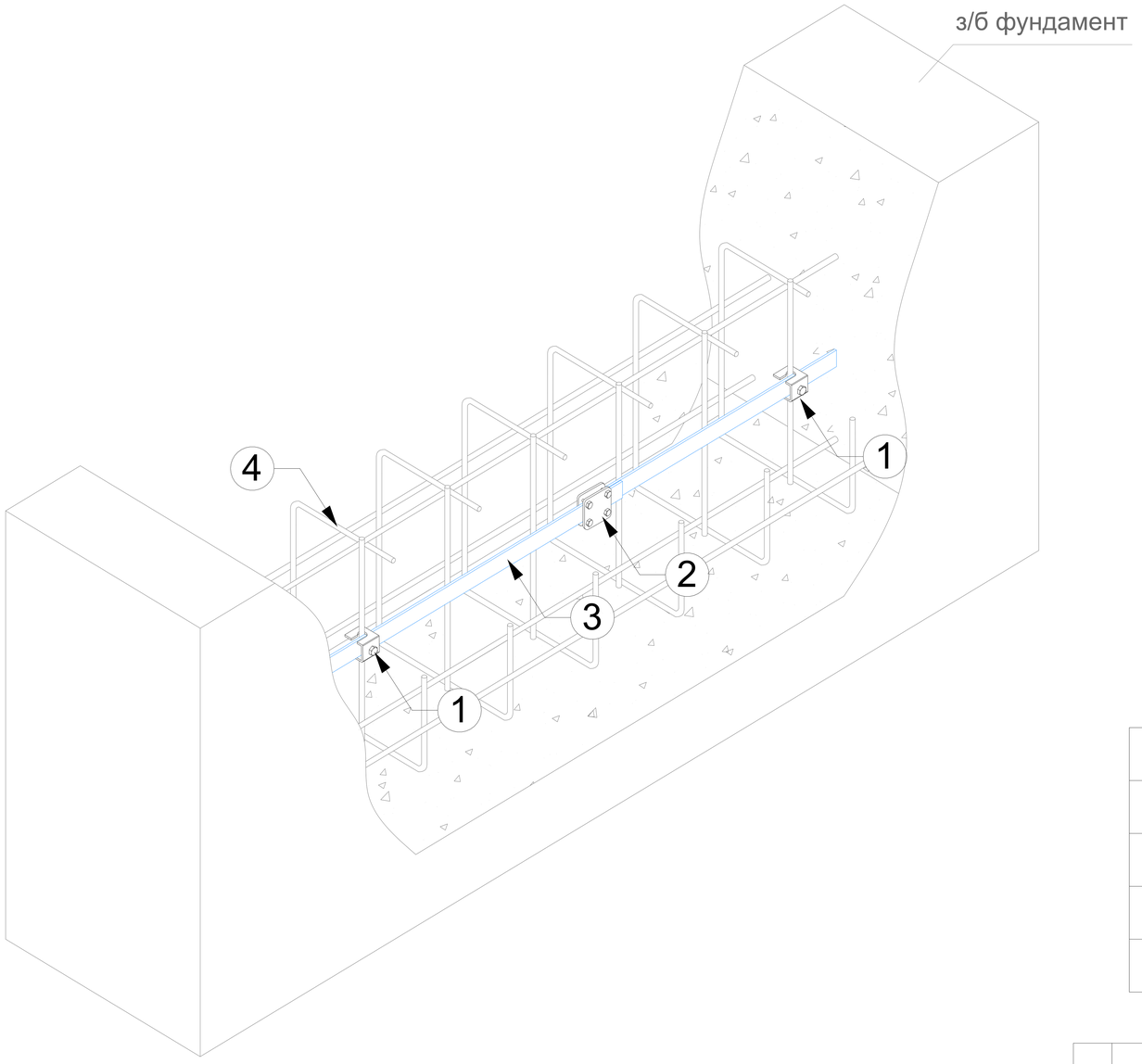


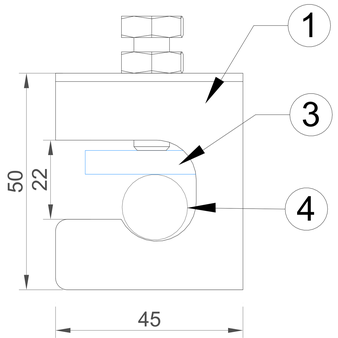


*Примечания по монтажу:*

*- присоединить дополнительный заземляющий проводник ж/б колонны к полосе заземления в фундаменте с помощью соединителя*

*- стальную полосу соединить между собой с помощью соединителя для полосы*

*- обеспечить соединение полосы заземления в фундаменте с арматурой через каждых 3 м с помощью зажима*

| № | Название | Материал | Артикул | Вес/кг. |
|---|---|---|---|---|
| 1 | Арматурный зажим | Оцинкованная сталь | GR390991 | 0,030 |
| 2 | Соединитель для полосы до 50 мм. | Оцинкованная сталь | GR450131 | 0,140 |
| 3 | Полоса оцинкованная 40х4 мм. | Оцинкованная сталь | GR520121 | 1,370 |
| 4 | Арматура | Сталь | | |

Подп. и дата

Инв.N дубл.

Взам. инв.N

Подп. и дата

Инв.N подл.

| Изм. | Лист | N докум. | Подп. | Дата |
|---|---|---|---|---|
| Разраб. | | Володько М.И. | | |
| Пров. | | Шпак А.А. | | |
| Н. контр. | | Шпак А.А. | | |
| Утв. | | Бродников М.И. | | |

Альбом типовых технических решений для устройства молниезащиты и заземления

Система молниезащиты и заземления

| Стадия | Лист | Листов |
|---|---|---|
| РД | 24 | 27 |

Схема присоединения проводника к ж/б колонне в фундаменте

ООО "СтройПлаза"
gromostar.ru
+7(999)595-44-55

# Схема прокладки полосы заземления в фундаменте

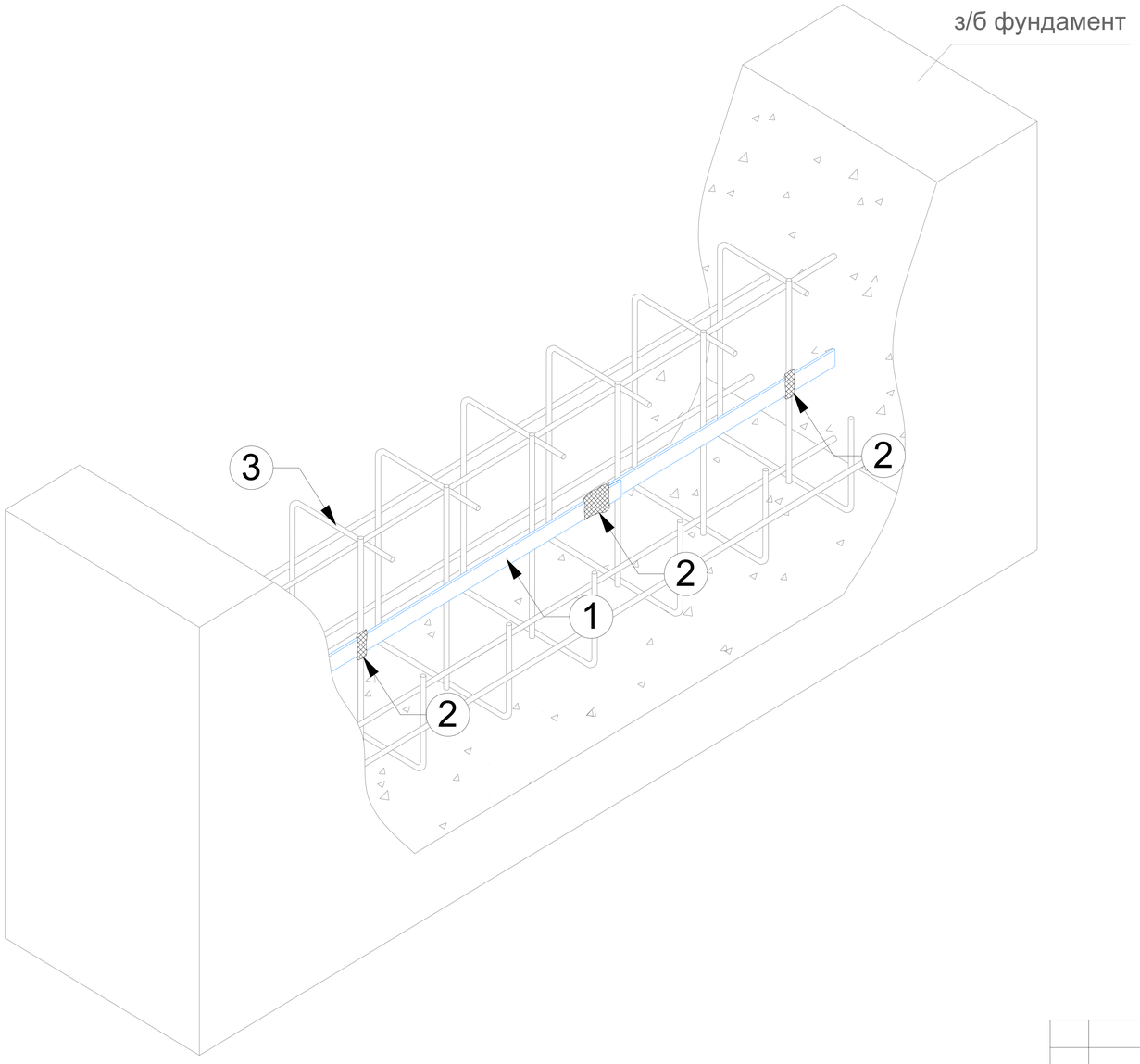


*Примечания по монтажу:*

*- присоединить дополнительный заземляющий проводник ж/б колонны к полосе заземления в фундаменте с помощью соединителя*

*- стальную полосу сварить между собой*

*- обеспечить соединение полосы заземления в фундаменте с арматурой через каждых 3 м с помощью сварки*

| | | | | | | | |
|---|---|---|---|---|---|---|---|
| | | | | | Альбом типовых технических решений для устройства молниезащиты и заземления | | |
| Изм. | Лист | N докум. | Подп. | Дата | | | |
| Разраб. | | Володько М.И. | | | Система молниезащиты и заземления | Стадия | Лист | Листов |
| Пров. | | Шпак А.А. | | | | РД | 25 | 27 |
| Н. контр. | | Шпак А.А. | | | Схема присоединения проводника к ж/б колонне в фундаменте | ООО "СтройПлаза" gromostar.ru +7(999)595-44-55 | | |
| Утв. | | Бродников М.И. | | | | | | |

Подп. и дата

Инв.N дубл.

Взам. инв.N

Подп. и дата

Инв.N подл.

# Схема устройства полосы заземления в фундаменте с арматурной сеткой

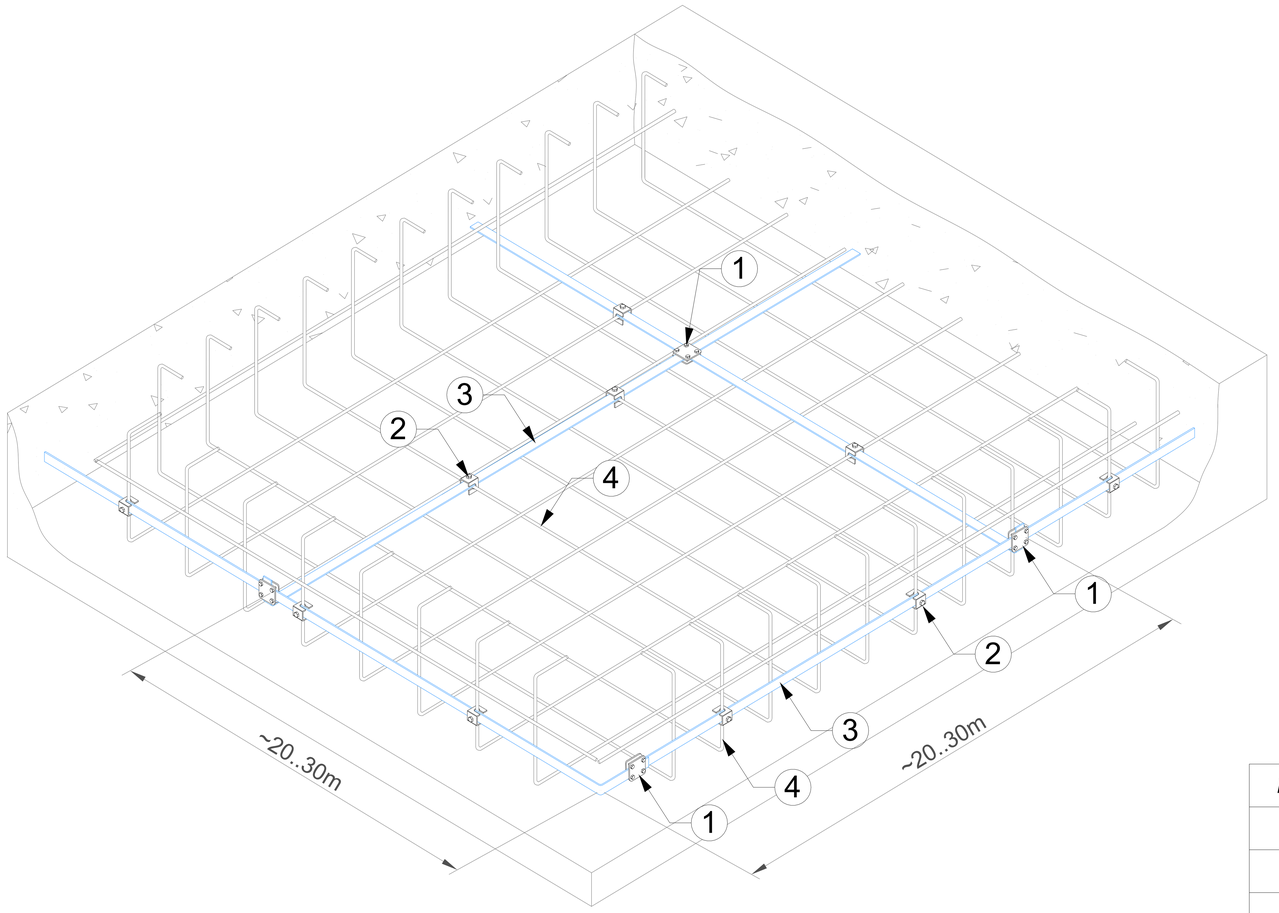


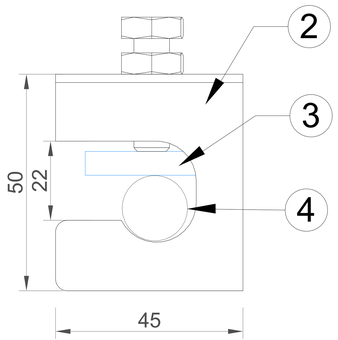


*Примечания по монтажу:*

- *проложить стальную полосу заземления в ж/б фундаменте в местах, показанных на плане размещения заземляющих устройств.*
- *стальную полосу соединить между собой с помощью соединителя для полосы*
- *обеспечить соединение полосы заземления в фундаменте с арматурой через каждых 3 м с помощью зажима*

| № | Название | Материал | Артикул | Вес/кг. |
|---|---|---|---|---|
| 1 | Соединитель для полосы до 50 мм. | Оцинкованная сталь | GR450131 | 0,140 |
| 2 | Арматурный зажим | Оцинкованная сталь | GR390991 | 0,030 |
| 3 | Полоса оцинкованная 40х4 мм. | Оцинкованная сталь | GR520121 | 1,370 |
| 4 | Арматура | Сталь | | |

Подп. и дата | Инв.N дубл. | Взам. инв.N | Подп. и дата | Инв.N подл.

| Изм. | Лист | N докум. | Подп. | Дата | Альбом типовых технических решений для устройства молниезащиты и заземления | | |
|---|---|---|---|---|---|---|---|
| Разраб. | | Володько М.И. | | | Система молниезащиты и заземления | Стадия | Лист | Листов |
| Пров. | | Шпак А.А. | | | | РД | 26 | 27 |
| Н. контр. | | Шпак А.А. | | | Схема устройства полосы заземления в фундаменте | ООО "СтройПлаза" gromostar.ru +7(999)595-44-55 | | |
| Утв. | | Бродников М.И. | | | | | | |

# Схема устройства полосы заземления в фундаменте с арматурной сеткой

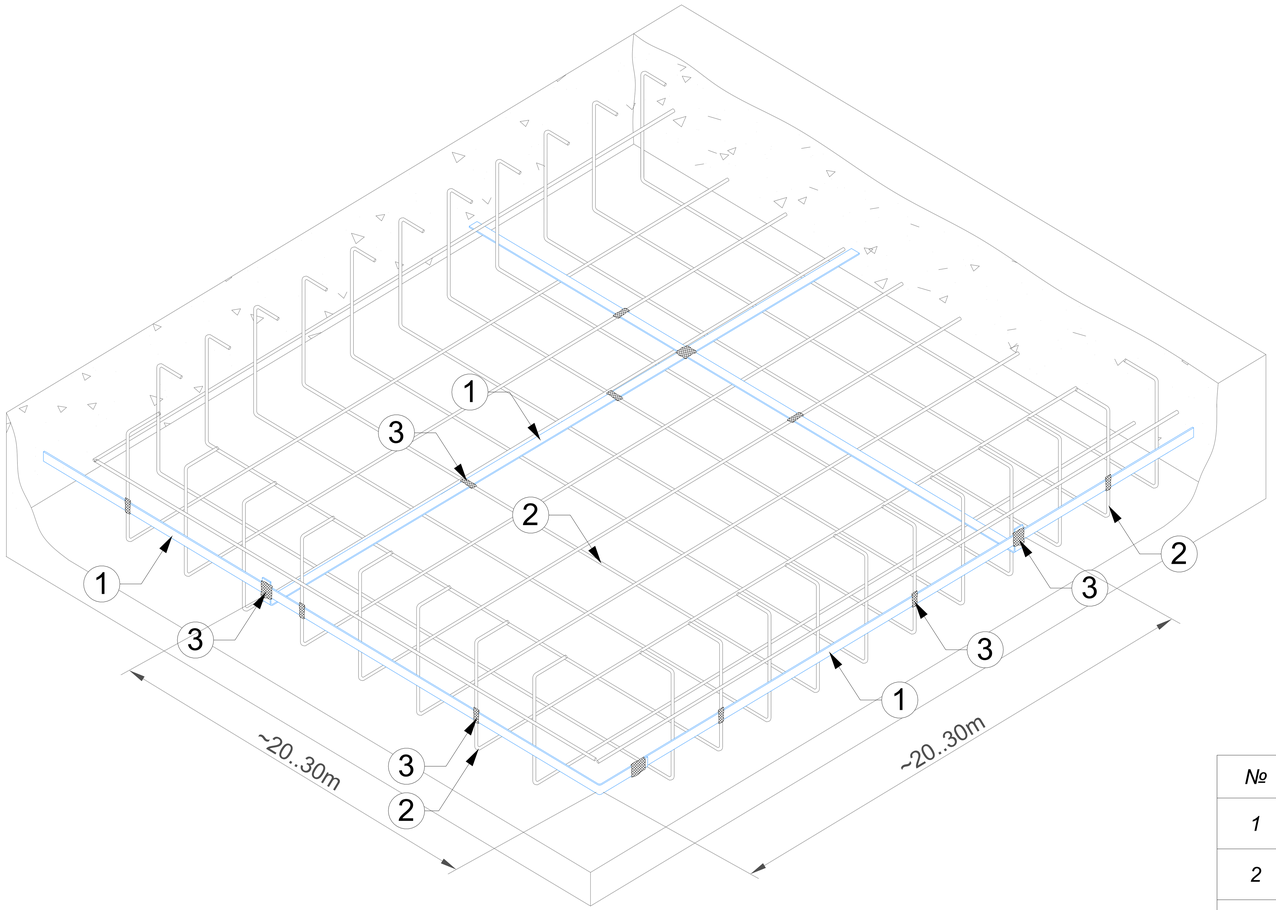


*Примечания по монтажу:*

- *проложить стальную полосу заземления в ж/б фундаменте в местах, показанных на плане размещения заземляющих устройств.*
- *стальную полосу сварить между собой и арматурой*
- *обеспечить соединение полосы заземления в фундаменте с арматурой через каждых 3 м с помощью сварки*

| № | Название | Материал | Артикул | Вес/кг. |
|---|---|---|---|---|
| 1 | Полоса оцинкованная 40х4 мм. | Оцинкованная сталь | GR520121 | 1,370 |
| 2 | Арматура | Сталь | | |
| 3 | Сварное соединение | Сталь | | |

Подп. и дата

Инв.N дубл.

Взам. инв.N

Подп. и дата

Инв.N подл.

| Изм. | Лист | N докум. | Подп. | Дата |
|---|---|---|---|---|
| Разраб. | | Володько М.И. | | |
| Пров. | | Шпак А.А. | | |
| Н. контр. | | Шпак А.А. | | |
| Утв. | | Бродников М.И. | | |

Альбом типовых технических решений для устройства молниезащиты и заземления

Система молниезащиты и заземления

| Стадия | Лист | Листов |
|---|---|---|
| РД | 27 | 27 |

Схема устройства полосы заземления в фундаменте

ООО "СтройПлаза"
gromostar.ru
+7(999)595-44-55