ООО «Стройплаза»

Устройство молниезащиты с помощью молниеприемников и мачт

Альбом 1

Схема устройства молниезащиты и заземления с помощью молниеприемников и молниеприемных мачт

Лист	Название	Примечание
3	Схемы устройства молниеприемника до 4,0 метров с креплением на стену	
4	Схемы устройства молниеприемной мачты от 4,5 до 9 метров с креплением на стену	
5	Схемы устройства молниеприемной мачты от 9,5 до 11,5 метров с креплением на стену	
6	Схемы устройства молниеприемника до 4,0 метров на плоскую кровлю	
7	Схемы устройства молниеприемной мачты от 4,5 до 9,0 метров на плоскую кровлю	
8	Схемы устройства молниеприемной мачты от 9,5 до 11,5 метров на плоскую кровлю	
9	Схемы устройства молниеприемной мачты от 12,0 до 15,0 метров на плоскую кровлю	
10	Схемы устройства молниеприемника до 1,5 метров на прямой конек	
11	Схемы устройства молниеприемника от 2,0 до 3,0 метров на прямой конек	
12	Схемы устройства молниеприемника от 3,5 до 4,5 метров на прямой конек	
13	Схемы устройства молниеприемника до 1,5 метров на круглый конек	
14	Схемы устройства молниеприемника от 2,0 до 3,0 метров на круглый конек	
15	Схемы устройства молниеприемника от 3,5 до 4,5 метров на круглый конек	
16	Схемы устройства молниеприемной мачты от 4,0 до 9,0 метров на растяжках	
17	Схемы устройства молниеприемной мачты от 9,5 до 15,0 метров на растяжках	
18	Схемы устройства отдельностоящего молниеотвода от 5,0 до 8,0 метров	
19	Схемы устройства отдельностоящего молниеотвода от 8,5 до 13 метров	
20	Схемы устройства отдельностоящего молниеотвода от 14,0 до 18,0 метров	
21	Схемы устройства отдельностоящего молниеотвода от 19,0 до 25,0 метров	
22	Схемы устройства мачты на бетонном основании от 3,0 до 6,0 метров для тросового молниеприёмника	
23	Схемы устройства мачты на бетонном основании от 7,0 до 12,0 метров для тросового молниеприёмника	
24	Схемы устройства мачты на растяжках от 3,0 до 6,0 метров для тросового молниеприёмника	

Лист	Название	Примечание
25	Схемы устройства мачты на растяжках от 7,0 до 12,0 метров для тросового молниеприёмника	
26	Схемы устройства отдельностоящей мачты для тросового молниеприёмника от 5,0 до 6,0 метров	
27	Схемы устройства отдельностоящей мачты для тросового молниеприёмника от 6,5 до 11,5 метров	
28	Схемы устройства отдельностоящей мачты для тросового молниеприёмника от 12,0 до 17,0 метров	
29	Схемы устройства отдельностоящей мачты для тросового молниеприёмника от 18,0 до 22,0 метров	
30	Схемы устройства молниеприемника до 4,0 метров с креплением на трубу	
31	Схемы устройства молниеприемной мачты от 4,5 до 9,0 метров с креплением на трубу	
32	Схемы устройства изолированного молниеприемника до 4,0 метров с креплением на стену	
33	Схемы устройства изолированной молниеприемной мачты от 4,5 до 9,0 метров с креплением на стену	
34	Схемы устройства изолированного молниеприемника до 4,0 метров с креплением на трубу	
35	Схемы устройства изолированной молниеприемной мачты от 4,5 до 9 метров с креплением на трубу	
36-37	Схемы устройства мачты для активного молниеприемника с креплением на стену	
38-39	Схемы устройства мачты для активного молниеприемника с креплением на плоскую кровлю	
40	Схемы устройства мачты для активного молниеприемника с креплением на конек	
41-42	Схемы устройства отдельностоящей мачты для активного молниеприемника	
43-44	Схемы устройства мачты для активного молниеприемника с креплением на растяжках	
45	Схемы устройства мачты для активного молниеприемника с креплением на трубу	

Подп. и дата

Инв.N дубл.

Взам. инв.N

Подп. и дата

Инв.N подл.

Изм.	Лист	N докум.	Подп.	Дата
Разраб.		Володько М.И.		
Пров.		Шпак А.А.		
Н. контр.		Шпак А.А.		
Утв.		Бродников М.И.		

Альбом типовых технических решений для устройства молниезащиты и заземления

Система молниезащиты и заземления

Стадия	Лист	Листов
РД	2	45

СОДЕРЖАНИЕ

ООО "СтройПлаза"
gromostar.ru
+7(999)595-44-55

Схемы устройства молниеприемника на стену до 4 метров

В комплект молниеприемника входит

1. Молниеприемник сборный (⌀10-⌀16 мм, длиной 500..4000 мм, которые соединяются резьбовым методом).
2. Соединитель для присоединения проводника.
3. Крепление для молниеприёмника

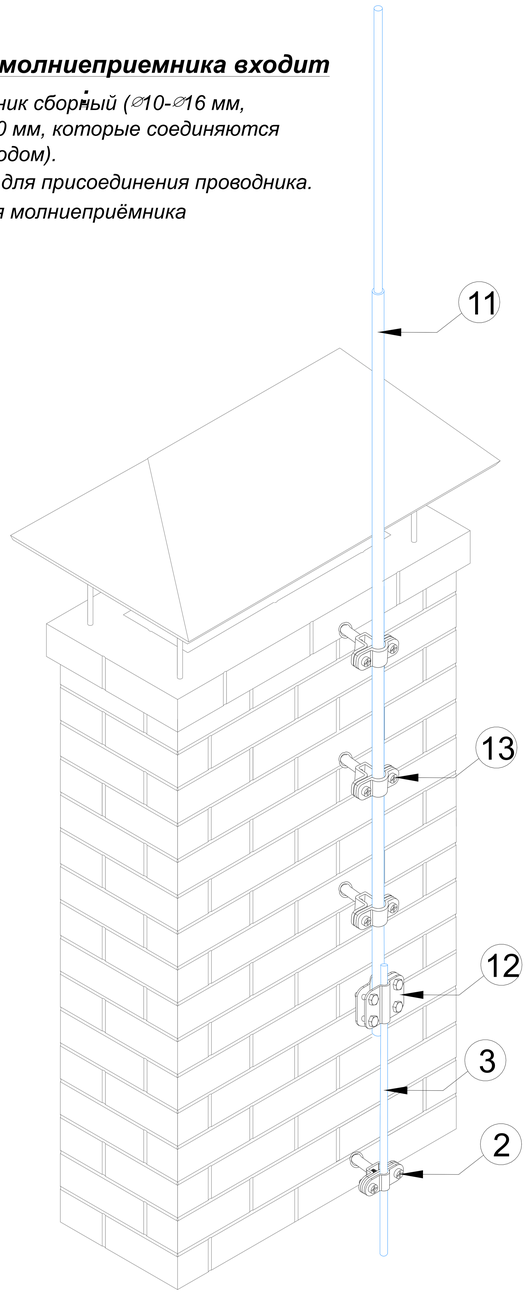

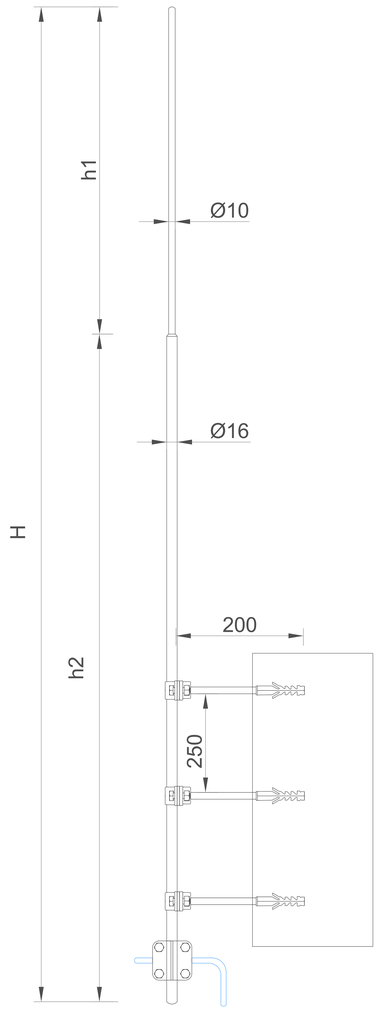

Оцинкованная сталь

№	Название	Артикул: Высота
1	Молниеприемник с креплением на стену	GR120011: L=1,0 м GR120511: L=1,5 м GR120021: L=2,0 м GR120521: L=2,5 м GR120031: L=3,0 м GR120531: L=3,5 м GR120041: L=4,0 м
1.1	- стержневой молниеприемник	
1.2	- соединитель молниеприёмника и проводника	
1.3	- крепление для молниеприемника на стену	
2	Фасадный держатель проводника 100 мм (негорючий)	GR360131
3	Круглый проводник пруток Ø8 мм.	GR510081

Нержавеющая сталь

№	Название	Артикул: Высота
1	Молниеприемник с креплением на стену	GR120013: L=1,0 м GR120513: L=1,5 м GR120023: L=2,0 м GR120523: L=2,5 м GR120033: L=3,0 м GR120533: L=3,5 м GR120043: L=4,0 м
1.1	- стержневой молниеприемник	
1.2	- соединитель молниеприёмника и проводника	
1.3	- крепление для молниеприемника на стену	
2	Фасадный держатель проводника 100 мм (негорючий)	GR360133
3	Круглый проводник пруток Ø8 мм.	GR510083

Алюминий

№	Название	Артикул: Высота
1	Молниеприемник с креплением на стену	GR120015: L=1,0 м GR120515: L=1,5 м GR120025: L=2,0 м GR120525: L=2,5 м GR120035: L=3,0 м GR120535: L=3,5 м GR120045: L=4,0 м
1.1	- стержневой молниеприемник	
1.2	- соединитель молниеприёмника и проводника	
1.3	- крепление для молниеприемника на стену	
2	Фасадный держатель проводника 100 мм (негорючий)	GR360135
3	Круглый проводник пруток Ø8 мм.	GR510085

Молниеприемник с боковым креплением предназначен для защиты от ударов молнии в камины, вентканалы или другие элементы, которые размещены на крышах зданий.

Крепить к кирпичной или бетонной стене с помощью креплений которые поставляются в комплекте.

При помощь соединителя подключается к проводнику Ø6-Ø10 мм. которые поставляются в комплекте.

* Для установки молниеприемников высотой 3,5 и 4 м на высоте более 20 м в III и IV ветровой зонах, для лучшей устойчивости можно добавить крепление.

Подп. и дата | Инв.N дубл. | Взам. инв.N | Подп. и дата | Инв.N подл.

Изм.	Лист	N докум.	Подп.	Дата	Альбом типовых технических решений для устройства молниезащиты и заземления		
Разраб.		Володько М.И.			Система молниезащиты и заземления	Стадия	Лист	Листов
Пров.		Шпак А.А.				РД	3	45
Н. контр.		Шпак А.А.			Схемы устройства молниеприемника на стену до 4 метров	ООО "СтройПлаза" gromostar.ru +7(999)595-44-55		
Утв.		Бродников М.И.						

Схемы устройства молниеприемной мачты с креплением на стену от 4,5 до 9 метров

В комплект молниеприемной мачты входит:

1. Молниеприемная мачта сборная (мачта ⌀32 мм/ длиноой до 6000 мм; шпиль ⌀10-⌀16 мм, длиной 500..3000 мм, которые соединяются резьбовым методом).
2. Соединитель для присоединения проводника.
3. Крепление для молниеприёмника

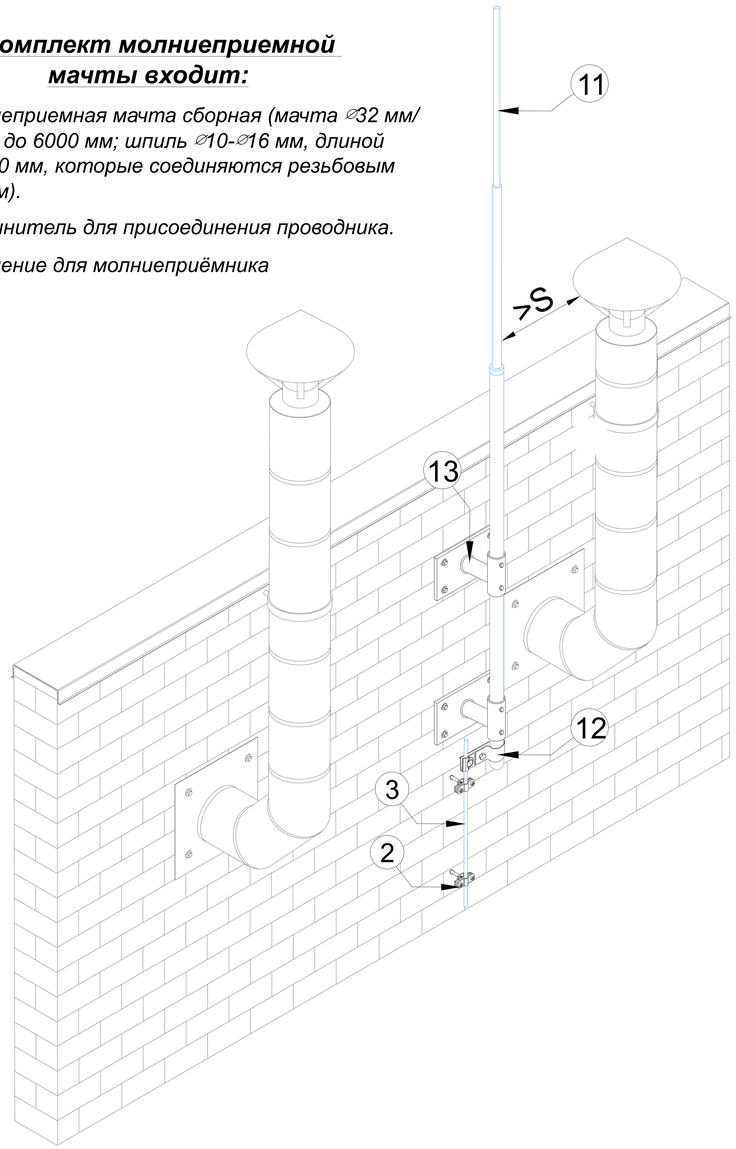

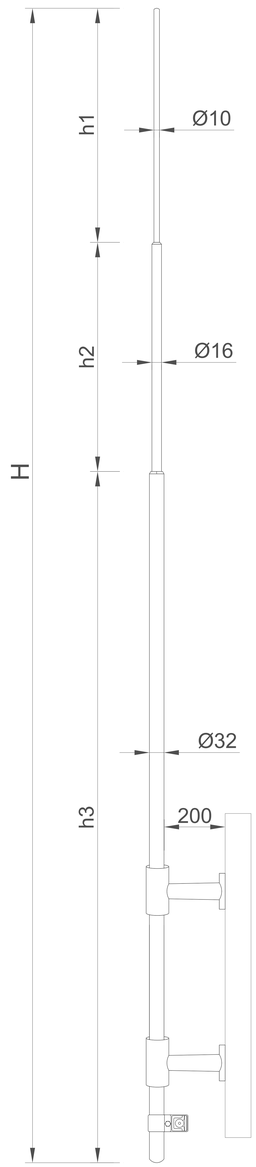

Оцинкованная сталь

№	Название	Артикул: Высота
1	Молниеприемная мачта с креплением на стену	GR120541: L=4,5 м GR120051: L=5,0 м GR120551: L=5,5 м GR120061: L=6,0 м GR120651: L=6,5 м GR120771: L=7,0 м GR120571: L=7,5 м GR120281: L=8,0 м GR120781: L=8,5 м GR120291: L=9,0 м
1.1	- Молниеприемная мачта	
1.2	- соединитель мачты и проводника	
1.3	- крепление для мачты на стену	
2	Фасадный держатель проводника 100 мм (негорючий)	GR360131
3	Круглый проводник пруток Ø8 мм.	GR510081

Нержавеющая сталь

№	Название	Артикул: Высота
1	Молниеприемная мачта с креплением на стену	GR120543: L=4,5 м GR120053: L=5,0 м GR120553: L=5,5 м GR120063: L=6,0 м GR120653: L=6,5 м GR120773: L=7,0 м GR120573: L=7,5 м GR120283: L=8,0 м GR120783: L=8,5 м GR120293: L=9,0 м
1.1	- Молниеприемная мачта	
1.2	- соединитель мачты и проводника	
1.3	- крепление для мачты на стену	
2	Фасадный держатель проводника 100 мм (негорючий)	GR360133
3	Круглый проводник пруток Ø8 мм.	GR510083

Алюминий

№	Название	Артикул: Высота
1	Молниеприемная мачта с креплением на стену	GR120545: L=4,5 м GR120055: L=5,0 м GR120555: L=5,5 м GR120065: L=6,0 м GR120655: L=6,5 м GR120775: L=7,0 м GR120575: L=7,5 м GR120285: L=8,0 м GR120785: L=8,5 м GR120295: L=9,0 м
1.1	- Молниеприемная мачта	
1.2	- соединитель мачты и проводника	
1.3	- крепление для мачты на стену	
2	Фасадный держатель проводника 100 мм (негорючий)	GR360135
3	Круглый проводник пруток Ø8 мм.	GR510085

Молниеприемная мачта с боковым креплением предназначен для защиты от ударов молнии в камины, вентканалы или другие элементы, которые размещены на крышах зданий.

Крепить к кирпичной или бетонной стене с помощью креплений которые поставляются в комплекте.

При помощь соединителя подключается к проводнику Ø6-Ø10 мм. которые поставляются в комплекте.

Изм.	Лист	N докум.	Подп.	Дата
Разраб.		Володько М.И.		
Пров.		Шпак А.А.		
Н. контр.		Шпак А.А.		
Утв.		Бродников М.И.		

Альбом типовых технических решений для устройства молниезащиты и заземления

Система молниезащиты и заземления

Стадия	Лист	Листов
РД	4	45

Схемы устройства молниеприемника на стену до 4,5 до 9 метров

ООО "СтройПлаза"
gromostar.ru
+7(999)595-44-55

Подп. и дата | Инв.N дубл. | Взам. инв.N | Подп. и дата | Инв.N подл.

Схемы устройства молниеприемной мачты с креплением на стену от 9,5 до 11,5 метров

В комплект молниеприемной мачты входит:

1. Молниеприемная мачта сборная (мачта ⌀40 мм/ длиноой до 6000 мм; мачта ⌀32 мм/ длиноой до 6000 мм; шпиль ⌀10-⌀16 мм, длиной 500..3000 мм, которые соединяются резьбовым методом).

2. Соединитель для присоединения проводника.

3. Крепление для молниеприёмника

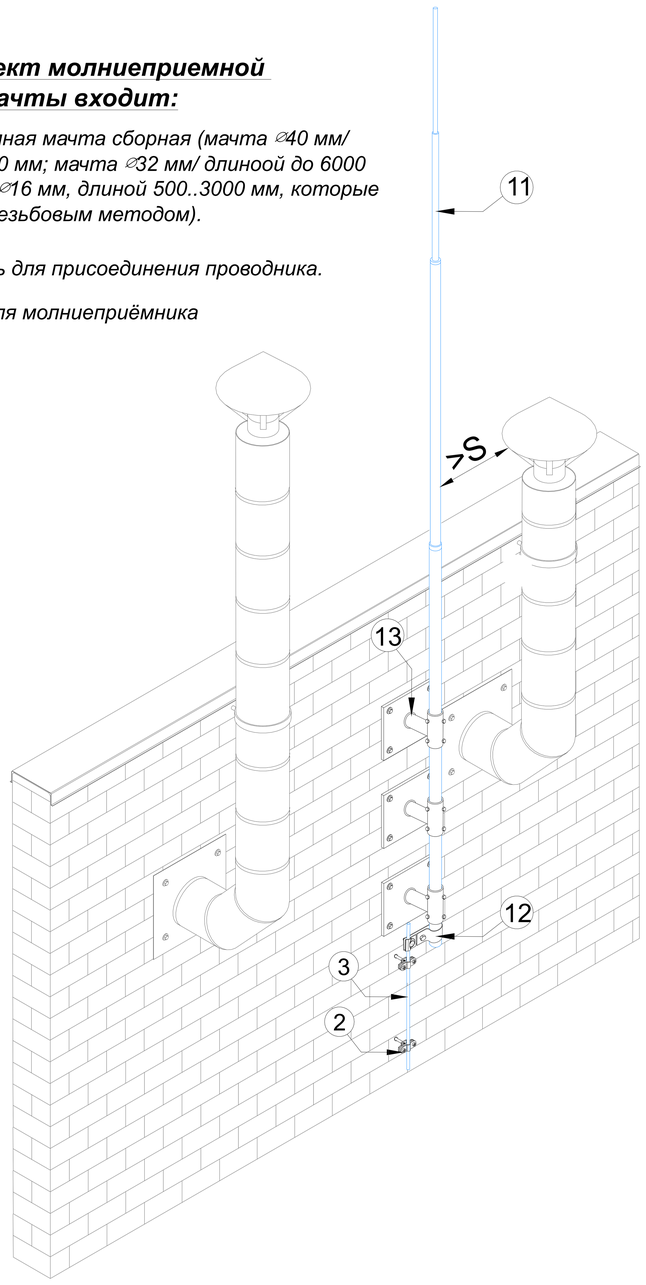

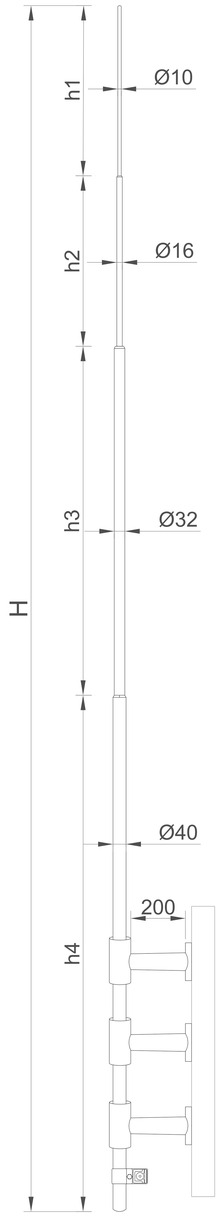

Оцинкованная сталь

№	Название	Артикул: Высота
1	Молниеприемная мачта с креплением на стену	GR120791: L=9,5 м GR120301: L=10,0 м GR120801: L=10,5 м GR120311: L=11,0 м GR120811: L=11,5 м
1.1	- молниеприемная мачта	
1.2	- соединитель мачты и проводника	
1.3	- крепление для мачты на стену	
2	Фасадный держатель проводника 100 мм (негорючий)	GR360131
3	Круглый проводник пруток Ø8 мм.	GR510081

Нержавеющая сталь

№	Название	Артикул: Высота
1	Молниеприемная мачта с креплением на стену	GR120793: L=9,5 м GR120303: L=10,0 м GR120803: L=10,5 м GR120313: L=11,0 м GR120813: L=11,5 м
1.1	- молниеприемная мачта	
1.2	- соединитель мачты и проводника	
1.3	- крепление для мачты на стену	
2	Фасадный держатель проводника 100 мм (негорючий)	GR360133
3	Круглый проводник пруток Ø8 мм.	GR510083

Алюминий

№	Название	Артикул: Высота
1	Молниеприемная мачта с креплением на стену	GR120795: L=9,5 м GR120305: L=10,0 м GR120805: L=10,5 м GR120315: L=11,0 м GR120815: L=11,5 м
1.1	- молниеприемная мачта	
1.2	- соединитель мачты и проводника	
1.3	- крепление для мачты на стену	
2	Фасадный держатель проводника 100 мм (негорючий)	GR360135
3	Круглый проводник пруток Ø8 мм.	GR510085

Молниеприемная мачта с боковым креплением предназначен для защиты от ударов молнии в камины, вентканалы или другие элементы, которые размещены на крышах зданий.

Крепить к кирпичной или бетонной стене с помощью креплений которые поставляются в комплекте.

При помощь соединителя подключается к проводнику Ø6-Ø10 мм. которые поставляются в комплекте.

Подп. и дата | Инв.N дубл. | Взам. инв.N | Подп. и дата | Инв.N подл.

Изм.	Лист	N докум.	Подп.	Дата	Альбом типовых технических решений для устройства молниезащиты и заземления		
Разраб.		Володько М.И.			Система молниезащиты и заземления	Стадия	Лист	Листов
Пров.		Шпак А.А.				РД	5	45
Н. контр.		Шпак А.А.			Схемы устройства молниеприемной мачты от 9,5 до 11,5 метров	ООО "СтройПлаза" gromostar.ru +7(999)595-44-55	
Утв.		Бродников М.И.					

Схемы устройства молниеприемника до 4 метров

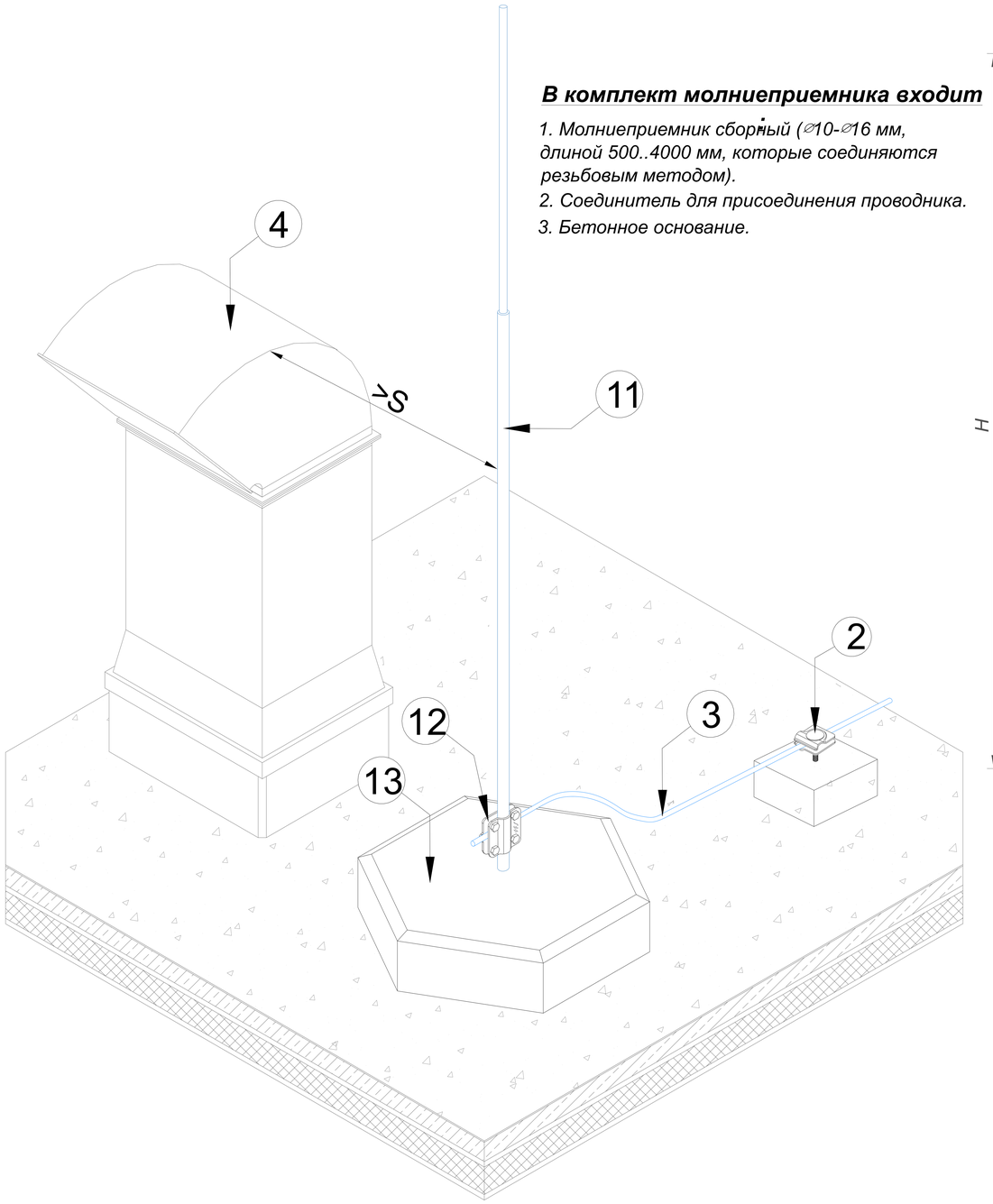

В комплект молниеприемника входит

1. Молниеприемник сборный (⌀10-⌀16 мм, длиной 500..4000 мм, которые соединяются резьбовым методом).
2. Соединитель для присоединения проводника.
3. Бетонное основание.

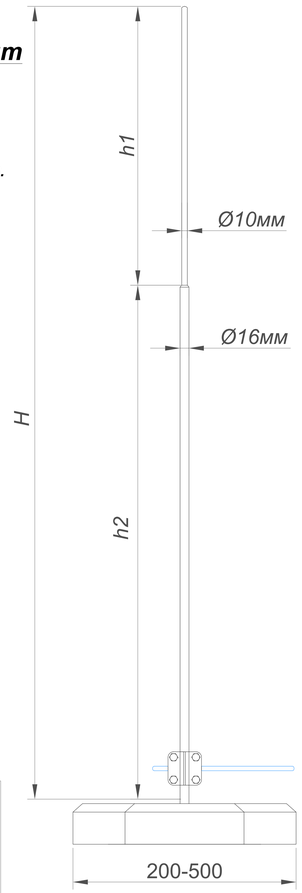

Оцинкованная сталь

№	Название	Артикул: Высота
1	Молниеприемник на плоскую кровлю	GR130011: L=1,0 м GR130511: L=1,5 м GR130021: L=2,0 м GR130521: L=2,5 м GR130031: L=3,0 м GR130531: L=3,5 м GR130041: L=4,0 м
1.1	- молниеприемник	
1.2	- соединитель молниеприёмника и проводника	
1.3	- бетонное основание	
2	Держатель проводника круглого (негорючий)	GR320101
3	Круглый проводник пруток Ø8 мм.	GR510081
4	Защищаемое оборудование или конструкция	

Нержавеющая сталь

№	Название	Артикул: Высота
1	Молниеприемник на плоскую кровлю	GR130013 L=1,0 м GR130513 L=1,5 м GR130023: L=2,0 м GR130523: L=2,5 м GR130033 L=3,0 м GR130533: L=3,5 м GR130043: L=4,0 м
1.1	- молниеприемник	
1.2	- соединитель молниеприёмника и проводника	
1.3	- бетонное основание	
2	Держатель проводника круглого (негорючий)	GR320103
3	Круглый проводник пруток Ø8 мм.	GR510083
4	Защищаемое оборудование или конструкция	

Алюминий

№	Название	Артикул: Высота
1	Молниеприемник на плоскую кровлю	GR130015: L=1,0 м GR130515: L=1,5 м GR130025: L=2,0 м GR130525: L=2,5 м GR130035: L=3,0 м GR130535: L=3,5 м GR130045: L=4,0 м
1.1	- молниеприемник	
1.2	- соединитель молниеприёмника и проводника	
1.3	- бетонное основание	
2	Держатель проводника круглого (негорючий)	GR320105
3	Круглый проводник пруток Ø8 мм.	GR510085
4	Защищаемое оборудование или конструкция	

Предназначен для защиты от ударов молнии оборудования и конструкций, которые размещены на крышах зданий.
Устанавливать на бетонное основание*, которое поставляется в комплекте.

* Для установки молниеприемников высотой 3,5 и 4 м на высоте более 20 м в III и IV ветровой зонах, для лучшей устойчивости бетонное основание приклеить к кровли или использовать дополнительное бетонное основание

Подп. и дата | Инв.N дубл. | Взам. инв.N | Подп. и дата | Инв.N подл.

Изм.	Лист	N докум.	Подп.	Дата
Разраб.		Володько М.И.		
Пров.		Шпак А.А.		
Н. контр.		Шпак А.А.		
Утв.		Бродников М.И.		

Альбом типовых технических решений для устройства молниезащиты и заземления

Система молниезащиты и заземления

Стадия	Лист	Листов
РД	6	45

Схемы устройства молниеприемника до 4 метров

ООО "СтройПлаза"
gromostar.ru
+7(999)595-44-55

Схемы устройства молниеприемной мачты от 4,5 до 9 метров

В комплект молниеприемника входит:

1. Молниеприемная мачта сборная (мачта ∅32 мм/ длиноой до 6000 мм; шпиль ∅10-∅16 мм, длиной 500..3000 мм, которые соединяются резьбовым методом).
2. Соединитель для присоединения проводника.
3. Тренога.
4. Бетонное основание.

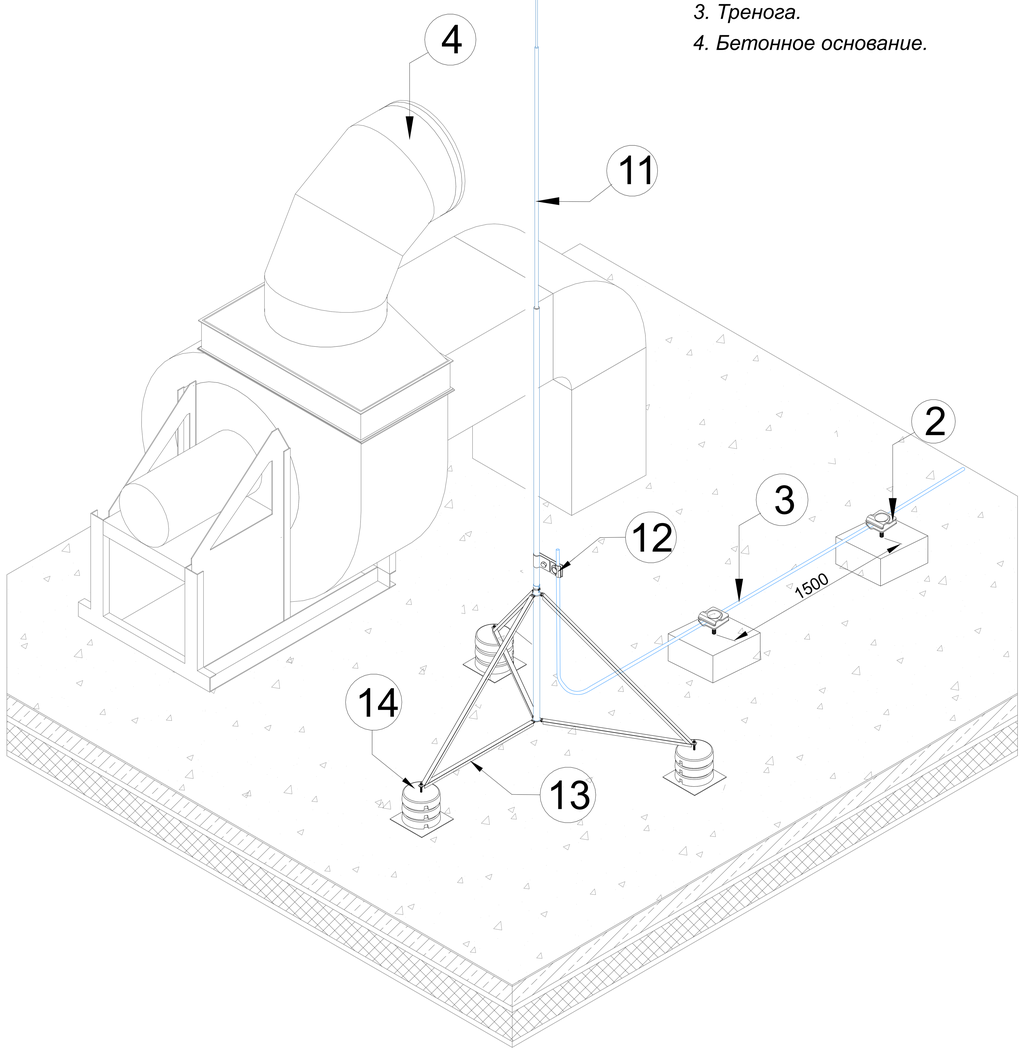

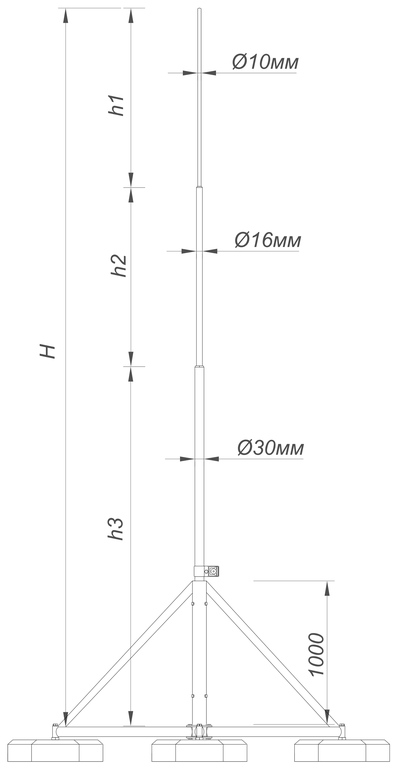

Оцинкованная сталь

№	Название	Артикул: Высота
1	Молниеприемная мачта на плоскую кровлю	GR130541: L=4,5 м GR130051: L=5,0 м GR130551: L=5,5 м GR130061: L=6,0 м GR130651: L=6,5 м GR130771: L=7,0 м GR130571: L=7,5 м GR130281: L=8,0 м GR130781: L=8,5 м GR130291: L=9,0 м
1.1	- молниеприемная мачта	
1.2	- соединитель мачты и проводника	
1.3	- тренога	
1.4	- бетонное основание	
2	Держатель проводника круглого (негорючий)	GR320101
3	Круглый проводник пруток Ø8 мм.	GR510081
4	Защищаемое оборудование или конструкция	

Нержавеющая сталь

№	Название	Артикул: Высота
1	Молниеприемная мачта на плоскую кровлю	GR130543: L=4,5 м GR130053: L=5,0 м GR130553: L=5,5 м GR130063: L=6,0 м GR130653: L=6,5 м GR130073: L=7,0 м GR130773: L=7,5 м GR130283: L=8,0 м GR130783: L=8,5 м GR130293: L=9,0 м
1.1	- молниеприемная мачта	
1.2	- соединитель мачты и проводника	
1.3	- тренога	
1.4	- бетонное основание	
2	Держатель проводника круглого (негорючий)	GR320103
3	Круглый проводник пруток Ø8 мм.	GR510083
4	Защищаемое оборудование или конструкция	

Алюминий

№	Название	Артикул: Высота
1	Молниеприемная мачта на плоскую кровлю	GR130545: L=4,5 м GR130055: L=5,0 м GR130555: L=5,5 м GR130065: L=6,0 м GR130655: L=6,5 м GR130075: L=7,0 м GR130775: L=7,5 м GR130285: L=8,0 м GR130785: L=8,5 м GR130295: L=9,0 м
1.1	- молниеприемная мачта	
1.2	- соединитель мачты и проводника	
1.3	- тренога	
1.4	- бетонное основание	
2	Держатель проводника круглого (негорючий)	GR320105
3	Круглый проводник пруток Ø8 мм.	GR510085
4	Защищаемое оборудование или конструкция	

Предназначен для защиты от ударов молнии оборудования и конструкций, которые размещены на крышах зданий.
Устанавливать на бетонное основание*, которое поставляется в комплекте.

* Для установки молниеприемников высотой 6 и 9 м на высоте более 20 м в III и IV ветровой зонах, для лучшей устойчивости бетонное основание приклеить к кровли или использовать дополнительное бетонное основание

Подп. и дата | Инв.N дубл. | Взам. инв.N | Подп. и дата | Инв.N подл.

Изм.	Лист	N докум.	Подп.	Дата
Разраб.		Володько М.И.		
Пров.		Шпак А.А.		
Н. контр.		Шпак А.А.		
Утв.		Бродников М.И.		

Альбом типовых технических решений для устройства молниезащиты и заземления

Система молниезащиты и заземления

Стадия	Лист	Листов
РД	7	45

Схемы устройства молниеприемной мачты от 4,5 до 11 метров

ООО "СтройПлаза"
gromostar.ru
+7(999)595-44-55

Схемы устройства молниеприемной мачты от 9,5 до 11,5 метров

В комплект молниеприемника входит:

1. Молниеприемная мачта сборная (мачта ⌀40 мм/ длиноой до 6000 мм; мачта ⌀32 мм/ длиноой до 6000 мм; шпиль ⌀10-⌀16 мм, длиной 500..3000 мм, которые соединяются резьбовым методом).
2. Соединитель для присоединения проводника.
3. Тренога.
4. Бетонное основание.

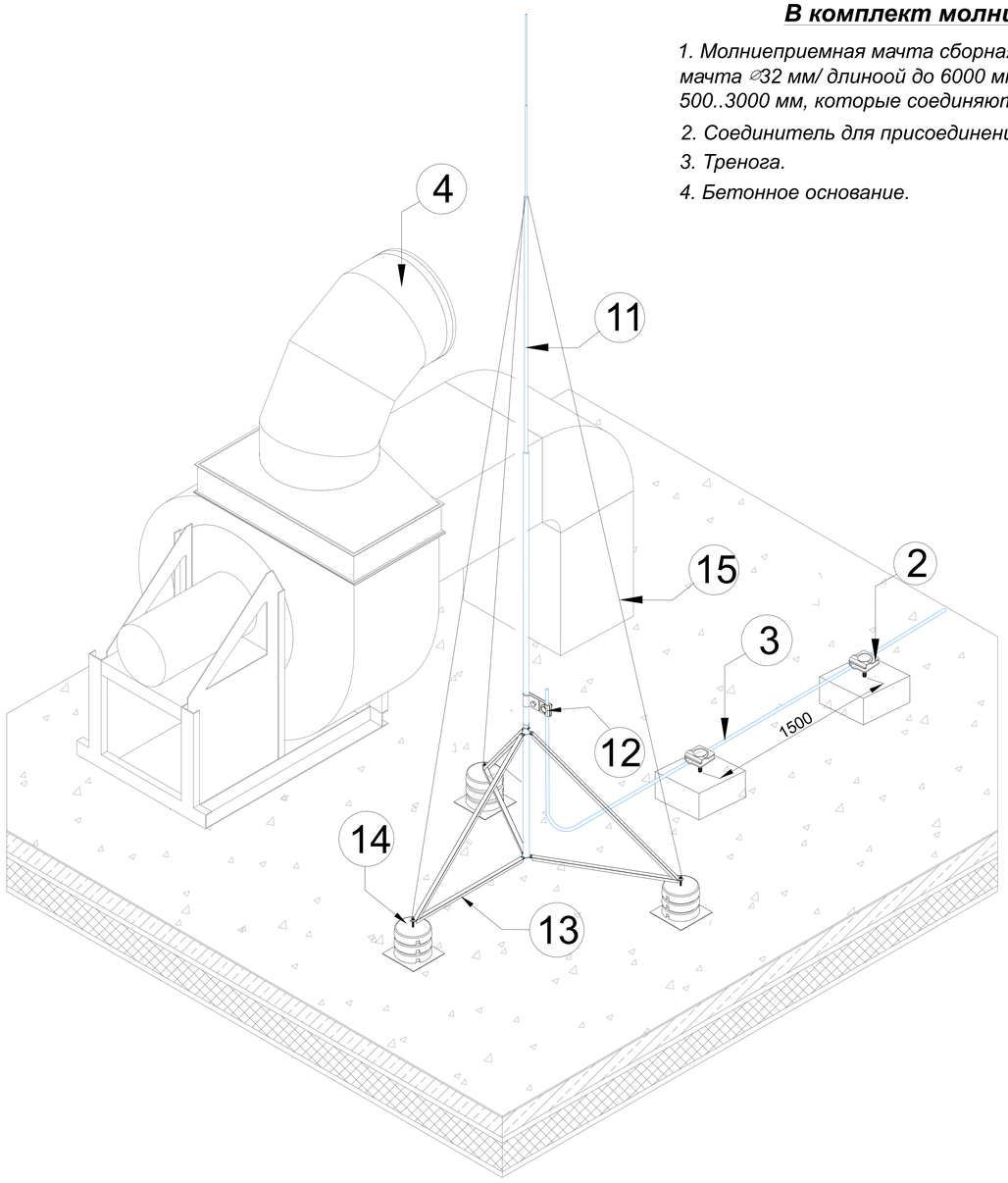

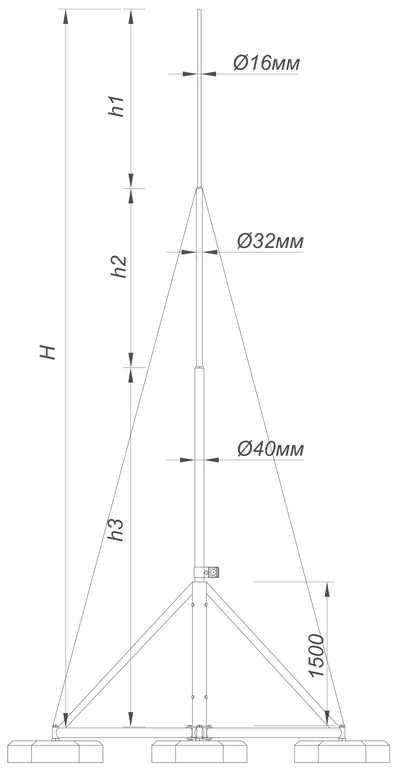

Оцинкованная сталь

№	Название	Артикул: Высота
1	Молниеприемная мачта на плоскую кровлю	GR130791: L=9,5 м GR130301: L=10,0 м GR130801: L=10,5 м GR130311: L=11,0 м GR130811: L=11,5 м
1.1	- молниеприемная мачта	
1.2	- соединитель мачты и проводника	
1.3	- тренога	
1.4	- бетонное основание	
1.5	- комплект растяжек	
2	Держатель проводника круглого (негорючий)	GR320101
3	Круглый проводник пруток Ø8 мм.	GR510081
4	Защищаемое оборудование или конструкция	

Нержавеющая сталь

№	Название	Артикул: Высота
1	Молниеприемная мачта на плоскую кровлю	GR130793: L=9,5 м GR130303: L=10,0 м GR130803: L=10,5 м GR130313: L=11,0 м GR130813: L=11,5 м
1.1	- молниеприемная мачта	
1.2	- соединитель мачты и проводника	
1.3	- тренога	
1.4	- бетонное основание	
1.5	- комплект растяжек	
2	Держатель проводника круглого (негорючий)	GR320101
3	Круглый проводник пруток Ø8 мм.	GR510081
4	Защищаемое оборудование или конструкция	

Алюминий

№	Название	Артикул: Высота
1	Молниеприемная мачта на плоскую кровлю	GR130795: L=9,5 м GR130305: L=10,0 м GR130805: L=10,5 м GR130315: L=11,0 м GR130815: L=11,5 м
1.1	- молниеприемная мачта	
1.2	- соединитель мачты и проводника	
1.3	- тренога	
1.4	- бетонное основание	
1.5	- комплект растяжек	
2	Держатель проводника круглого (негорючий)	GR320101
3	Круглый проводник пруток Ø8 мм.	GR510081
4	Защищаемое оборудование или конструкция	

Предназначен для защиты от ударов молнии оборудования и конструкций, которые размещены на крышах зданий.
Устанавливать на бетонное основание*, которое поставляется в комплекте.

* Для установки молниеприемников высотой 9,5 и 11,5 м на высоте более 20 м в III и IV ветровой зонах, для лучшей устойчивости бетонное основание приклеить к кровли или использовать дополнительное бетонное основание

Подп. и дата | Инв.N дубл. | Взам. инв.N | Подп. и дата | Инв.N подл.

Изм.	Лист	N докум.	Подп.	Дата
Разраб.		Володько М.И.		
Пров.		Шпак А.А.		
Н. контр.		Шпак А.А.		
Утв.		Бродников М.И.		

Альбом типовых технических решений для устройства молниезащиты и заземления

Система молниезащиты и заземления

Стадия	Лист	Листов
РД	8	45

Схемы устройства молниеприемной мачты от 9,5 до 11,5 метров

ООО "СтройПлаза"
gromostar.ru
+7(999)595-44-55

Схемы устройства молниеприемной мачты от 12 до 15 метров

В комплект молниеприемника входит:

1. Молниеприемная мачта сборная (мачта ⌀40 мм/ длиноой до 6000 мм; мачта ⌀32 мм/ длиноой до 6000 мм; шпиль ⌀10-⌀16 мм, длиной 500..3000 мм, которые соединяются резьбовым методом).
2. Соединитель для присоединения проводника.
3. Тренога.
4. Бетонное основание.

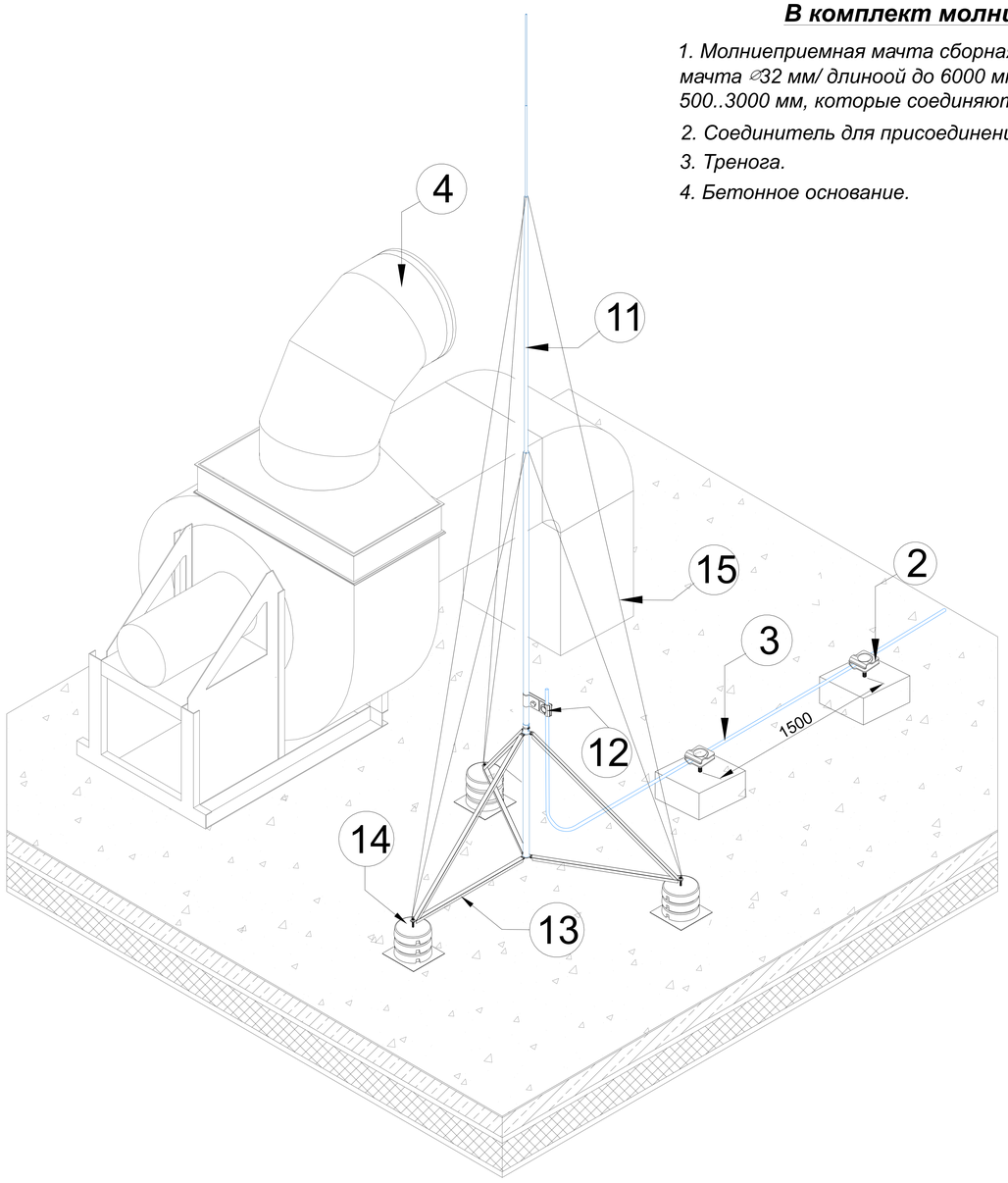

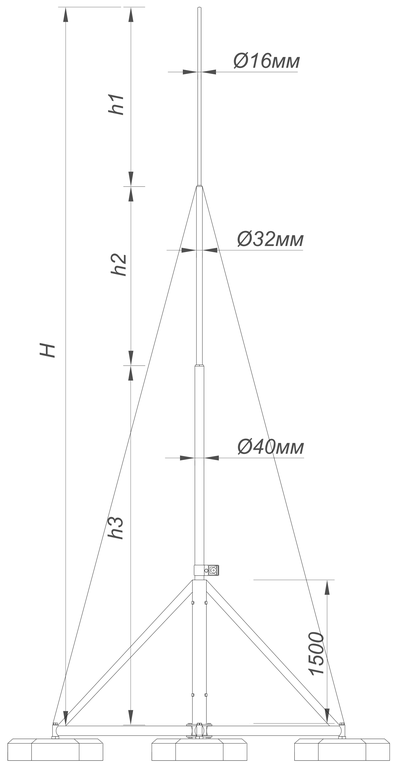

Оцинкованная сталь

№	Название	Артикул: Высота
1	Молниеприемная мачта на плоскую кровлю	GR130321: L=12,0 м GR130821: L=12,5 м GR130331: L=13,0 м GR130341: L=14,0 м GR130351: L=15,0 м
1.1	- молниеприемная мачта	
1.2	- соединитель мачты и проводника	
1.3	- тренога	
1.4	- бетонное основание	
1.5	- комплект растяжек	
2	Держатель проводника круглого (негорючий)	GR320101
3	Круглый проводник пруток Ø8 мм.	GR510081
4	Защищаемое оборудование или конструкция	

Нержавеющая сталь

№	Название	Артикул: Высота
1	Молниеприемная мачта на плоскую кровлю	GR130323: L=12,0 м GR130823: L=12,5 м GR130333: L=13,0 м GR130343: L=14,0 м GR130353: L=15,0 м
1.1	- молниеприемная мачта	
1.2	- соединитель мачты и проводника	
1.3	- тренога	
1.4	- бетонное основание	
1.5	- комплект растяжек	
2	Держатель проводника круглого (негорючий)	GR320101
3	Круглый проводник пруток Ø8 мм.	GR510081
4	Защищаемое оборудование или конструкция	

Алюминий

№	Название	Артикул: Высота
1	Молниеприемная мачта на плоскую кровлю	GR130325: L=12,0 м GR130825: L=12,5 м GR130335: L=13,0 м GR130345: L=14,0 м GR130355: L=15,0 м
1.1	- молниеприемная мачта	
1.2	- соединитель мачты и проводника	
1.3	- тренога	
1.4	- бетонное основание	
1.5	- комплект растяжек	
2	Держатель проводника круглого (негорючий)	GR320101
3	Круглый проводник пруток Ø8 мм.	GR510081
4	Защищаемое оборудование или конструкция	

Предназначен для защиты от ударов молнии оборудования и конструкций, которые размещены на крышах зданий.
Устанавливать на бетонное основание*, которое поставляется в комплекте.

* Для установки молниеприемников высотой 12 и 15 м на высоте более 20 м в III и IV ветровой зонах, для лучшей устойчивости бетонное основание приклеить к кровли или использовать дополнительное бетонное основание

Подп. и дата | Инв.N дубл. | Взам. инв.N | Подп. и дата | Инв.N подл.

Изм.	Лист	N докум.	Подп.	Дата
Разраб.		Володько М.И.		
Пров.		Шпак А.А.		
Н. контр.		Шпак А.А.		
Утв.		Бродников М.И.		

Альбом типовых технических решений для устройства молниезащиты и заземления

Система молниезащиты и заземления

Стадия	Лист	Листов
РД	9	45

Схемы устройства молниеприемной мачты от 12 до 15 метров

ООО "СтройПлаза"
gromostar.ru
+7(999)595-44-55

Схемы устройства молниеприемника до 1,5 метров на прямой конек

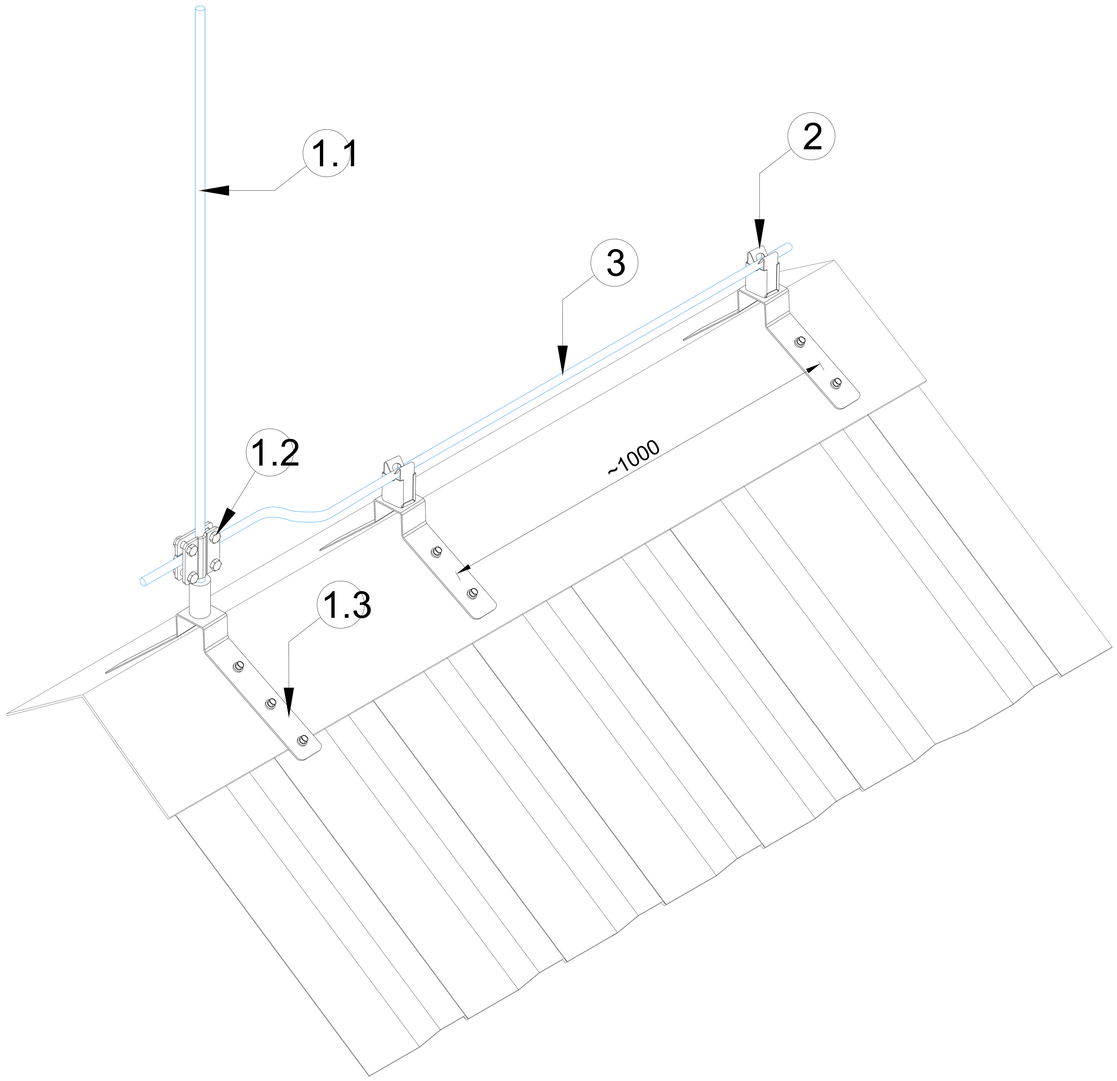

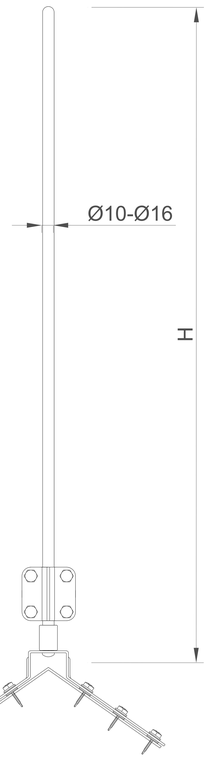

Оцинкованная сталь

№	Название	Артикул: Высота
1	Молниеприемник на прямой конёк	GR140011: L=0,5 м GR140021: L=1,0 м GR140031: L=1,5 м
1.1	- молниеприемник	
1.2	- соединитель молниеприёмника и проводника	
1.3	- крепление	
2	Держатель проводника круглого (негорючий)	GR320101
3	Круглый проводник пруток Ø8 мм.	GR510081

Медь

№	Название	Артикул: Высота
1	Молниеприемник на прямой конёк	GR140012: L=0,5 м GR140022: L=1,0 м GR140032: L=1,5 м
1.1	- молниеприемник	
1.2	- соединитель молниеприёмника и проводника	
1.3	- крепление	
2	Держатель проводника круглого (негорючий)	GR320102
3	Круглый проводник пруток Ø8 мм.	GR510082

Нержавеющая сталь

№	Название	Артикул: Высота
1	Молниеприемник на прямой конёк	GR140013: L=0,5 м GR140023: L=1,0 м GR140033: L=1,5 м
1.1	- молниеприемник	
1.2	- соединитель молниеприёмника и проводника	
1.3	- крепление	
2	Держатель проводника круглого (негорючий)	GR320103
3	Круглый проводник пруток Ø8 мм.	GR510083

Алюминий

№	Название	Артикул: Высота
1	Молниеприемник на прямой конёк	GR140015: L=0,5 м GR140025: L=1,0 м GR140035: L=1,5 м
1.1	- молниеприемник	
1.2	- соединитель молниеприёмника и проводника	
1.3	- крепление	
2	Держатель проводника круглого (негорючий)	GR320105
3	Круглый проводник пруток Ø8 мм.	GR510085

Подп. и дата | Инв.N дубл. | Взам. инв.N | Подп. и дата | Инв.N подл.

Изм.	Лист	N докум.	Подп.	Дата	Альбом типовых технических решений для устройства молниезащиты и заземления		
Разраб.		Володько М.И.			Система молниезащиты и заземления	Стадия	Лист	Листов
Пров.		Шпак А.А.				РД	10	45
Н. контр.		Шпак А.А.			Схемы устройства молниеприемника до 1,5 метров на прямой конек	ООО "СтройПлаза" gromostar.ru +7(999)595-44-55	
Утв.		Бродников М.И.					

Схемы устройства молниеприемника от 2,0 до 3,0 метров на прямой конек

В комплект молниеприемника входить:

1. Молниеприемник ∅10-∅16 мм.
2. Соединитель для присоединения проводника ∅6-∅10 мм.
3. Крепление для молниеприемника

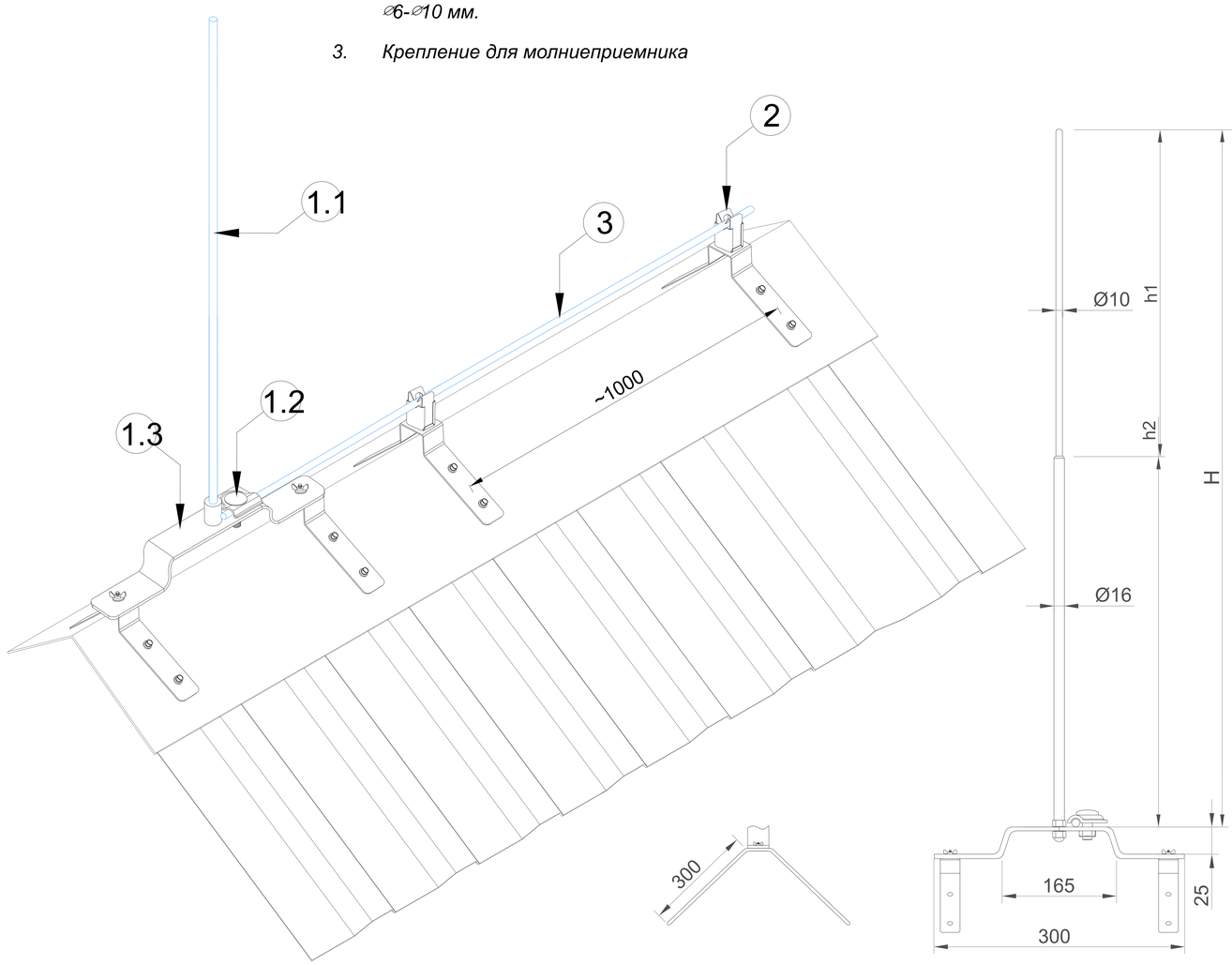

Оцинкованная сталь

№	Название	Артикул: Высота
1	Молниеприемник на прямой конёк	GR140041: L=2,0 м GR140051: L=2,5 м GR140061: L=3,0 м
1.1	- молниеприемник	
1.2	- соединитель молниеприёмника и проводника	
1.3	- крепление	
2	Держатель проводника круглого (негорючий)	GR320101
3	Круглый проводник пруток Ø8 мм.	GR510081

Медь

№	Название	Артикул: Высота
1	Молниеприемник на прямой конёк	GR140042: L=2,0 м GR140052: L=2,5 м GR140062: L=3,0 м
1.1	- молниеприемник	
1.2	- соединитель молниеприёмника и проводника	
1.3	- крепление	
2	Держатель проводника круглого (негорючий)	GR320102
3	Круглый проводник пруток Ø8 мм.	GR510082

Нержавеющая сталь

№	Название	Артикул: Высота
1	Молниеприемник на прямой конёк	GR140043: L=2,0 м GR140053: L=2,5 м GR140063: L=3,0 м
1.1	- молниеприемник	
1.2	- соединитель молниеприёмника и проводника	
1.3	- крепление	
2	Держатель проводника круглого (негорючий)	GR320103
3	Круглый проводник пруток Ø8 мм.	GR510083

Алюминий

№	Название	Артикул: Высота
1	Молниеприемник на прямой конёк	GR140045: L=2,0 м GR140055: L=2,5 м GR140065: L=3,0 м
1.1	- молниеприемник	
1.2	- соединитель молниеприёмника и проводника	
1.3	- крепление	
2	Держатель проводника круглого (негорючий)	GR320105
3	Круглый проводник пруток Ø8 мм.	GR510085

Молниеприемник коньковый

Предназначен для защиты от ударов молнии каминов, вентканалов или других элементов, которые размещены на крышах здания.

Устанавливается на коньке кровли при помощи креплений, которые поставляется в комплекте.

Крепление для молниеприёмника крепить к коньку с помощью крышных шурупов с подкладкой.

Изм.	Лист	N докум.	Подп.	Дата
Разраб.		Володько М.И.		
Пров.		Шпак А.А.		
Н. контр.		Шпак А.А.		
Утв.		Бродников М.И.		

Альбом типовых технических решений для устройства молниезащиты и заземления

Система молниезащиты и заземления

Стадия	Лист	Листов
РД	11	45

Схемы устройства молниеприемника от 2,0 до 3,0 м. прямой на конек

ООО "СтройПлаза"
gromostar.ru
+7(999)595-44-55

Подп. и дата | Инв.N дубл. | Взам. инв.N | Подп. и дата | Инв.N подл.

Схемы устройства молниеприемника от 3,5 до 4,5 метров на прямой конек

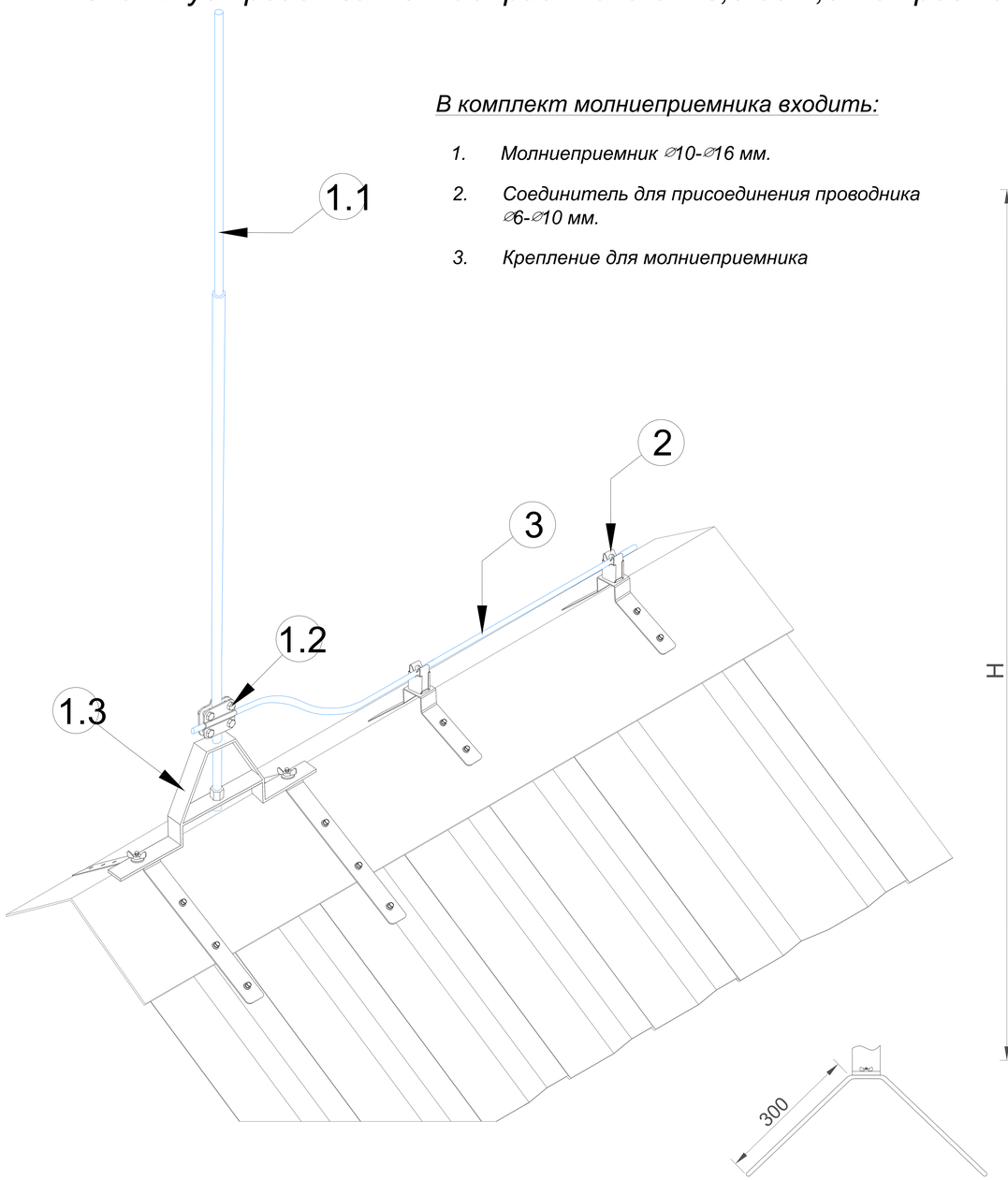

В комплект молниеприемника входить:

1. *Молниеприемник ⌀10-⌀16 мм.*
2. *Соединитель для присоединения проводника ⌀6-⌀10 мм.*
3. *Крепление для молниеприемника*

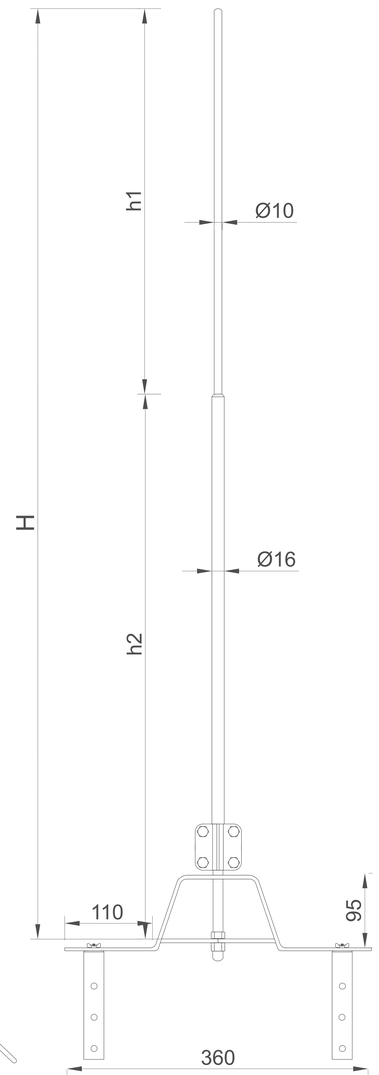

Оцинкованная сталь

№	Название	Артикул: Высота
1	Молниеприемник на прямой конёк	GR140071: L=3,5 м GR140081: L=4,0 м GR140091: L=4,5 м
1.1	- молниеприемник	
1.2	- соединитель молниеприёмника и проводника	
1.3	- крепление	
2	Держатель проводника круглого (негорючий)	GR320101
3	Круглый проводник пруток Ø8 мм.	GR510081

Медь

№	Название	Артикул: Высота
1	Молниеприемник на прямой конёк	GR140072: L=3,5 м GR140082: L=4,0 м GR140092: L=4,5 м
1.1	- молниеприемник	
1.2	- соединитель молниеприёмника и проводника	
1.3	- крепление	
2	Держатель проводника круглого (негорючий)	GR320102
3	Круглый проводник пруток Ø8 мм.	GR510082

Нержавеющая сталь

№	Название	Артикул: Высота
1	Молниеприемник на прямой конёк	GR140073: L=3,5 м GR140083: L=4,0 м GR140093: L=4,5 м
1.1	- молниеприемник	
1.2	- соединитель молниеприёмника и проводника	
1.3	- крепление	
2	Держатель проводника круглого (негорючий)	GR320103
3	Круглый проводник пруток Ø8 мм.	GR510083

Алюминий

№	Название	Артикул: Высота
1	Молниеприемник на прямой конёк	GR140075: L=3,5 м GR140085: L=4,0 м GR140095: L=4,5 м
1.1	- молниеприемник	
1.2	- соединитель молниеприёмника и проводника	
1.3	- крепление	
2	Держатель проводника круглого (негорючий)	GR320105
3	Круглый проводник пруток Ø8 мм.	GR510085

Молниеприемник коньковый

Предназначен для защиты от ударов молнии каминов, вентканалов или других элементов, которые размещены на крышах здания.

Устанавливается на коньке кровли при помощи креплений, которые поставляется в комплекте.

Крепление для молниеприёмника крепить к коньку с помощью крышных шурупов с подкладкой.

Изм.	Лист	N докум.	Подп.	Дата
Разраб.		Володько М.И.		
Пров.		Шпак А.А.		
Н. контр.		Шпак А.А.		
Утв.		Бродников М.И.		

Альбом типовых технических решений для устройства молниезащиты и заземления

Система молниезащиты и заземления

Стадия	Лист	Листов
РД	12	45

Схемы устройства молниеприемника от 3,5 до 4,5 м. прямой на конек

ООО "СтройПлаза"
gromostar.ru
+7(999)595-44-55

Подп. и дата | Инв.N дубл. | Взам. инв.N | Подп. и дата | Инв.N подл.

Схемы устройства молниеприемника до 1,5 метров на круглый конек

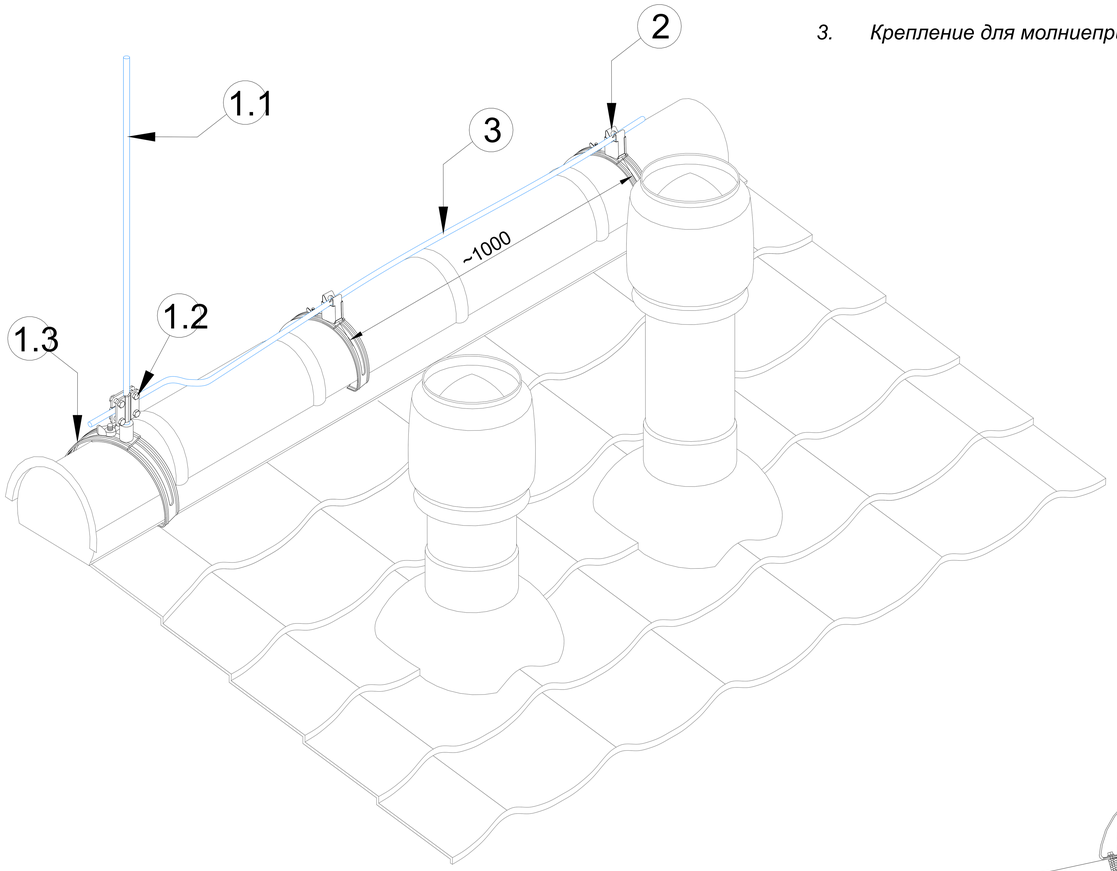

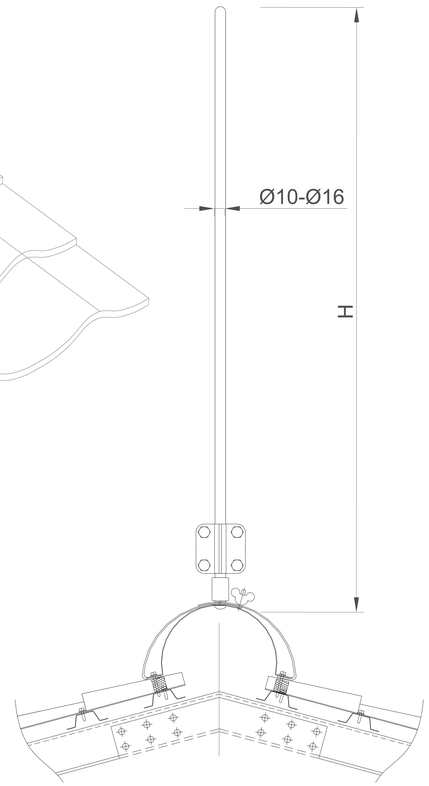

В комплект молниеприемника входить:

1. Молниеприемник ⌀10-⌀16 мм.
2. Соединитель для присоединения проводника ⌀6-⌀10 мм.
3. Крепление для молниеприемника

Оцинкованная сталь

№	Название	Артикул: Высота
1	Молниеприемник на круглый конёк	GR140111: L=0,5 м GR140121: L=1,0 м GR140131: L=1,5 м
1.1	- молниеприемник	
1.2	- соединитель молниеприёмника и проводника	
1.3	- крепление	
2	Держатель проводника круглого (негорючий)	GR320101
3	Круглый проводник пруток Ø8 мм.	GR510081

Медь

№	Название	Артикул: Высота
1	Молниеприемник на круглый конёк	GR140112: L=0,5 м GR140122: L=1,0 м GR140132: L=1,5 м
1.1	- молниеприемник	
1.2	- соединитель молниеприёмника и проводника	
1.3	- крепление	
2	Держатель проводника круглого (негорючий)	GR320102
3	Круглый проводник пруток Ø8 мм.	GR510082

Нержавеющая сталь

№	Название	Артикул: Высота
1	Молниеприемник на круглый конёк	GR140113: L=0,5 м GR140123: L=1,0 м GR140133: L=1,5 м
1.1	- молниеприемник	
1.2	- соединитель молниеприёмника и проводника	
1.3	- крепление	
2	Держатель проводника круглого (негорючий)	GR320103
3	Круглый проводник пруток Ø8 мм.	GR510083

Алюминий

№	Название	Артикул: Высота
1	Молниеприемник на круглый конёк	GR140115: L=0,5 м GR140125: L=1,0 м GR140135: L=1,5 м
1.1	- молниеприемник	
1.2	- соединитель молниеприёмника и проводника	
1.3	- крепление	
2	Держатель проводника круглого (негорючий)	GR320105
3	Круглый проводник пруток Ø8 мм.	GR510085

Молниеприемник коньковый

Предназначен для защиты от ударов молнии каминов, вентканалов или других элементов, которые размещены на крышах здания.

Устанавливается на коньке кровли при помощи креплений, которые поставляется в комплекте.

Крепление для молниеприёмника крепить к коньку с помощью крышных шурупов с подкладкой.

Подп. и дата | Инв.N дубл. | Взам. инв.N | Подп. и дата | Инв.N подл.

Изм.	Лист	N докум.	Подп.	Дата	Альбом типовых технических решений для устройства молниезащиты и заземления		
Разраб.		Володько М.И.			Система молниезащиты и заземления	Стадия	Лист	Листов
Пров.		Шпак А.А.				РД	13	45
Н. контр.		Шпак А.А.			Схемы устройства молниеприемника до 1,5 м. на круглый конек	ООО "СтройПлаза" gromostar.ru +7(999)595-44-55	
Утв.		Бродников М.И.					

Схемы устройства молниеприемника от 2,0 до 3,0 метров на круглый конек

В комплект молниеприемника входить:

1. Молниеприемник ⌀10-⌀16 мм.
2. Соединитель для присоединения проводника ⌀6-⌀10 мм.
3. Крепление для молниеприемника

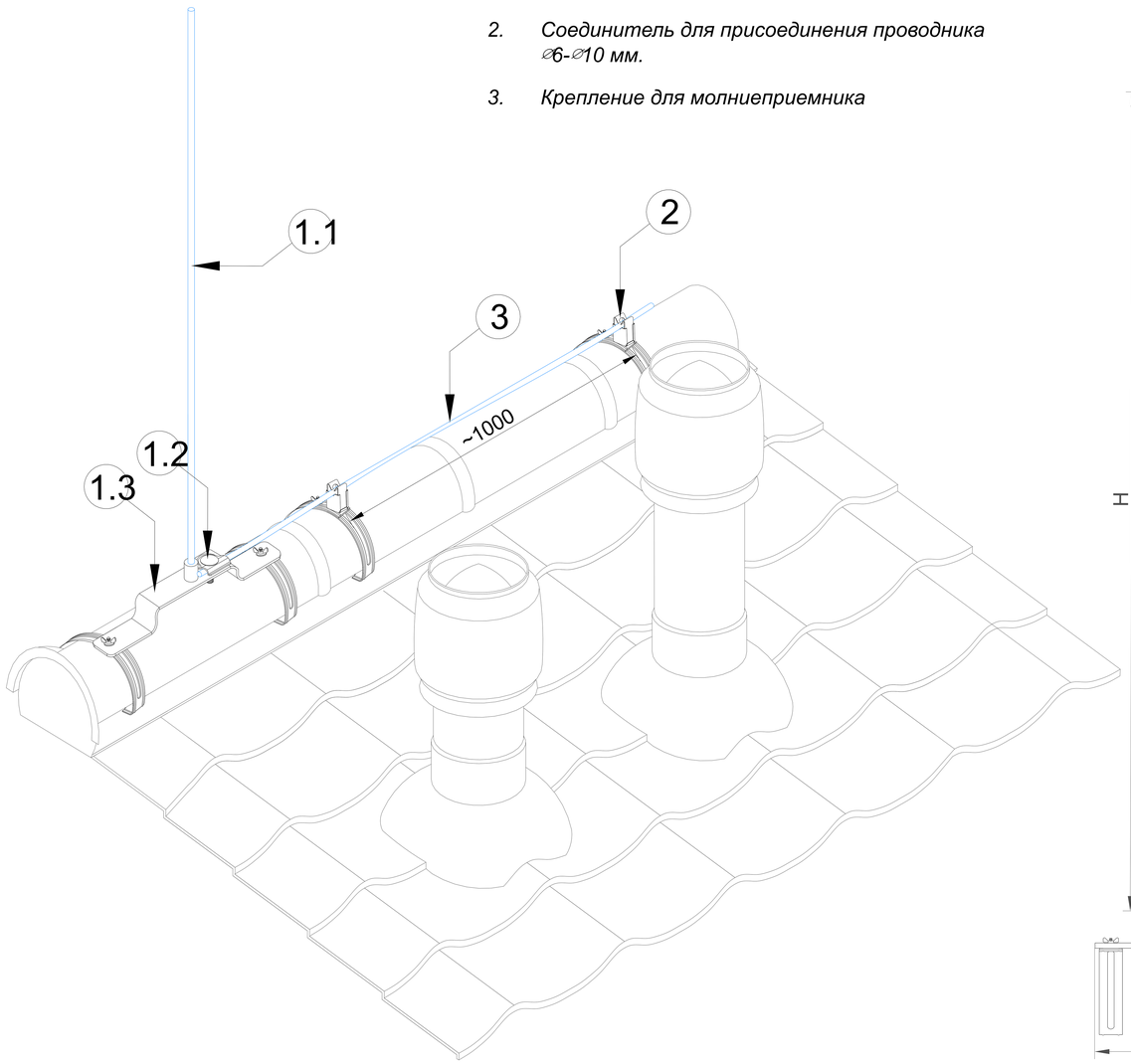

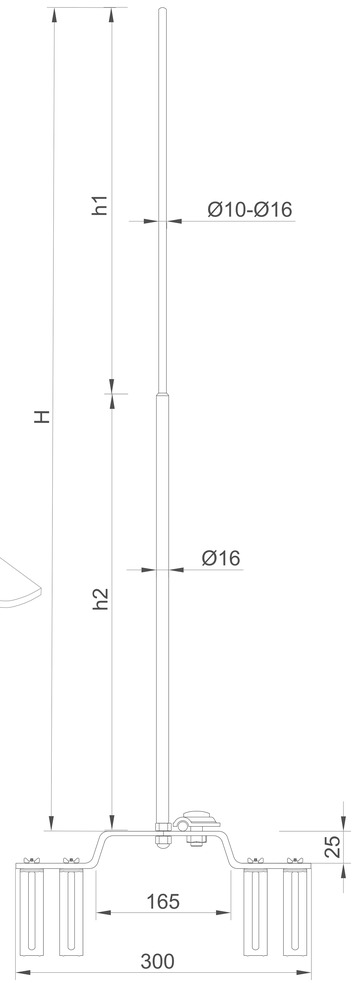

Оцинкованная сталь

№	Название	Артикул: Высота
1	Молниеприемник на круглый конёк	GR140141: L=2,0 м GR140151: L=2,5 м GR140161: L=3,0 м
1.1	- молниеприемник	
1.2	- соединитель молниеприёмника и проводника	
1.3	- крепление	
2	Держатель проводника круглого (негорючий)	GR320101
3	Круглый проводник пруток Ø8 мм.	GR510081

Медь

№	Название	Артикул: Высота
1	Молниеприемник на круглый конёк	GR140142: L=2,0 м GR140152: L=2,5 м GR140162: L=3,0 м
1.1	- молниеприемник	
1.2	- соединитель молниеприёмника и проводника	
1.3	- крепление	
2	Держатель проводника круглого (негорючий)	GR320102
3	Круглый проводник пруток Ø8 мм.	GR510082

Нержавеющая сталь

№	Название	Артикул: Высота
1	Молниеприемник на круглый конёк	GR140143: L=2,0 м GR140153: L=2,5 м GR140163: L=3,0 м
1.1	- молниеприемник	
1.2	- соединитель молниеприёмника и проводника	
1.3	- крепление	
2	Держатель проводника круглого (негорючий)	GR320103
3	Круглый проводник пруток Ø8 мм.	GR510083

Алюминий

№	Название	Артикул: Высота
1	Молниеприемник на круглый конёк	GR140145: L=2,0 м GR140155: L=2,5 м GR140165: L=3,0 м
1.1	- молниеприемник	
1.2	- соединитель молниеприёмника и проводника	
1.3	- крепление	
2	Держатель проводника круглого (негорючий)	GR320105
3	Круглый проводник пруток Ø8 мм.	GR510085

Молниеприемник коньковый

Предназначен для защиты от ударов молнии каминов, вентканалов или других элементов, которые размещены на крышах здания.

Устанавливается на коньке кровли при помощи креплений, которые поставляется в комплекте.

Крепление для молниеприёмника крепить к коньку с помощью крышных шурупов с подкладкой.

Изм.	Лист	N докум.	Подп.	Дата	Альбом типовых технических решений для устройства молниезащиты и заземления		
Разраб.		Володько М.И.			Система молниезащиты и заземления	Стадия	Лист	Листов
Пров.		Шпак А.А.				РД	14	45
Н. контр.		Шпак А.А.			Схемы устройства молниеприемника от 2 до 3 м. на круглый конек	ООО "СтройПлаза" gromostar.ru +7(999)595-44-55	
Утв.		Бродников М.И.					

Подп. и дата | Инв.N дубл. | Взам. инв.N | Подп. и дата | Инв.N подл.

Схемы устройства молниеприемника от 3,5 до 4,5 метров на круглый конек

В комплект молниеприемника входить:

1. Молниеприемник ⌀10-⌀16 мм.
2. Соединитель для присоединения проводника ⌀6-⌀10 мм.
3. Крепление для молниеприемника

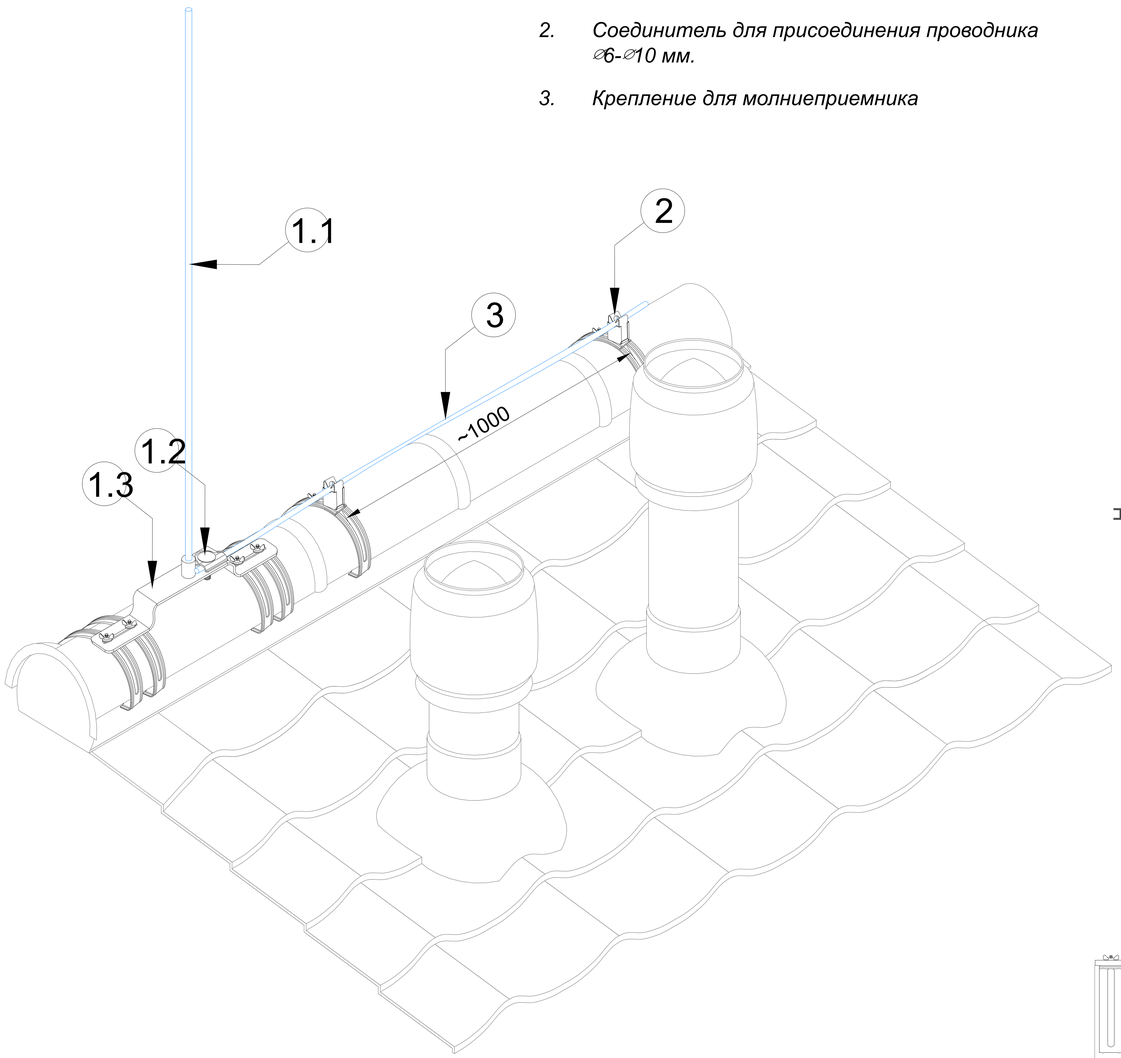

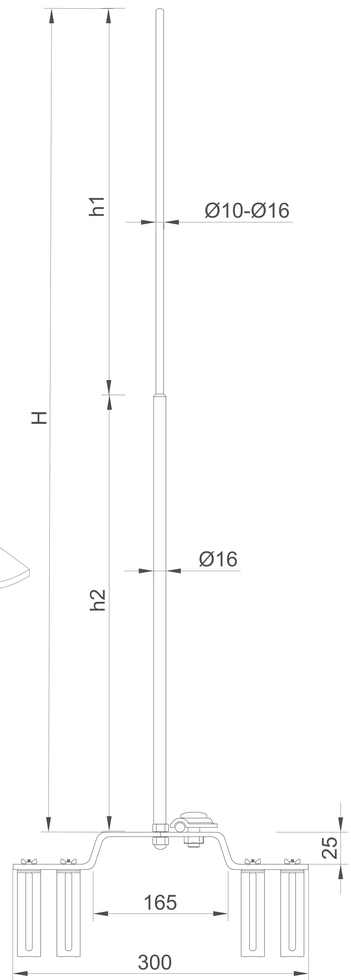

Оцинкованная сталь

№	Название	Артикул: Высота
1	Молниеприемник на круглый конёк	GR140171: L=3,5 м GR140181: L=4,0 м GR140191: L=4,5 м
1.1	- молниеприемник	
1.2	- соединитель молниеприёмника и проводника	
1.3	- крепление	
2	Держатель проводника круглого (негорючий)	GR320101
3	Круглый проводник пруток Ø8 мм.	GR510081

Медь

№	Название	Артикул: Высота
1	Молниеприемник на круглый конёк	GR140172: L=3,5 м GR140182: L=4,0 м GR140192: L=4,5 м
1.1	- молниеприемник	
1.2	- соединитель молниеприёмника и проводника	
1.3	- крепление	
2	Держатель проводника круглого (негорючий)	GR320102
3	Круглый проводник пруток Ø8 мм.	GR510082

Нержавеющая сталь

№	Название	Артикул: Высота
1	Молниеприемник на круглый конёк	GR140173: L=3,5 м GR140183: L=4,0 м GR140193: L=4,5 м
1.1	- молниеприемник	
1.2	- соединитель молниеприёмника и проводника	
1.3	- крепление	
2	Держатель проводника круглого (негорючий)	GR320103
3	Круглый проводник пруток Ø8 мм.	GR510083

Алюминий

№	Название	Артикул: Высота
1	Молниеприемник на круглый конёк	GR140175: L=3,5 м GR140185: L=4,0 м GR140195: L=4,5 м
1.1	- молниеприемник	
1.2	- соединитель молниеприёмника и проводника	
1.3	- крепление	
2	Держатель проводника круглого (негорючий)	GR320105
3	Круглый проводник пруток Ø8 мм.	GR510085

Молниеприемник коньковый

Предназначен для защиты от ударов молнии каминов, вентканалов или других элементов, которые размещены на крышах здания.

Устанавливается на коньке кровли при помощи креплений, которые поставляется в комплекте.

Крепление для молниеприёмника крепить к коньку с помощью крышных шурупов с подкладкой.

Изм.	Лист	N докум.	Подп.	Дата
Разраб.		Володько М.И.		
Пров.		Шпак А.А.		
Н. контр.		Шпак А.А.		
Утв.		Бродников М.И.		

Альбом типовых технических решений для устройства молниезащиты и заземления

Система молниезащиты и заземления

Стадия	Лист	Листов
РД	15	45

Схемы устройства молниеприемника от 3,5 до 4,2м. на круглый конек

ООО "СтройПлаза"
gromostar.ru
+7(999)595-44-55

Подп. и дата | Инв.N дубл. | Взам. инв.N | Подп. и дата | Инв.N подл.

Схемы устройства молниеприемной мачты от 4 до 9 метров на растяжках

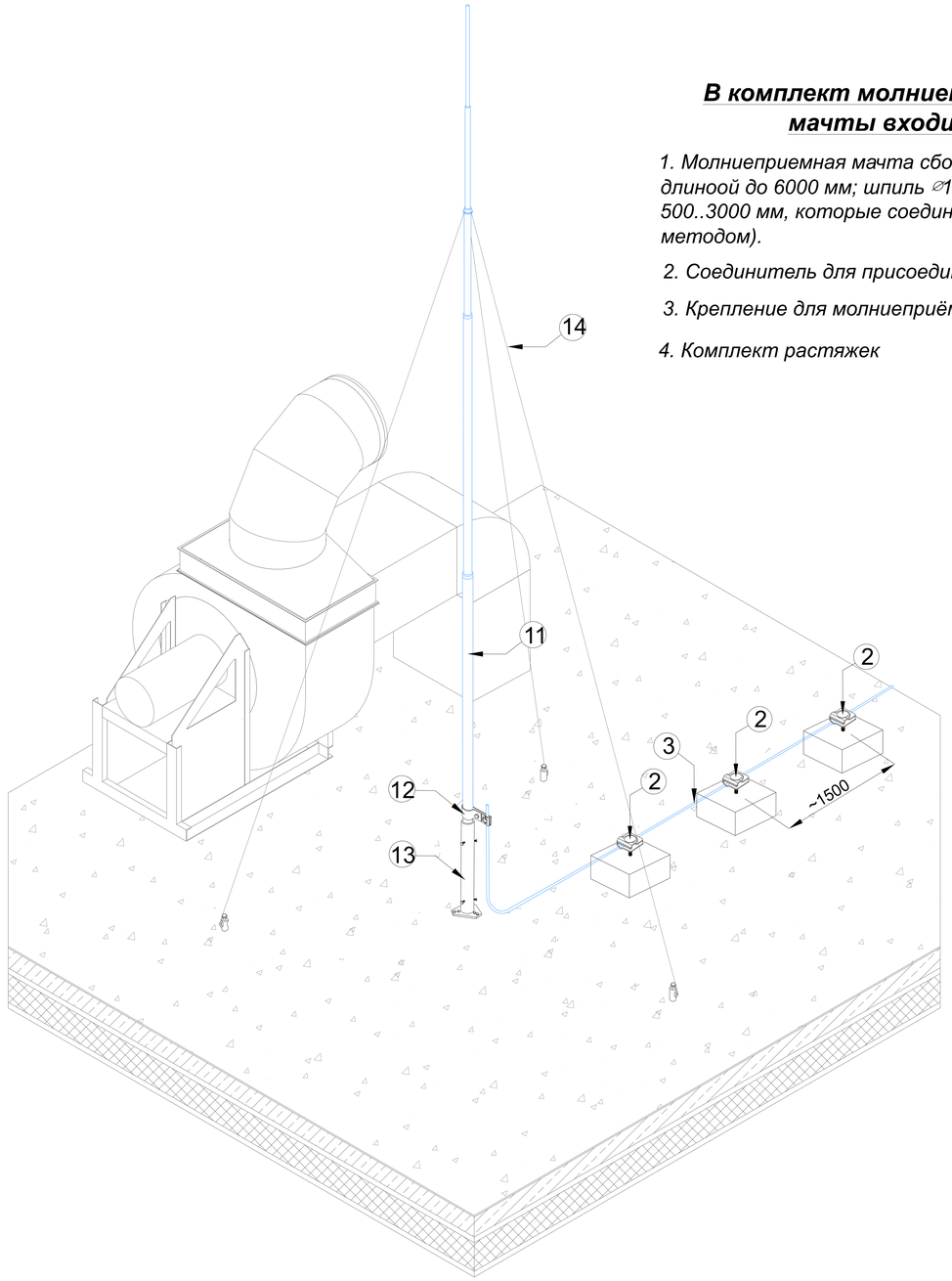

В комплект молниеприемной мачты входит:

1. Молниеприемная мачта сборная (мачта ⌀32 мм/ длиноой до 6000 мм; шпиль ⌀10-⌀16 мм, длиной 500..3000 мм, которые соединяются резьбовым методом).
2. Соединитель для присоединения проводника.
3. Крепление для молниеприёмника
4. Комплект растяжек

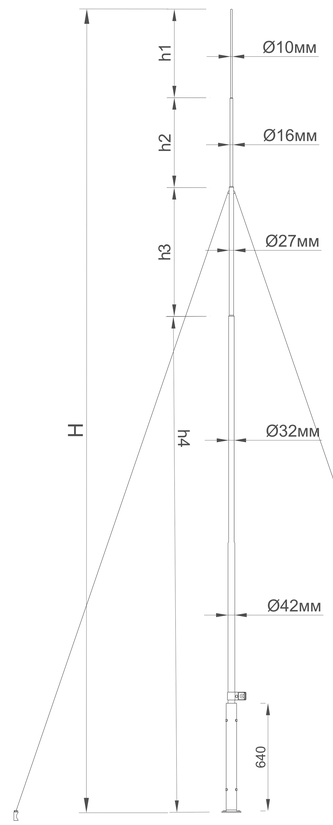

Оцинкованная сталь

№	Название	Артикул: Высота
1	Молниеприемная мачта на растяжках	GR150041: L=4,0 м GR150541: L=4,5 м GR150051: L=5,0 м GR150551: L=5,5 м GR150061: L=6,0 м GR150561: L=6,5 м GR150071: L=7,0 м GR150571: L=7,5 м GR150081: L=8,0 м GR150581: L=8,5 м GR150091: L=9,0 м
1.1	- молниеприемная мачта	
1.2	- соединитель мачты и проводника	
1.3	- опора для молниеприёмной мачты	
1.4	- комплект растяжек	
2	Держатель проводника круглого (негорючий)	GR320101
3	Круглый проводник пруток Ø8 мм.	GR510081

Нержавеющая сталь

№	Название	Артикул: Высота
1	Молниеприемная мачта на растяжках	GR150043: L=4,0 м GR150543: L=4,5 м GR150053: L=5,0 м GR150553: L=5,5 м GR150063: L=6,0 м GR150563: L=6,5 м GR150073: L=7,0 м GR150573: L=7,5 м GR150083: L=8,0 м GR150583: L=8,5 м GR150093: L=9,0 м
1.1	- молниеприемная мачта	
1.2	- соединитель мачты и проводника	
1.3	- опора для молниеприёмной мачты	
1.4	- комплект растяжек	
2	Держатель проводника круглого (негорючий)	GR320103
3	Круглый проводник пруток Ø8 мм.	GR510083

Алюминий

№	Название	Артикул: Высота
1	Молниеприемная мачта на растяжках	GR150045: L=4,0 м GR150545: L=4,5 м GR150055: L=5,0 м GR150555: L=5,5 м GR150065: L=6,0 м GR150565: L=6,5 м GR150075: L=7,0 м GR150575: L=7,5 м GR150085: L=8,0 м GR150585: L=8,5 м GR150095: L=9,0 м
1.1	- молниеприемная мачта	
1.2	- соединитель мачты и проводника	
1.3	- опора для молниеприёмной мачты	
1.4	- комплект растяжек	
2	Держатель проводника круглого (негорючий)	GR320105
3	Круглый проводник пруток Ø8 мм.	GR510085

Молниеприемная мачта на растяжках предназначен для защиты от ударов молнии в камины, вентканалы или другие элементы, которые размещены на крышах зданий.

Крепить с помощью креплений которые поставляются в комплекте.

При помощь соединителя подключается к проводнику Ø6-Ø10 мм. которые поставляются в комплекте.

Подп. и дата	Инв.N дубл.	Взам. инв.N	Подп. и дата	Инв.N подл.

Изм.	Лист	N докум.	Подп.	Дата
Разраб.		Володько М.И.		
Пров.		Шпак А.А.		
Н. контр.		Шпак А.А.		
Утв.		Бродников М.И.		

Альбом типовых технических решений для устройства молниезащиты и заземления

Система молниезащиты и заземления

Стадия	Лист	Листов
РД	16	45

Схема молниеприемной мачта от 4 до 9 метров на растяжках

ООО "СтройПлаза"
gromostar.ru
+7(999)595-44-55

Схемы устройства молниеприемной мачты от 9,5 до 15 метров на растяжках

В комплект молниеприемной мачты входит:

1. Молниеприемная мачта сборная (мачта ⌀40 мм/ длиноой до 6000 мм; мачта ⌀32 мм/ длиноой до 6000 мм; шпиль ⌀10-⌀16 мм, длиной 500..3000 мм, которые соединяются резьбовым методом).
2. Соединитель для присоединения проводника.
3. Крепление для молниеприёмника
4. Комплект растяжек

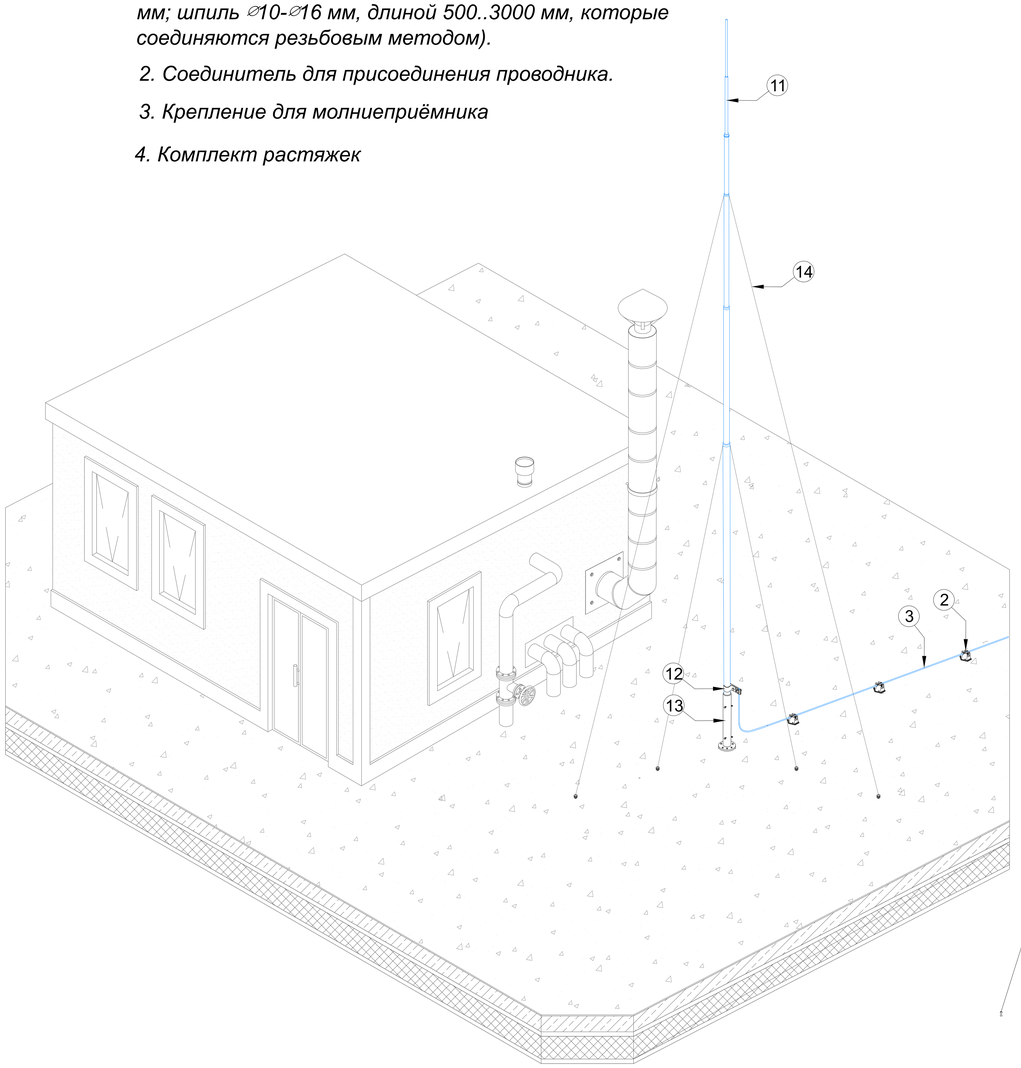

Оцинкованная сталь

№	Название	Артикул: Высота
1	Молниеприемная мачта на растяжках	GR150591: L=9,5 м GR150101: L=10,0 м GR150601: L=10,5 м GR150111: L=11,0 м GR150611: L=11,5 м GR150121: L=12,0 м GR150621: L=12,5 м GR150131: L=13,0 м GR150141: L=14,0 м GR150151: L=15,0 м
1.1	- молниеприемная мачта	
1.2	- соединитель мачты и проводника	
1.3	- опора для молниеприёмной мачты	
1.4	- комплект растяжек	
2	Держатель проводника круглого (негорючий)	GR320101
3	Круглый проводник пруток Ø8 мм.	GR510081

Нержавеющая сталь

№	Название	Артикул: Высота
1	Молниеприемная мачта на растяжках	GR150593: L=9,5 м GR150103: L=10,0 м GR150603: L=10,5 м GR150113: L=11,0 м GR150613: L=11,5 м GR150123: L=12,0 м GR150623: L=12,5 м GR150133: L=13,0 м GR150143: L=14,0 м GR150153: L=15,0 м
1.1	- молниеприемная мачта	
1.2	- соединитель мачты и проводника	
1.3	- опора для молниеприёмной мачты	
1.4	- комплект растяжек	
2	Держатель проводника круглого (негорючий)	GR320103
3	Круглый проводник пруток Ø8 мм.	GR510083

Алюминий

№	Название	Артикул: Высота
1	Молниеприемная мачта на растяжках	GR150595: L=9,5 м GR150105: L=10,0 м GR150605: L=10,5 м GR150115: L=11,0 м GR150615: L=11,5 м GR150125: L=12,0 м GR150625: L=12,5 м GR150135: L=13,0 м GR150145: L=14,0 м GR150155: L=15,0 м
1.1	- молниеприемная мачта	
1.2	- соединитель мачты и проводника	
1.3	- опора для молниеприёмной мачты	
1.4	- комплект растяжек	
2	Держатель проводника круглого (негорючий)	GR320105
3	Круглый проводник пруток Ø8 мм.	GR510085

Молниеприемная мачта на растяжках предназначен для защиты от ударов молнии в камины, вентканалы или другие элементы, которые размещены на крышах зданий.

Крепить с помощью креплений которые поставляются в комплекте.

При помощь соединителя подключается к проводнику Ø6-Ø10 мм. которые поставляются в комплекте.

Подп. и дата | Инв.N дубл. | Взам. инв.N | Подп. и дата | Инв.N подл.

Изм.	Лист	N докум.	Подп.	Дата
Разраб.		Володько М.И.		
Пров.		Шпак А.А.		
Н. контр.		Шпак А.А.		
Утв.		Бродников М.И.		

Альбом типовых технических решений для устройства молниезащиты и заземления

Система молниезащиты и заземления

Стадия	Лист	Листов
РД	17	45

Схема молниеприемной мачта от 9,5 до 15 метров на растяжках

ООО "СтройПлаза"
gromostar.ru
+7(999)595-44-55

Схемы устройства молниеотвода от 5 до 8 метров

Молниеотвод предназначен для защиты от ударов молнии наружных установок, конструкций или других объектов, для которых необходимо использование систему молниезащиты.

Разработан для установки в IV ветровой зоне, 7 сейсмическом районе.

Для выполнения бетонного фундамента использовать закладную.

Для установки молниеотвода на фундамент использовать подъемный механизм.

Соединение молниеотвода

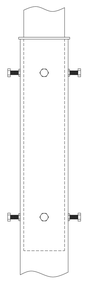

Основание молниеотвода

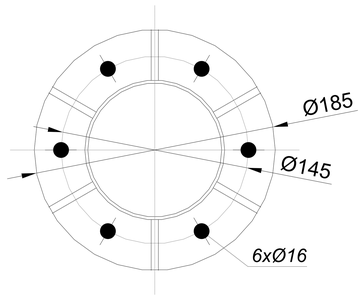

Присоединение полосы заземления

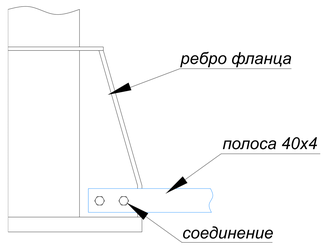

Оцинкованная сталь

№	Название	Артикул: Высота
1	Отдельностоящий молниеотвод	GR160051: L=5,0 м GR160551: L=5,5 м GR160061: L=6,0 м GR160561: L=6,5 м GR160071: L=7,0 м GR160571: L=7,5 м GR160081: L=8,0 м
1.1	- молниеотвод	
1.2	- соединитель молниеотвода и проводника	
1.3	- закладная	
2	Полоса оцинкованная 40х4 мм.	GR520121

Нержавеющая сталь

№	Название	Артикул: Высота
1	Отдельностоящий молниеотвод	GR160053: L=5,0 м GR160553: L=5,5 м GR160063: L=6,0 м GR160563: L=6,5 м GR160073: L=7,0 м GR160573: L=7,5 м GR160083: L=8,0 м
1.1	- молниеотвод	
1.2	- соединитель молниеотвода и проводника	
1.3	- закладная	
2	Полоса оцинкованная 40х4 мм.	GR520123

Окрашенная оцинкованная сталь

№	Название	Артикул: Высота
1	Отдельностоящий молниеотвод	GR160054: L=5,0 м GR160554: L=5,5 м GR160064: L=6,0 м GR160564: L=6,5 м GR160074: L=7,0 м GR160574: L=7,5 м GR160084: L=8,0 м
1.1	- молниеотвод	
1.2	- соединитель молниеотвода и проводника	
1.3	- закладная	
2	Полоса оцинкованная 40х4 мм.	GR520121

Соединение секций между собой - вставкой с фиксацией болтами.
Соединение первой секции - резьбовое М16.
Молниеотвод установить на бетонный фундамент и фиксируется к основанию шпильками с помощью гаек.
Полосу заземления крепить к нижней части основания молниеотвода с помощью болтового соединения.
Для присоединения в полосе предварительно просверлить отверстия.

Подп. и дата | Инв.N дубл. | Взам. инв.N | Подп. и дата | Инв.N подп.

Изм.	Лист	N докум.	Подп.	Дата	Альбом типовых технических решений для устройства молниезащиты и заземления		
Разраб.		Володько М.И.			Система молниезащиты и заземления	Стадия	Лист	Листов
Пров.		Шпак А.А.				РД	18	45
Н. контр.		Шпак А.А.			Схемы устройства молниеотвода от 5 до 8 метров	ООО "СтройПлаза" gromostar.ru +7(999)595-44-55		
Утв.		Бродников М.И.						

Схемы устройства молниеотвода от 8,5 до 13 метров

Молниеотвод предназначен для защиты от ударов молнии наружных установок, конструкций или других объектов, для которых необходимо использование систему молниезащиты.

Разработан для установки в IV ветровой зоне, 7 сейсмическом районе.

Для выполнения бетонного фундамента использовать закладную.

Для установки молниеотвода на фундамент использовать подъемный механизм.

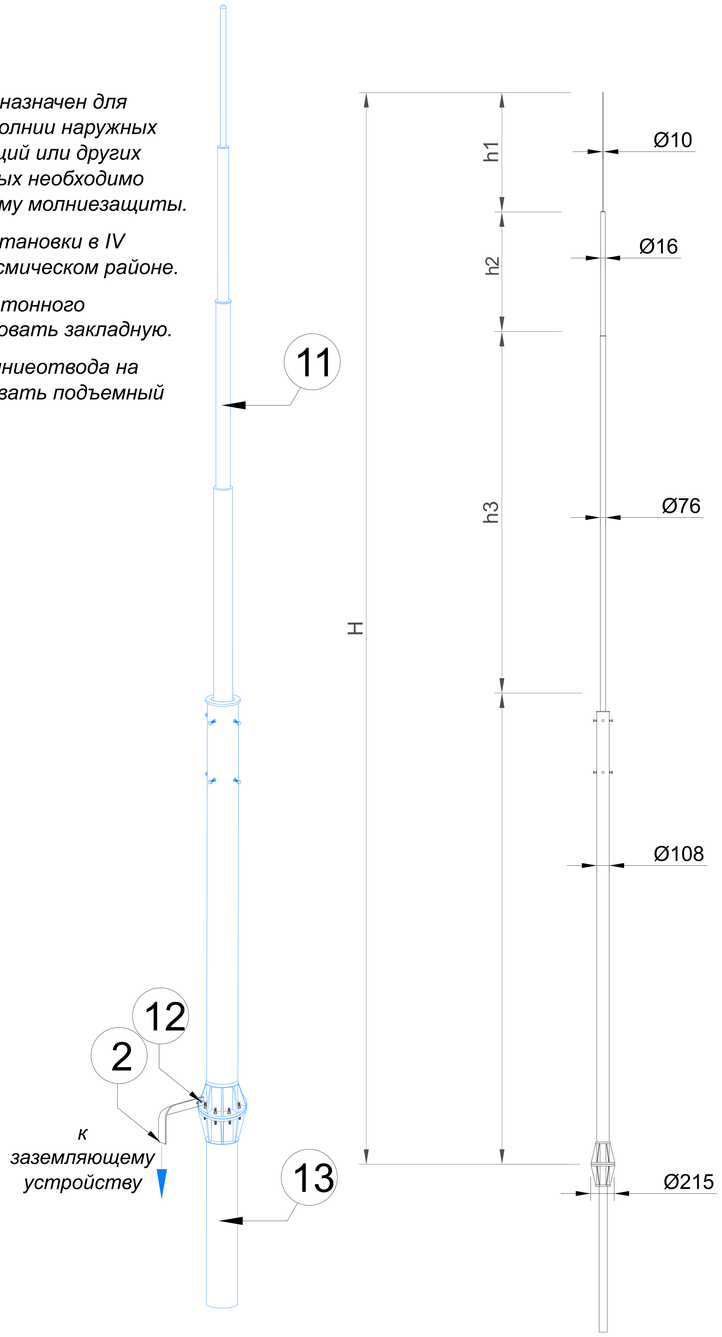

Соединение молниеотвода

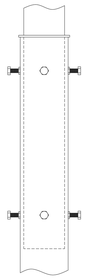

Основание молниеотвода

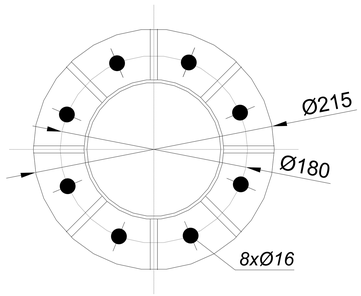

Присоединение полосы заземления

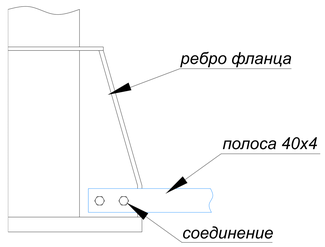

Оцинкованная сталь

№	Название	Артикул: Высота
1	Отдельностоящий молниеотвод	GR160581: L=8,5 м GR160091: L=9,0 м GR160591: L=9,5 м GR160101: L=10,0 м GR160601: L=10,5 м GR160111: L=11,0 м GR160611: L=11,5 м GR160121: L=12,0 м GR160131: L=13,0 м
1.1	- молниеотвод	
1.2	- соединитель молниеотвода и проводника	
1.3	- закладная	
2	Полоса оцинкованная 40х4 мм.	GR520121

Нержавеющая сталь

№	Название	Артикул: Высота
1	Отдельностоящий молниеотвод	GR160583: L=8,5 м GR160093: L=9,0 м GR160593: L=9,5 м GR160103: L=10,0 м GR160603: L=10,5 м GR160113: L=11,0 м GR160613: L=11,5 м GR160123: L=12,0 м GR160133: L=13,0 м
1.1	- молниеотвод	
1.2	- соединитель молниеотвода и проводника	
1.3	- закладная	
2	Полоса оцинкованная 40х4 мм.	GR520123

Окрашенная оцинкованная сталь

№	Название	Артикул: Высота
1	Отдельностоящий молниеотвод	GR160584: L=8,5 м GR160094: L=9,0 м GR160594: L=9,5 м GR160104: L=10,0 м GR160604: L=10,5 м GR160114: L=11,0 м GR160614: L=11,5 м GR160124: L=12,0 м GR160134: L=13,0 м
1.1	- молниеотвод	
1.2	- соединитель молниеотвода и проводника	
1.3	- закладная	
2	Полоса оцинкованная 40х4 мм.	GR520121

Соединение секций между собой - вставкой с фиксацией болтами.

Соединение первой секции - резьбовое М16.

Молниеотвод установить на бетонный фундамент и фиксируется к основанию шпильками с помощью гаек.

Полосу заземления крепить к нижней части основания молниеотвода с помощью болтового соединения.

Для присоединения в полосе предварительно просверлить отверстия.

Изм.	Лист	N докум.	Подп.	Дата
Разраб.		Володько М.И.		
Пров.		Шпак А.А.		
Н. контр.		Шпак А.А.		
Утв.		Бродников М.И.		

Альбом типовых технических решений для устройства молниезащиты и заземления

Система молниезащиты и заземления

Стадия	Лист	Листов
РД	19	45

Схемы устройства молниеотвода от 8,5 до 13 метров

ООО "СтройПлаза"
gromostar.ru
+7(999)595-44-55

Подп. и дата | Инв.N дубл. | Взам. инв.N | Подп. и дата | Инв.N подл.

Схемы устройства молниеотвода от 14 до 18 метров

Молниеотвод предназначен для защиты от ударов молнии наружных установок, конструкций или других объектов, для которых необходимо использование систему молниезащиты.

Разработан для установки в IV ветровой зоне, 7 сейсмическом районе.

Для выполнения бетонного фундамента использовать закладную.

Для установки молниеотвода на фундамент использовать подъемный механизм.

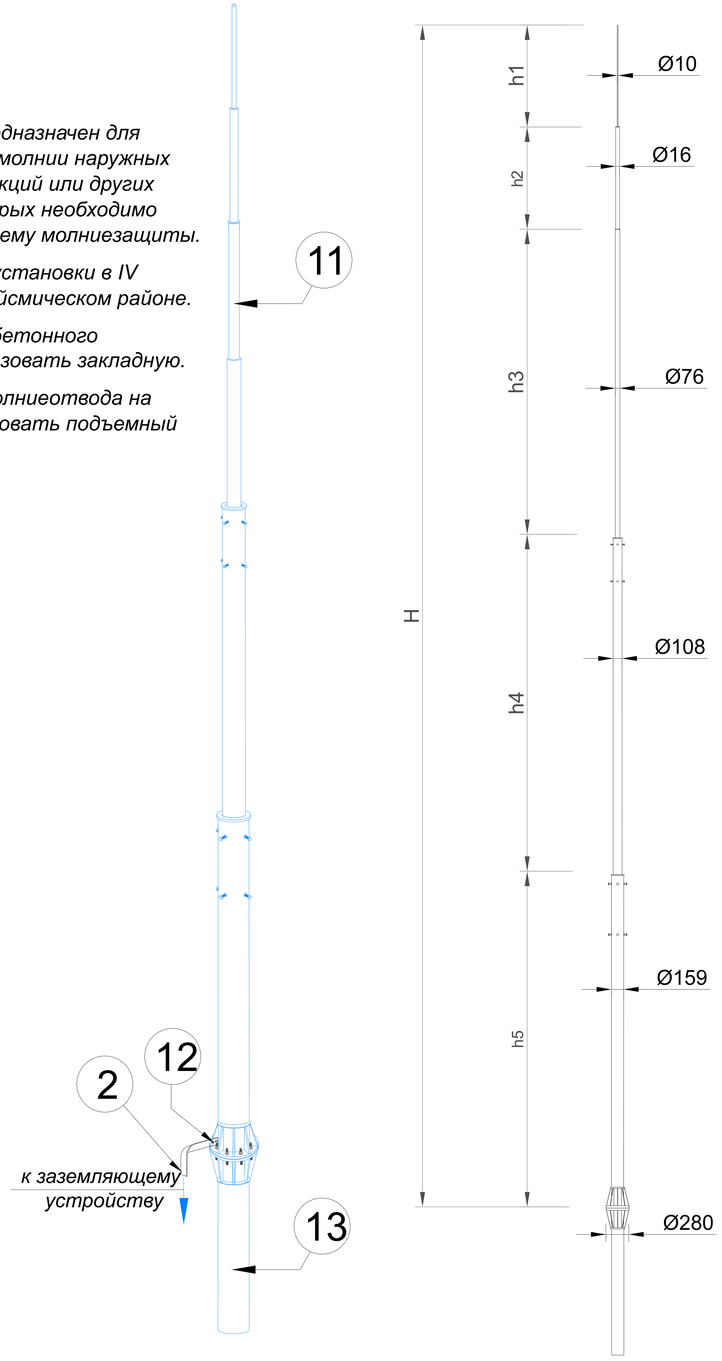

Соединение молниеотвода

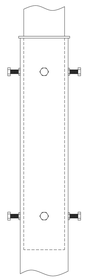

Основание молниеотвода

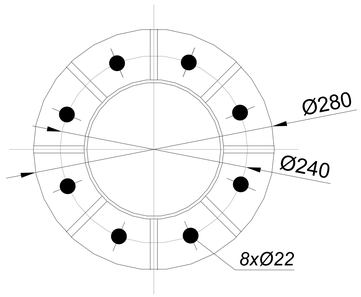

Присоединение полосы заземления

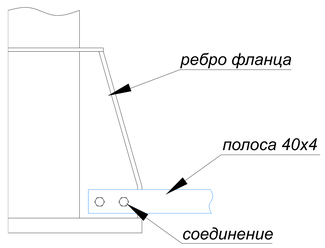

Оцинкованная сталь

№	Название	Артикул: Высота
1	Отдельностоящий молниеотвод	GR160141: L=14,0 м GR160151: L=15,0 м GR160161: L=16,0 м GR160171: L=17,0 м GR160181: L=18,0 м
1.1	- молниеотвод	
1.2	- соединитель молниеотвода и проводника	
1.3	- закладная	
2	Полоса оцинкованная 40х4 мм.	GR520121

Нержавеющая сталь

№	Название	Артикул: Высота
1	Отдельностоящий молниеотвод	GR160143: L=14,0 м GR160153: L=15,0 м GR160163: L=16,0 м GR160173: L=17,0 м GR160183: L=18,0 м
1.1	- молниеотвод	
1.2	- соединитель молниеотвода и проводника	
1.3	- закладная	
2	Полоса оцинкованная 40х4 мм.	GR520123

Окрашенная оцинкованная сталь

№	Название	Артикул: Высота
1	Отдельностоящий молниеотвод	GR160144: L=14,0 м GR160154: L=15,0 м GR160164: L=16,0 м GR160174: L=17,0 м GR160184: L=18,0 м
1.1	- молниеотвод	
1.2	- соединитель молниеотвода и проводника	
1.3	- закладная	
2	Полоса оцинкованная 40х4 мм.	GR520121

Соединение секций между собой - вставкой с фиксацией болтами.
Соединение первой секции - резьбовое М16.
Молниеотвод установить на бетонный фундамент и фиксируется к основанию шпильками с помощью гаек.
Полосу заземления крепить к нижней части основания молниеотвода с помощью болтового соединения.
Для присоединения в полосе предварительно просверлить отверстия.

Подп. и дата | Инв.N дубл. | Взам. инв.N | Подп. и дата | Инв.N подл.

Изм.	Лист	N докум.	Подп.	Дата
Разраб.		Володько М.И.		
Пров.		Шпак А.А.		
Н. контр.		Шпак А.А.		
Утв.		Бродников М.И.		

Альбом типовых технических решений для устройства молниезащиты и заземления

Система молниезащиты и заземления

Стадия	Лист	Листов
РД	20	45

Схемы устройства молниеотвода от 14 до 18 метров

ООО "СтройПлаза"
gromostar.ru
+7(999)595-44-55

Схемы устройства молниеотвода от 19 до 25 метров

Молниеотвод предназначен для защиты от ударов молнии наружных установок, конструкций или других объектов, для которых необходимо использование систему молниезащиты.

Разработан для установки в IV ветровой зоне, 7 сейсмическом районе.

Для выполнения бетонного фундамента использовать закладную.

Для установки молниеотвода на фундамент использовать подъемный механизм.

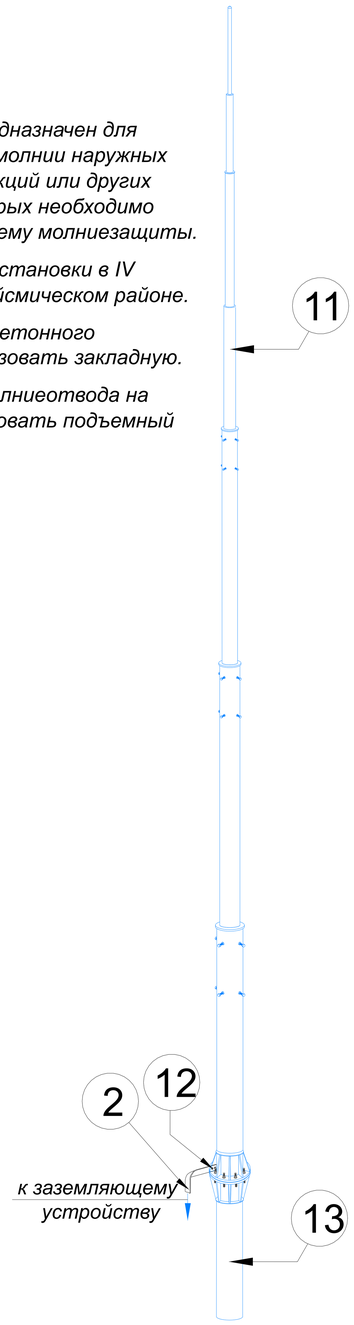

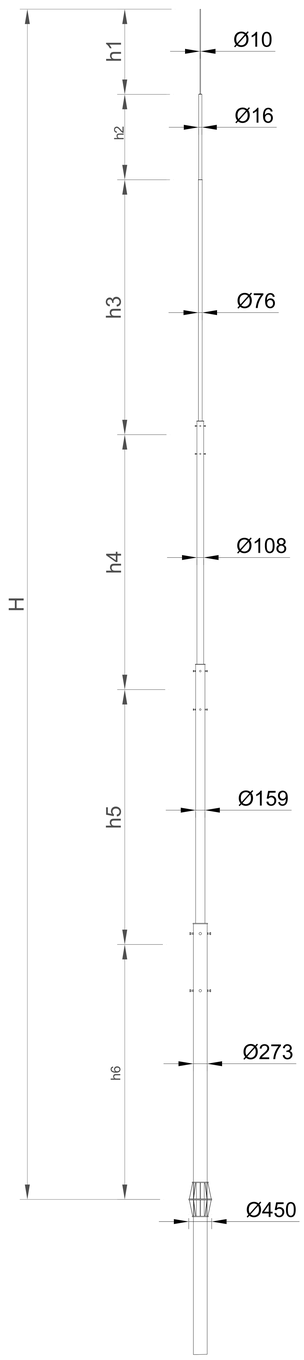

Соединение молниеотвода

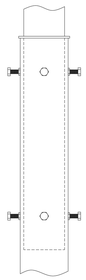

Основание молниеотвода

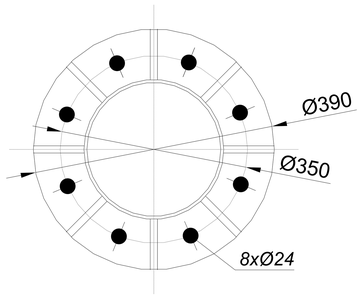

Присоединение полосы заземления

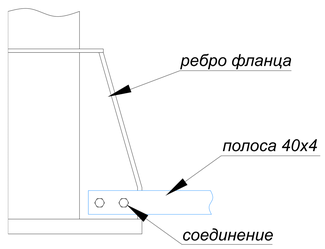

Оцинкованная сталь

№	Название	Артикул: Высота
1	Отдельностоящий молниеотвод	GR160191: L=19,0 м GR160201: L=20,0 м GR160211: L=21,0 м GR160221: L=22,0 м GR160231: L=23,0 м GR160241: L=24,0 м GR160251: L=25,0 м
1.1	- молниеотвод	
1.2	- соединитель молниеотвода и проводника	
1.3	- закладная	
2	Полоса оцинкованная 40х4 мм.	GR520121

Нержавеющая сталь

№	Название	Артикул: Высота
1	Отдельностоящий молниеотвод	GR160193: L=19,0 м GR160203: L=20,0 м GR160213: L=21,0 м GR160223: L=22,0 м GR160233: L=23,0 м GR160243: L=24,0 м GR160253: L=25,0 м
1.1	- молниеотвод	
1.2	- соединитель молниеотвода и проводника	
1.3	- закладная	
2	Полоса оцинкованная 40х4 мм.	GR520123

Окрашенная оцинкованная сталь

№	Название	Артикул: Высота
1	Отдельностоящий молниеотвод	GR160194: L=19,0 м GR160204: L=20,0 м GR160214: L=21,0 м GR160224: L=22,0 м GR160234: L=23,0 м GR160244: L=24,0 м GR160254: L=25,0 м
1.1	- молниеотвод	
1.2	- соединитель молниеотвода и проводника	
1.3	- закладная	
2	Полоса оцинкованная 40х4 мм.	GR520121

Соединение секций между собой - вставкой с фиксацией болтами.

Соединение первой секции - резьбовое М16.

Молниеотвод установить на бетонный фундамент и фиксируется к основанию шпильками с помощью гаек.

Полосу заземления крепить к нижней части основания молниеотвода с помощью болтового соединения.

Для присоединения в полосе предварительно просверлить отверстия.

Изм.	Лист	N докум.	Подп.	Дата	Альбом типовых технических решений для устройства молниезащиты и заземления		
Разраб.		Володько М.И.			Система молниезащиты и заземления	Стадия	Лист	Листов
Пров.		Шпак А.А.				РД	21	45
Н. контр.		Шпак А.А.			Схемы устройства молниеотвода от 19 до 25 метров	ООО "СтройПлаза" gromostar.ru +7(999)595-44-55		
Утв.		Бродников М.И.						

Подп. и дата | Инв.N дубл. | Взам. инв.N | Подп. и дата | Инв.N подл.