ООО «Стройплаза»

Устройство молниезащиты и заземления с помщью соединителей

Альбом 4

Схема устройства молниезащиты и заземления с помощью соединителей и зажимов

Лист	Название	Примечание
3	Соединитель для проволоки Ø6-Ø10 мм.	
4	Соединитель универсальный для круглого проводника Ø6-Ø10 мм.	
5	Муфта соединительная для проволоки до Ø10 мм.	
6	Соединитель паралелльный круглого Ø6-Ø10 мм. и плоского до 50 мм. проводника	
7	Соединитель универсальный круглого Ø6-Ø10 мм. и плоского до 50 мм. проводника	
8	Соединитель паралелльный для плоского проводника до 50 мм.	
9	Соединитель универсальный для плоского проводника до 50 мм.	
10	Соединитель параллельный для проводника Ø6-Ø10 мм. и молниеприемника Ø10-Ø16 мм.	
11	Соединитель универсальный для проводника Ø6-Ø10 мм. и молниеприемника Ø10-Ø16 мм.	
12	Соединитель параллельный для проводника Ø6-Ø10 мм. и молниеприемника Ø30-Ø40мм.	
13	Соединитель универсальный для проводника Ø6-Ø10 мм. и молниеприемной мачты Ø40-Ø60 мм.	
14	Соединитель для стержня, полосы и круга	
15	Соединитель для стержня и полосы	
16	Соединитель для полосы заземления	

Подп. и дата

Инв.N дубл.

Взам. инв.N

Подп. и дата

Инв.N подл.

Изм.	Лист	N докум.	Подп.	Дата
Разраб.		Володько М.И.		
Пров.		Шпак А.А.		
Н. контр.		Шпак А.А.		
Утв.		Бродников М.И.		

Альбом типовых технических решений для устройства молниезащиты и заземления

Система молниезащиты и заземления

Стадия	Лист	Листов
РД	2	16

СОДЕРЖАНИЕ

ООО "СтройПлаза"
gromostar.ru
+7(999)595-44-55

Соединитель для проволоки Ø6-Ø10 мм.

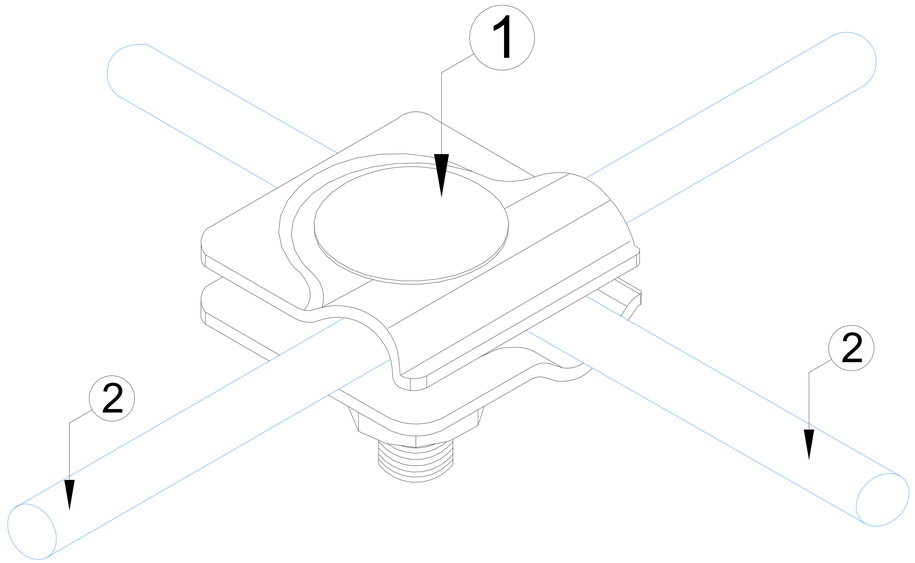

Примечания:

Использовать для крестового или параллельного соединения провода ⌀6-⌀10 мм.

Для фиксации болтов использовать ключ

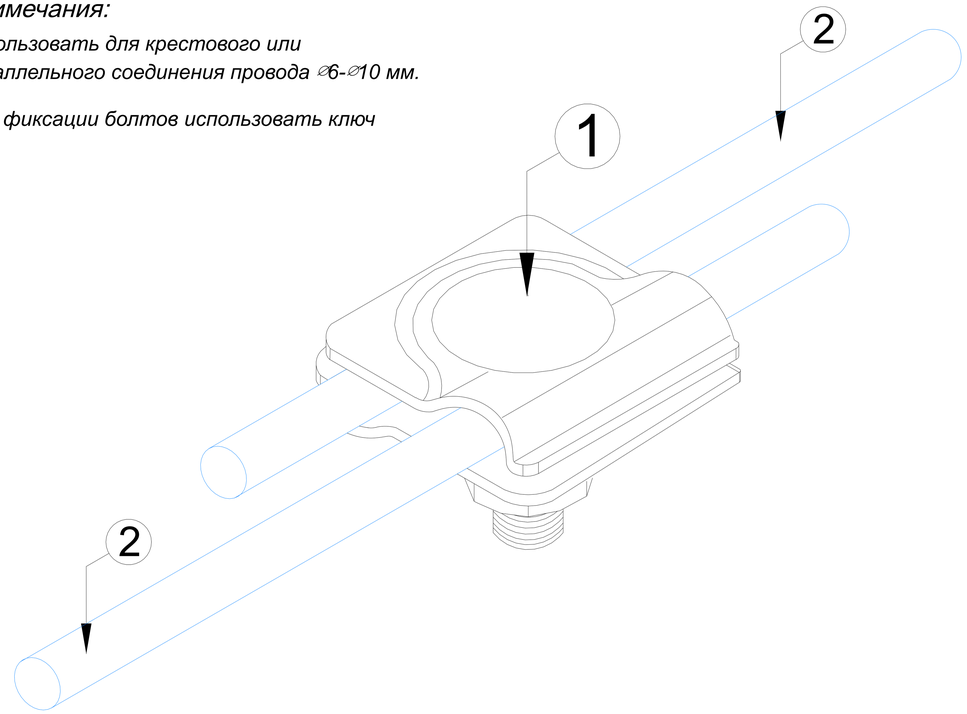

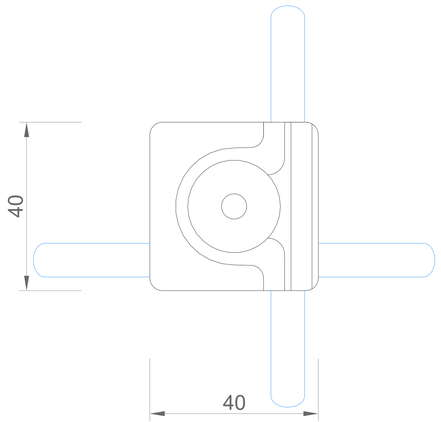

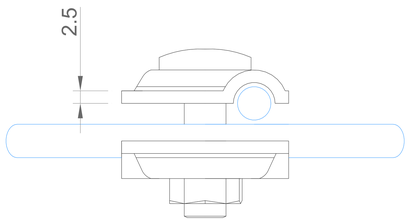

№	Название	Материал	Артикул:	Вес/кг.
2	Круглый проводник пруток Ø8 мм.	Оцинкованная сталь	GR510081	0,400
		Медь	GR510082	0,430
		Нержавеющая сталь	GR510083	0,410
		Окрашенная оцин. сталь	GR510084	0,400
		Алюминий	GR510085	0,230

№	Название	Материал	Артикул:	Вес/кг.
1	Соединитель универсальный для проволоки Ø6-Ø10 мм.	Оцинкованная сталь	GR410011	0,080
		Медь	GR410012	0,090
		Нержавеющая сталь	GR410013	0,080
		Алюминий	GR410015	0,050
		Латунь	GR410016	0,088

Подп. и дата

Инв.N дубл.

Взам. инв.N

Подп. и дата

Инв.N подл.

Изм.	Лист	N докум.	Подп.	Дата
Разраб.		Володько М.И.		
Пров.		Шпак А.А.		
Н. контр.		Шпак А.А.		
Утв.		Бродников М.И.		

Альбом типовых технических решений для устройства молниезащиты и заземления

Система молниезащиты и заземления

Стадия	Лист	Листов
РД	3	16

Соединитель для проволоки Ø6-Ø10 мм.

ООО "СтройПлаза"
gromostar.ru
+7(999)595-44-55

Соединитель универсальный для круглого проводника Ø6-Ø10 мм.

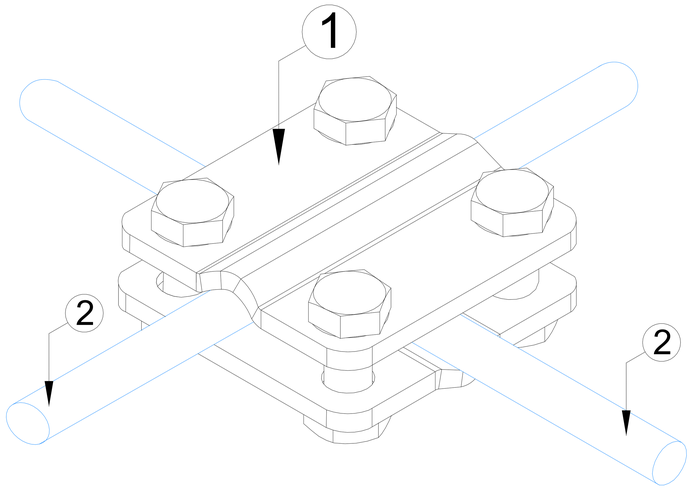

Примечания:

Использовать для крестового или параллельного соединения провода ∅6-∅10 мм.

Для фиксации болтов использовать ключ

Надежное соединение благодаря 4 болтам

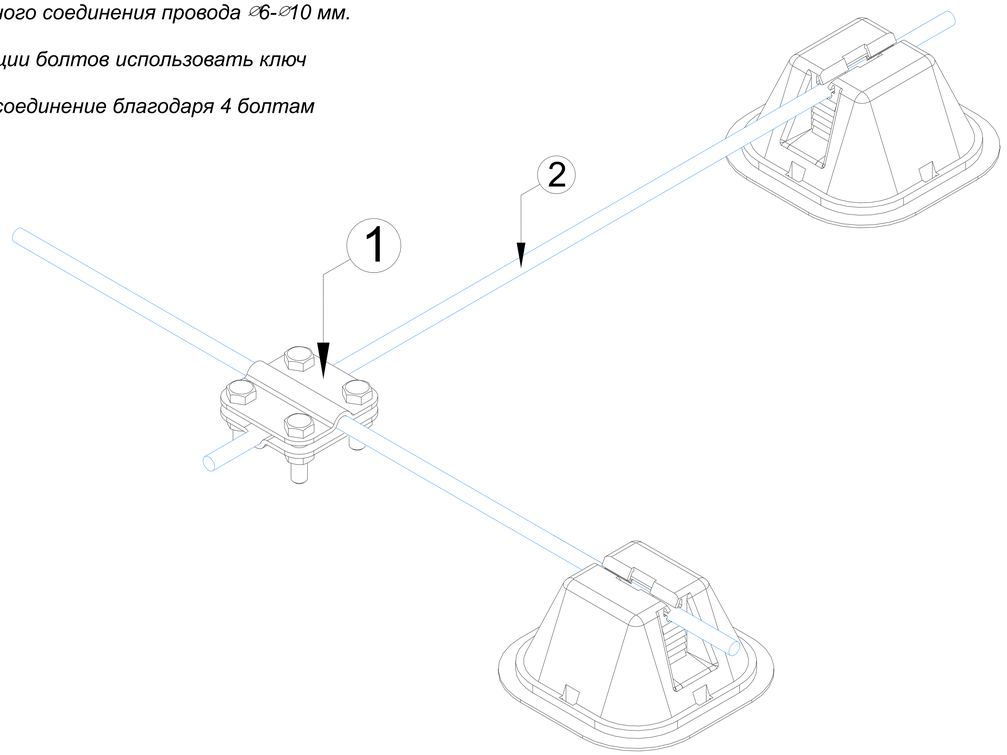

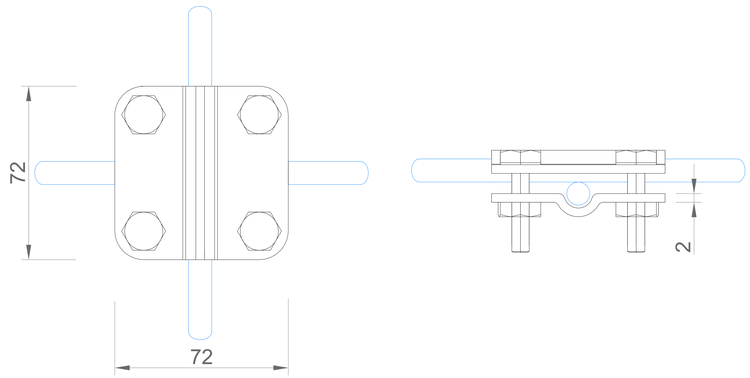

№	Название	Материал	Артикул:	Вес/кг.
2	Круглый проводник пруток Ø8 мм.	Оцинкованная сталь	GR510081	0,400
		Медь	GR510082	0,430
		Нержавеющая сталь	GR510083	0,410
		Окрашенная оцин. сталь	GR510084	0,400
		Алюминий	GR510085	0,230

№	Название	Материал	Артикул:	Вес/кг.
1	Соединитель универсальный для проволоки Ø6-Ø10 мм.	Оцинкованная сталь	GR410401	0,146
		Медь	GR410402	0,155
		Нержавеющая сталь	GR410403	0,146
		Алюминий	GR410405	0,082
		Латунь	GR410406	0,149

Подп. и дата

Инв.N дубл.

Взам. инв.N

Подп. и дата

Инв.N подл.

Изм.	Лист	N докум.	Подп.	Дата
Разраб.		Володько М.И.		
Пров.		Шпак А.А.		
Н. контр.		Шпак А.А.		
Утв.		Бродников М.И.		

Альбом типовых технических решений для устройства молниезащиты и заземления

Система молниезащиты и заземления

Стадия	Лист	Листов
РД	4	16

Соединитель универсальный для проволоки Ø6-Ø10 мм.

ООО "СтройПлаза"
gromostar.ru
+7(999)595-44-55

Муфта соединительная для проволоки до Ø10 мм.

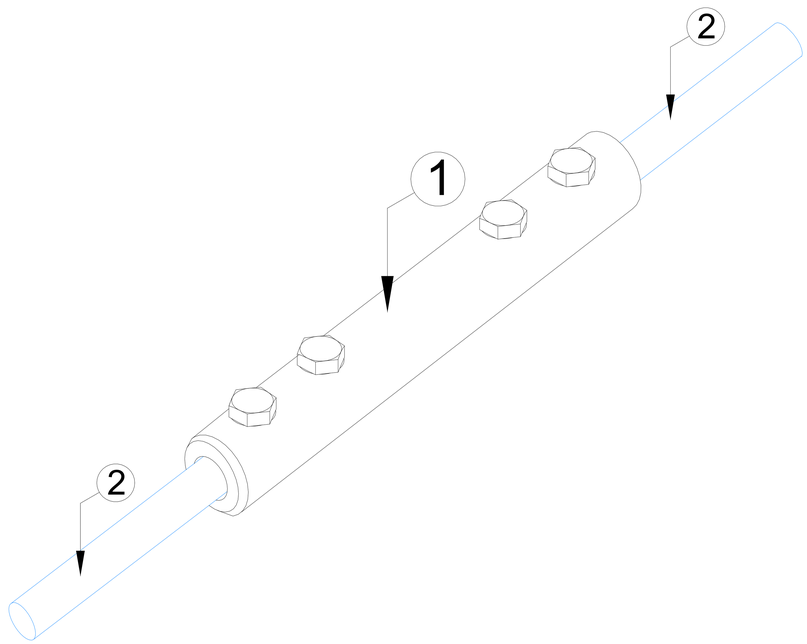

Примечания:

Использовать для параллельного соединения провода ⌀6-⌀10 мм.

Для фиксации болтов использовать ключ

Надежное соединение

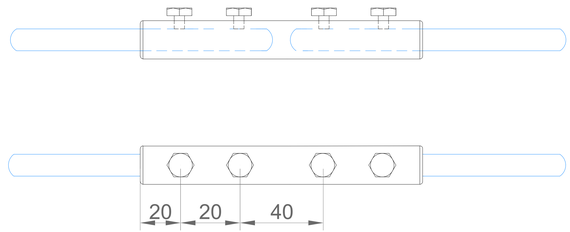

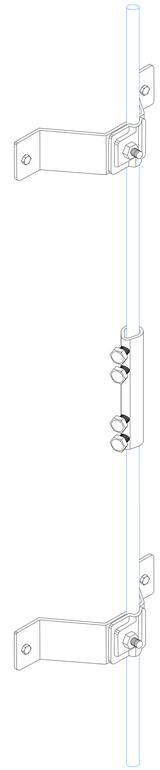

№	Название	Материал	Артикул:	Вес/кг.
2	Круглый проводник пруток Ø8 мм.	Оцинкованная сталь	GR510081	0,400
		Медь	GR510082	0,430
		Нержавеющая сталь	GR510083	0,410
		Окрашенная оцин. сталь	GR510084	0,400
		Алюминий	GR510085	0,230

№	Название	Материал	Артикул:	Вес/кг.
1	Муфта соединительная для проволоки до Ø10 мм.	Оцинкованная сталь	GR410631	0,106
		Медь	GR410632	0,115
		Нержавеющая сталь	GR410633	0,106
		Алюминий	GR410635	0,062
		Латунь	GR410636	0,111

Подп. и дата

Инв.N дубл.

Взам. инв.N

Подп. и дата

Инв.N подл.

Изм.	Лист	N докум.	Подп.	Дата
Разраб.		Володько М.И.		
Пров.		Шпак А.А.		
Н. контр.		Шпак А.А.		
Утв.		Бродников М.И.		

Альбом типовых технических решений для устройства молниезащиты и заземления

Система молниезащиты и заземления

Стадия	Лист	Листов
РД	5	16

Соединительная муфта для проволоки Ø6-Ø10 мм.

ООО "СтройПлаза"
gromostar.ru
+7(999)595-44-55

Соединитель паралелльный круглого Ø6-Ø10 мм. и плоского до 50 мм. проводника

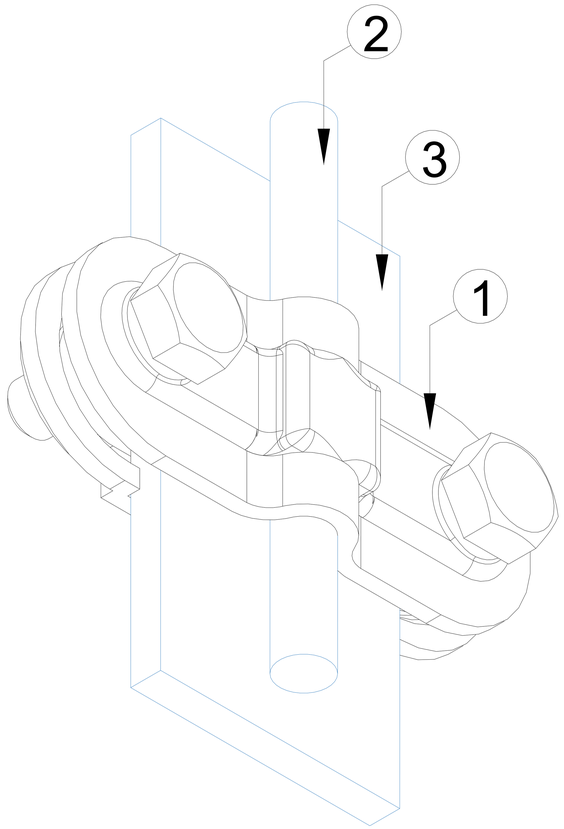

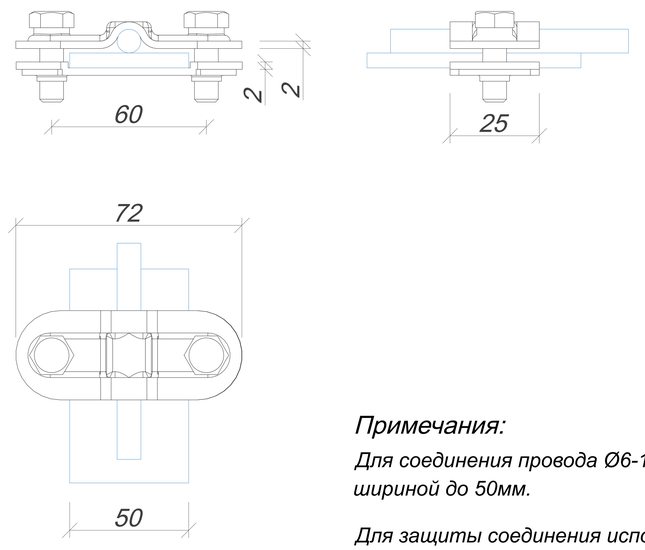

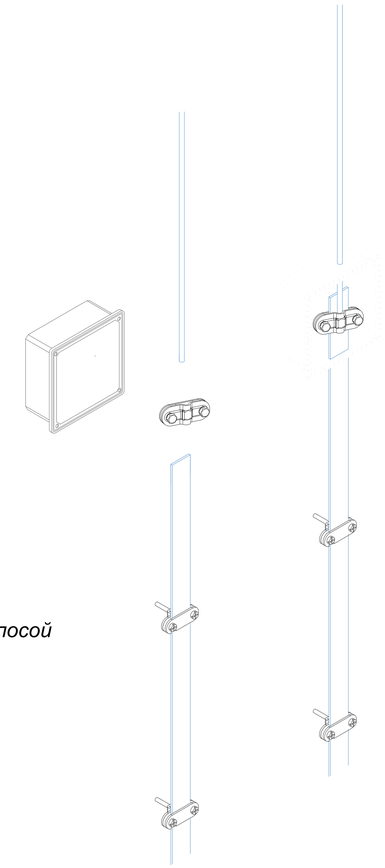

Примечания:

Для соединения провода Ø6-10мм с полосой шириной до 50мм.

Для защиты соединения используйте фасадная коробка

№	Название	Материал	Артикул:	Вес/кг.
1	Соединитель параллельный для проводника круглого Ø6-Ø10 мм. и плоского до 50 мм.	Оцинкованная сталь	GR420011	0,110
		Медь	GR420012	0,120
		Нержавеющая сталь	GR420013	0,110
		Алюминий	GR420015	0,070
		Латунь	GR420016	0,120

№	Название	Материал	Артикул:	Вес/кг.
3	Плоский проводник полоса 40х4 мм.	Оцинкованная сталь	GR520121	1,260
		Медь	GR520122	1,470
		Нержавеющая сталь	GR520123	1,260
		Окрашенная оцин. сталь	GR520124	1,260
		Алюминий	GR520125	0,710

№	Название	Материал	Артикул:	Вес/кг.
2	Круглый проводник пруток Ø8 мм.	Оцинкованная сталь	GR510081	0,400
		Медь	GR510082	0,430
		Нержавеющая сталь	GR510083	0,410
		Окрашенная оцин. сталь	GR510084	0,400
		Алюминий	GR510085	0,230

Подп. и дата | Инв.N дубл. | Взам. инв.N | Подп. и дата | Инв.N подл.

Изм.	Лист	N докум.	Подп.	Дата			
					Альбом типовых технических решений для устройства молниезащиты и заземления		
Разраб.		Володько М.И.			Система молниезащиты и заземления	Стадия	Лист	Листов
Пров.		Шпак А.А.				РД	6	16
Н. контр.		Шпак А.А.			Соединитель паралелльный проволоки Ø6-Ø10 мм. и полосы до 50 мм.	ООО "СтройПлаза" gromostar.ru +7(999)595-44-55	
Утв.		Бродников М.И.					

2 Соединитель универсальный круглого Ø6-Ø10 мм. и плоского до 50 мм. проводника

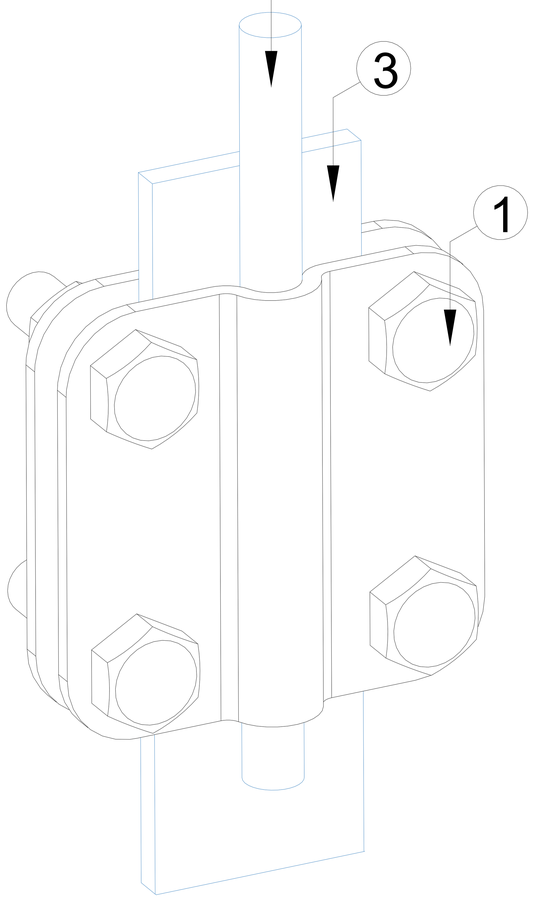

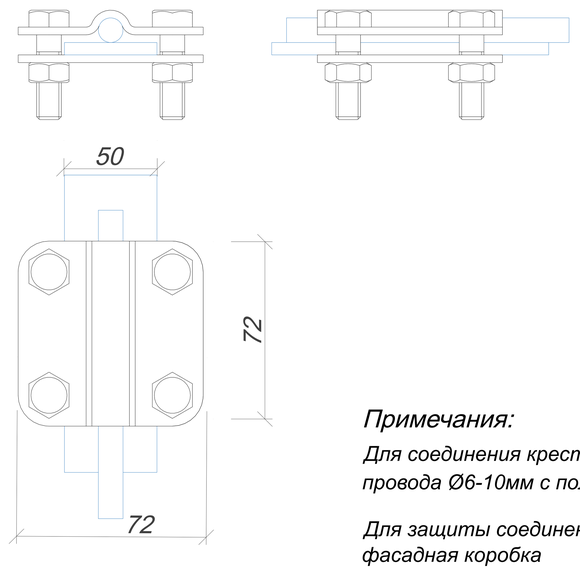

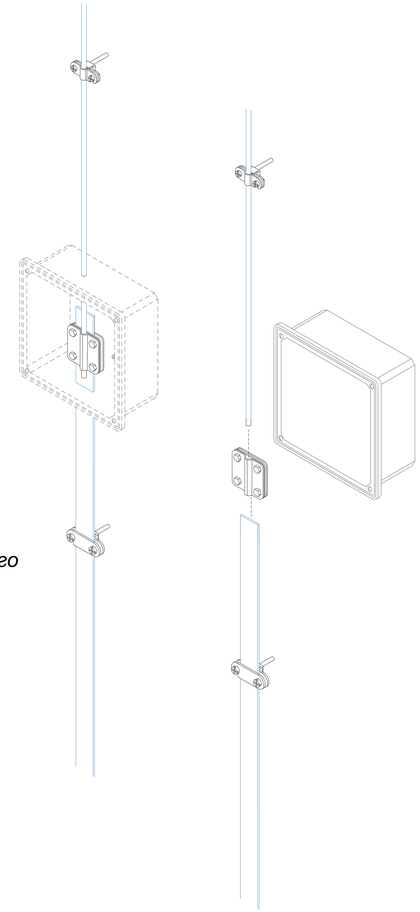

Примечания:

Для соединения крестового или параллельного провода Ø6-10мм с полосой шириной до 50мм.

Для защиты соединения используйте фасадная коробка

№	Название	Материал	Артикул:	Вес/кг.
1	Соединитель универсальный для проводника круглого Ø6-Ø10 мм. и плоского до 50 мм.	Оцинкованная сталь	GR420211	0,150
		Медь	GR420212	0,170
		Нержавеющая сталь	GR420213	0,150
		Алюминий	GR420215	0,090
		Латунь	GR420216	0,160

№	Название	Материал	Артикул:	Вес/кг.
3	Плоский проводник полоса 40х4 мм.	Оцинкованная сталь	GR520121	1,260
		Медь	GR520122	1,470
		Нержавеющая сталь	GR520123	1,260
		Окрашенная оцин. сталь	GR520124	1,260
		Алюминий	GR520125	0,710

№	Название	Материал	Артикул:	Вес/кг.
2	Круглый проводник пруток Ø8 мм.	Оцинкованная сталь	GR510081	0,400
		Медь	GR510082	0,430
		Нержавеющая сталь	GR510083	0,410
		Окрашенная оцин. сталь	GR510084	0,400
		Алюминий	GR510085	0,230

Подп. и дата | Инв.N дубл. | Взам. инв.N | Подп. и дата | Инв.N подл.

Изм.	Лист	N докум.	Подп.	Дата			
					Альбом типовых технических решений для устройства молниезащиты и заземления		
Разраб.		Володько М.И.			Система молниезащиты и заземления	Стадия	Лист	Листов
Пров.		Шпак А.А.				РД	7	16
Н. контр.		Шпак А.А.			Соединитель проволоки Ø6-Ø10 мм. и полосы до 50 мм.	ООО "СтройПлаза" gromostar.ru +7(999)595-44-55		
Утв.		Бродников М.И.						

Соединитель паралелльный для плоского проводника до 50 мм.

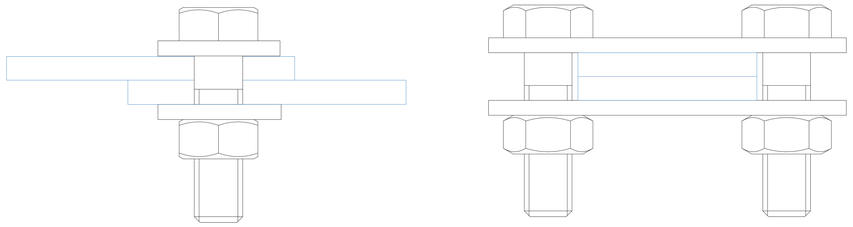

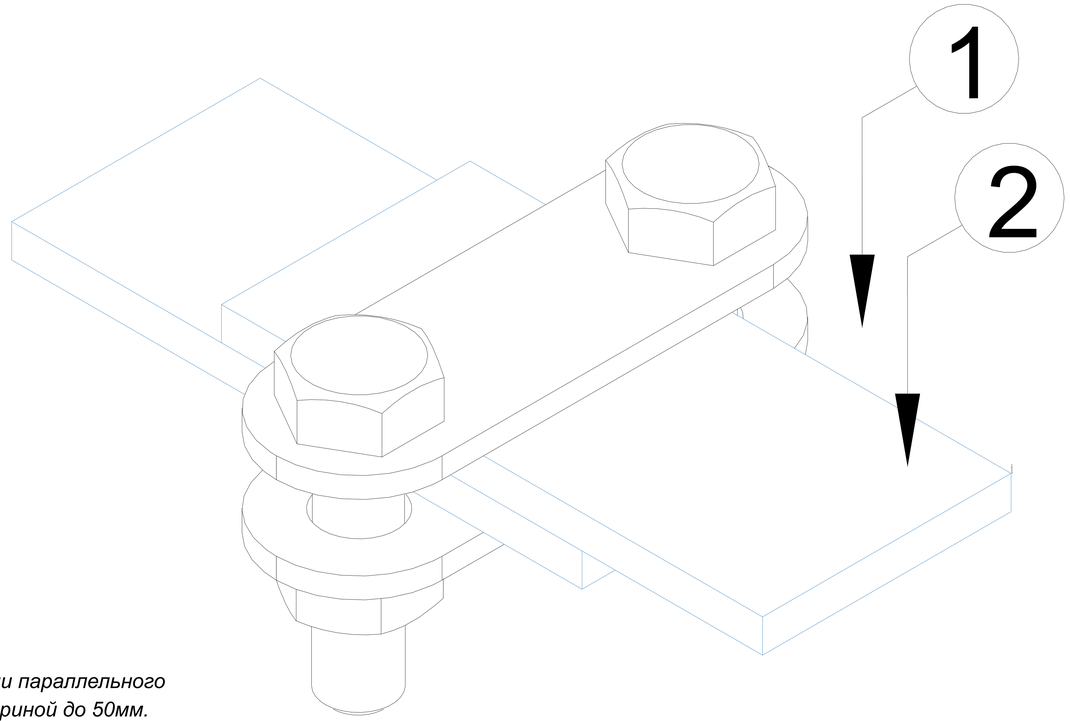

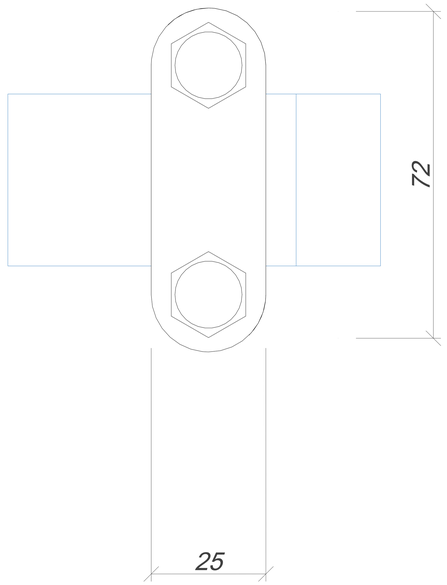

Примечания:

Для соединения крестового или параллельного провода Ø6-10мм с полосой шириной до 50мм.

Для фиксации болтов использовать ключ

Надежное соединение благодаря 4 болтам

№	Название	Материал	Артикул:	Вес/кг.
2	Плоский проводник полоса 40х4 мм.	Оцинкованная сталь	GR520121	1,260
		Медь	GR520122	1,470
		Нержавеющая сталь	GR520123	1,260
		Окрашенная оцин. сталь	GR520124	1,260
		Алюминий	GR520125	0,710

№	Название	Материал	Артикул:	Вес/кг.
1	Соединитель парралельный для плоского проводника до 50 мм.	Оцинкованная сталь	GR450131	0,138
		Медь	GR450132	0,160
		Нержавеющая сталь	GR450133	0,138
		Алюминий	GR450135	0,083
		Латунь	GR450136	0,141

Подп. и дата | Инв.N дубл. | Взам. инв.N | Подп. и дата | Инв.N подл.

Изм.	Лист	N докум.	Подп.	Дата
Разраб.		Володько М.И.		
Пров.		Шпак А.А.		
Н. контр.		Шпак А.А.		
Утв.		Бродников М.И.		

Альбом типовых технических решений для устройства молниезащиты и заземления

Система молниезащиты и заземления

Стадия	Лист	Листов
РД	8	16

Соединитель параллельный для плоского проводника до 50 мм.

ООО "СтройПлаза"
gromostar.ru
+7(999)595-44-55

Соединитель универсальный для плоского проводника до 50 мм.

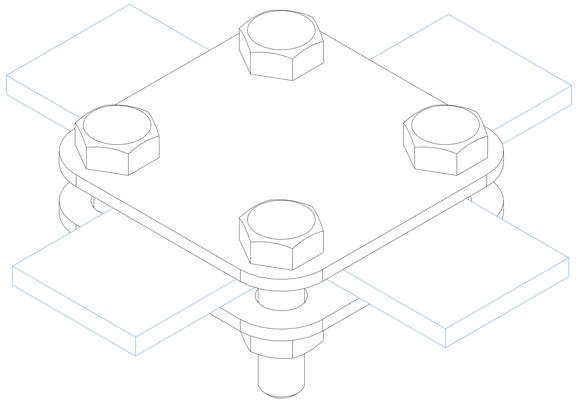

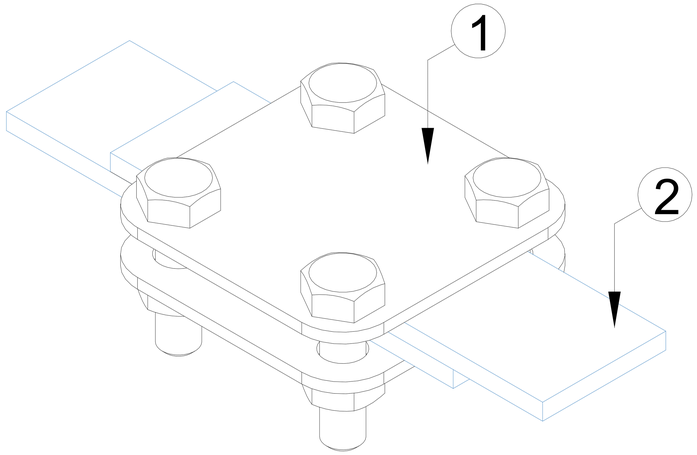

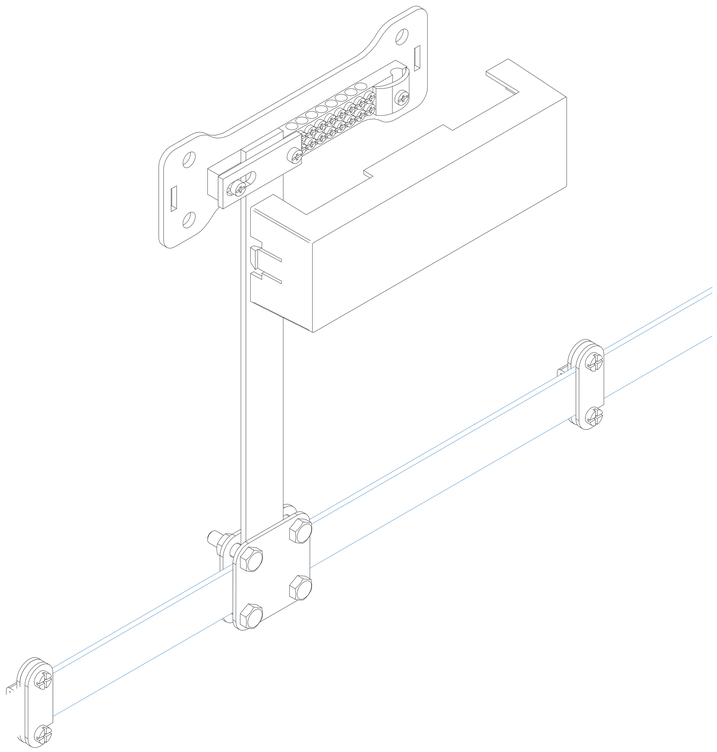

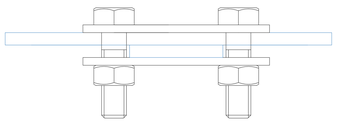

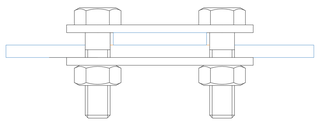

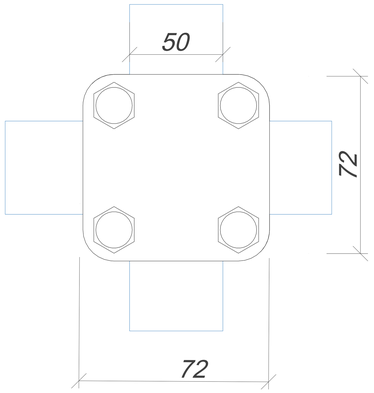

Примечания:

Для соединения крестового или параллельного провода Ø6-10мм с полосой шириной до 50мм.

Для фиксации болтов использовать ключ

Надежное соединение благодаря 4 болтам

№	Название	Материал	Артикул:	Вес/кг.
2	Плоский проводник полоса 40х4 мм.	Оцинкованная сталь	GR520121	1,260
		Медь	GR520122	1,470
		Нержавеющая сталь	GR520123	1,260
		Окрашенная оцин. сталь	GR520124	1,260
		Алюминий	GR520125	0,710

№	Название	Материал	Артикул:	Вес/кг.
1	Соединитель универсальный для плоского проводника до 50 мм.	Оцинкованная сталь	GR450131	0,138
		Медь	GR450132	0,160
		Нержавеющая сталь	GR450133	0,138
		Алюминий	GR450135	0,083
		Латунь	GR450136	0,141

Подп. и дата | Инв.N дубл. | Взам. инв.N | Подп. и дата | Инв.N подл.

Изм.	Лист	N докум.	Подп.	Дата
Разраб.		Володько М.И.		
Пров.		Шпак А.А.		
Н. контр.		Шпак А.А.		
Утв.		Бродников М.И.		

Альбом типовых технических решений для устройства молниезащиты и заземления

Система молниезащиты и заземления

Стадия	Лист	Листов
РД	9	16

Соединитель универсальный плоского проводника до 50 мм.

ООО "СтройПлаза"
gromostar.ru
+7(999)595-44-55

Соединитель параллельный для проводника Ø6-Ø10 мм. и молниеприемника Ø10-Ø16 мм.

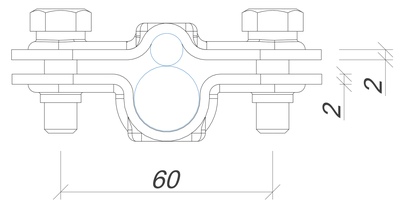

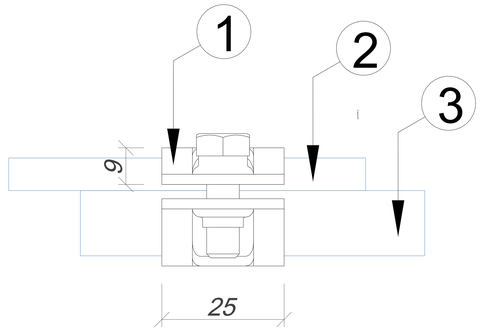

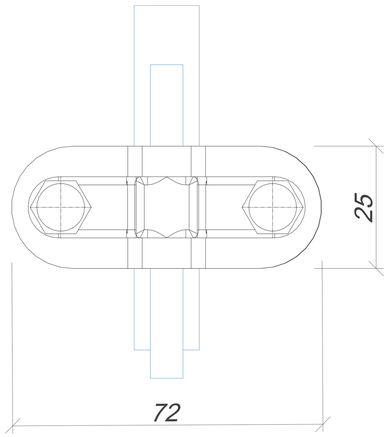

Примечания:

Для соединения молниеприемникаØ10-Ø16 мм с проволокой Ø6-10 мм.

Для фиксации болтов использовать ключ

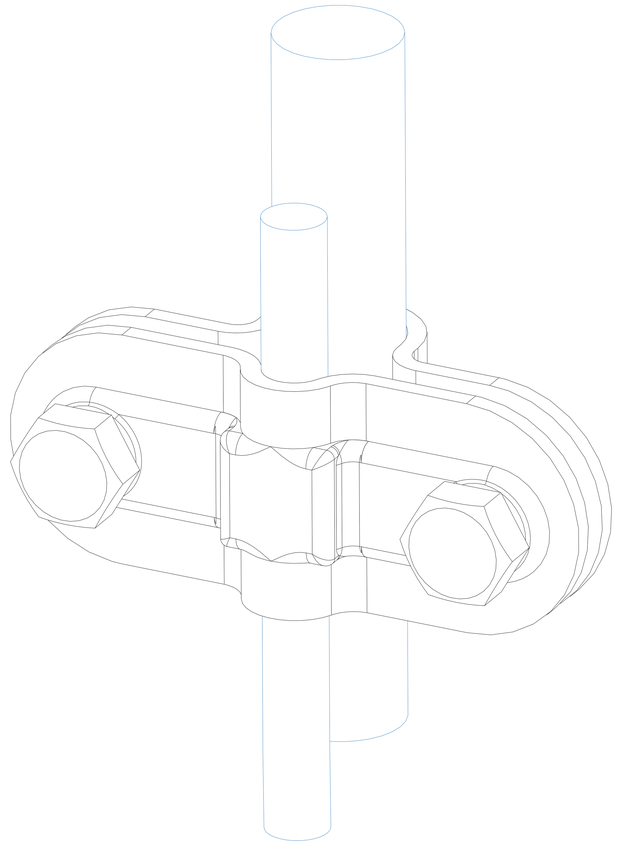

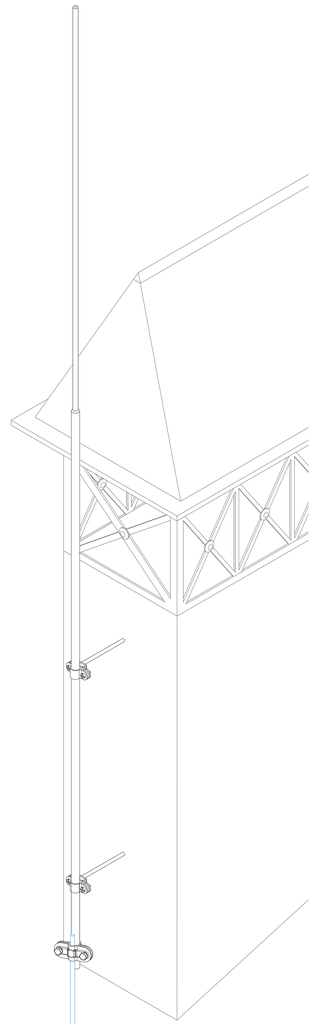

№	Название	Материал	Артикул:	Вес/кг.
1	Соединитель параллельный для проводника Ø6-Ø10 мм. и молниеприемника Ø10-Ø16 мм.	Оцинкованная сталь	GR430031	0,095
		Медь	GR430032	0,102
		Нержавеющая сталь	GR430033	0,095
		Алюминий	GR430035	0,060
		Латунь	GR430036	0,101

№	Название	Материал	Артикул:	Вес/кг.
2	Круглый проводник пруток Ø8 мм.	Оцинкованная сталь	GR510081	0,400
		Медь	GR510082	0,430
		Нержавеющая сталь	GR510083	0,410
		Окрашенная оцин. сталь	GR510084	0,400
		Алюминий	GR510085	0,230

Подп. и дата | Инв.N дубл. | Взам. инв.N | Подп. и дата | Инв.N подл.

Изм.	Лист	N докум.	Подп.	Дата
Разраб.		Володько М.И.		
Пров.		Шпак А.А.		
Н. контр.		Шпак А.А.		
Утв.		Бродников М.И.		

Альбом типовых технических решений для устройства молниезащиты и заземления

Система молниезащиты и заземления

Стадия	Лист	Листов
РД	10	16

Соединитель параллельный проводника Ø6-Ø10 мм. и молниеприемника Ø10-Ø16

ООО "СтройПлаза"
gromostar.ru
+7(999)595-44-55

Соединитель универсальный для проводника Ø6-Ø10 мм. и молниеприемника Ø10-Ø16 мм.

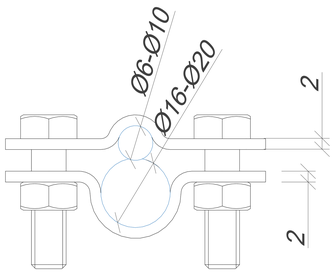

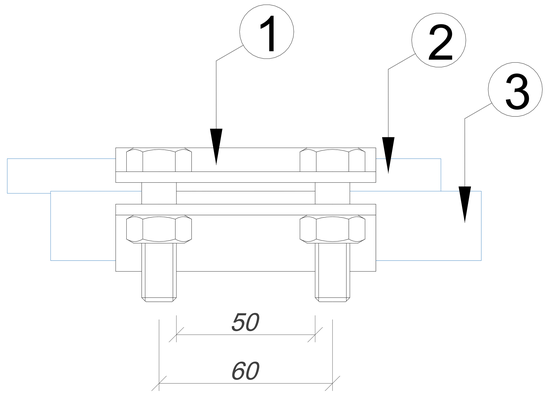

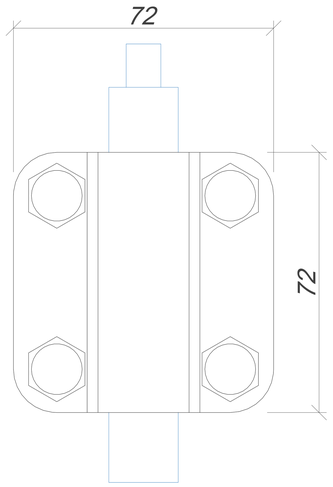

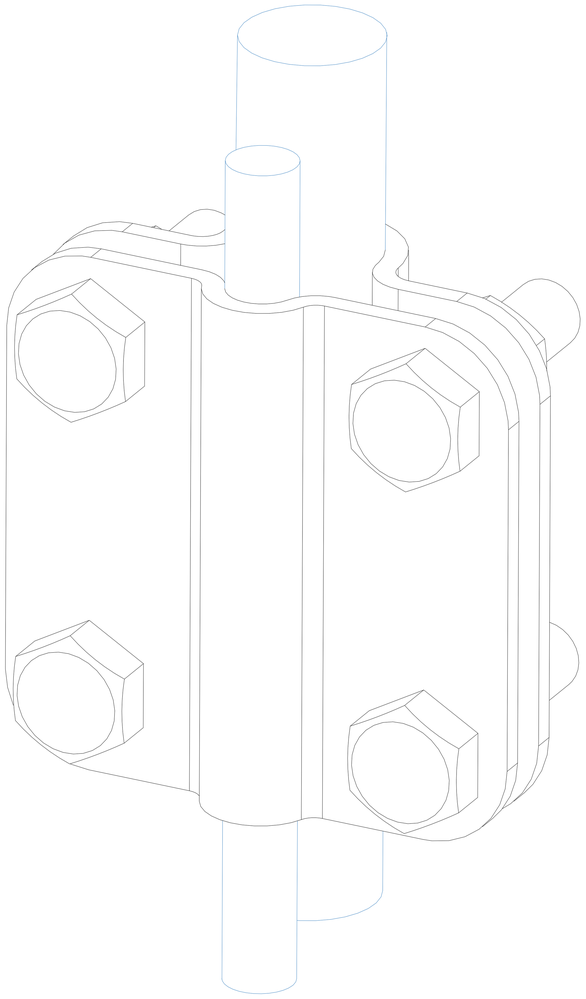

Примечания:

Для соединения молниеприемникаØ10-Ø16 мм с проволокой Ø6-10 мм.

Для фиксации болтов использовать ключ

Надежное соединение благодаря 4 болтам

№	Название	Материал	Артикул:	Вес/кг.
1	Соединитель универсальный для проводника Ø6-Ø10 мм. и молниеприемника Ø10-Ø16 мм.	Оцинкованная сталь	GR430631	0,230
		Медь	GR430632	0,280
		Нержавеющая сталь	GR430633	0,230
		Алюминий	GR430635	0,160
		Латунь	GR430636	0,270

№	Название	Материал	Артикул:	Вес/кг.
2	Круглый проводник пруток Ø8 мм.	Оцинкованная сталь	GR510081	0,400
		Медь	GR510082	0,430
		Нержавеющая сталь	GR510083	0,410
		Окрашенная оцин. сталь	GR510084	0,400
		Алюминий	GR510085	0,230

Подп. и дата | Инв.N дубл. | Взам. инв.N | Подп. и дата | Инв.N подл.

Изм.	Лист	N докум.	Подп.	Дата			
					Альбом типовых технических решений для устройства молниезащиты и заземления		
Разраб.		Володько М.И.			Система молниезащиты и заземления	Стадия	Лист	Листов
Пров.		Шпак А.А.				РД	11	16
Н. контр.		Шпак А.А.			Соединитель проводника Ø6-Ø10 мм. и молниеприемника Ø10-Ø16	ООО "СтройПлаза" gromostar.ru +7(999)595-44-55		
Утв.		Бродников М.И.						

Соединитель параллельный для проводника Ø6-Ø10 мм. и молниеприемника Ø30-Ø40мм.

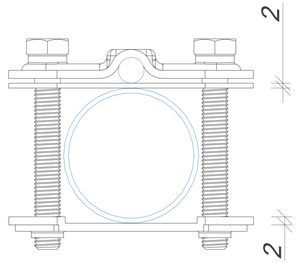

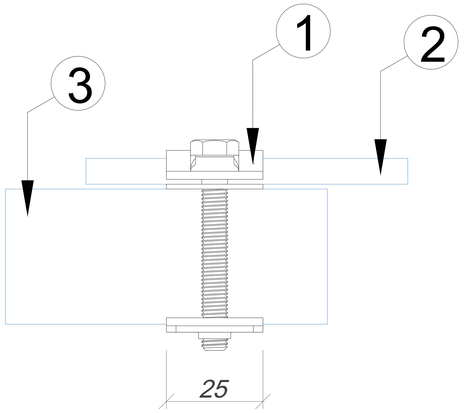

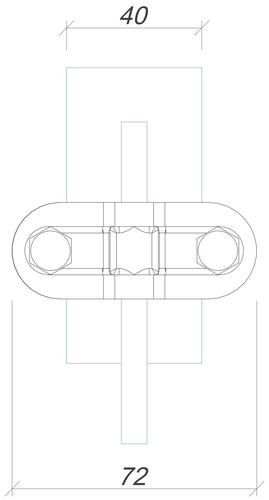

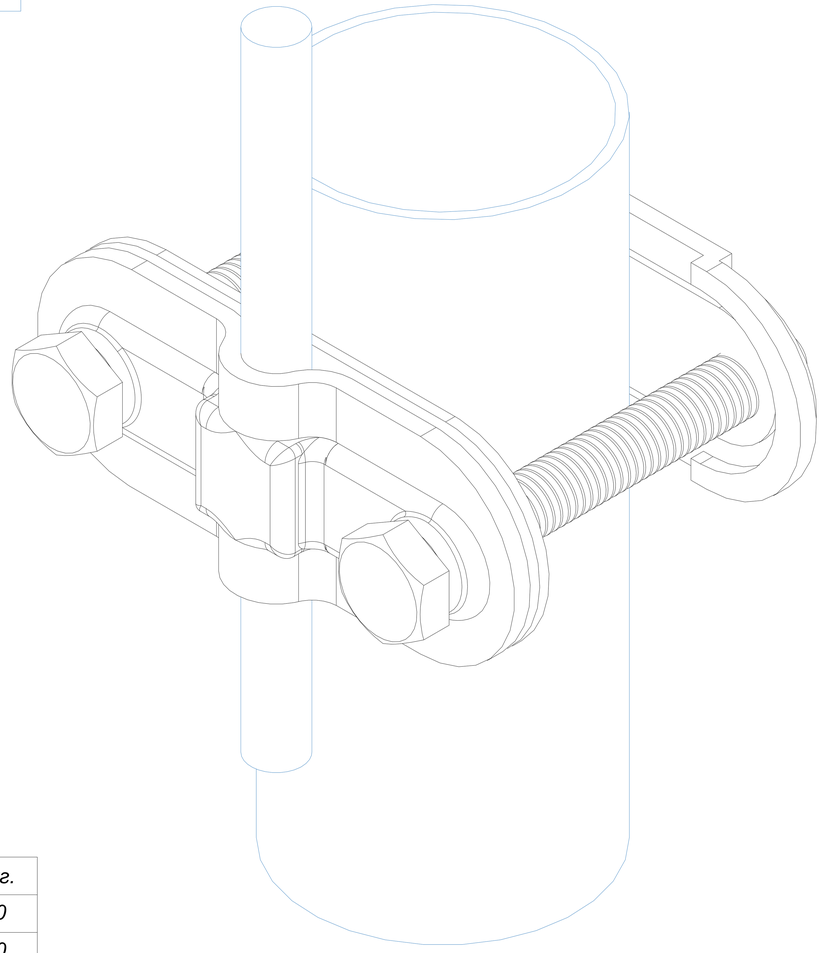

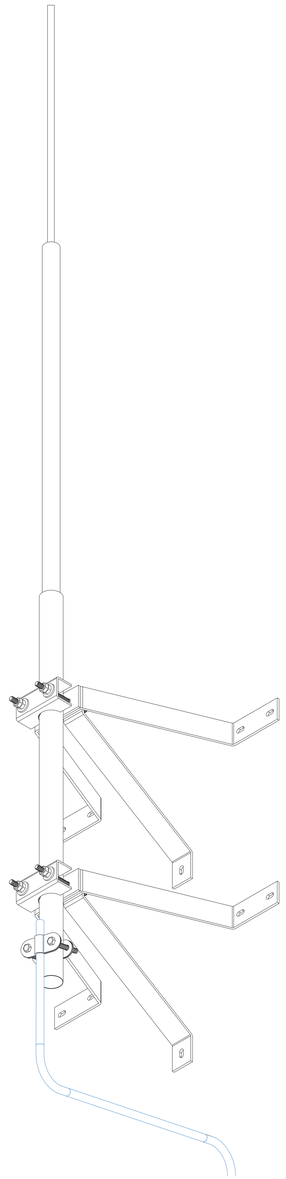

№	Название	Материал	Артикул:	Вес/кг.
1	Соединитель параллельный для проводника Ø6-Ø10 мм. и молниеприемника Ø30-Ø40 мм.	Оцинкованная сталь	GR430161	0,130
		Медь	GR430162	0,150
		Нержавеющая сталь	GR430163	0,130
		Алюминий	GR430165	0,080
		Латунь	GR430166	0,140

№	Название	Материал	Артикул:	Вес/кг.
2	Круглый проводник пруток Ø8 мм.	Оцинкованная сталь	GR510081	0,400
		Медь	GR510082	0,430
		Нержавеющая сталь	GR510083	0,410
		Окрашенная оцин. сталь	GR510084	0,400
		Алюминий	GR510085	0,230

Подп. и дата | Инв.N дубл. | Взам. инв.N | Подп. и дата | Инв.N подл.

Изм.	Лист	N докум.	Подп.	Дата
Разраб.		Володько М.И.		
Пров.		Шпак А.А.		
Н. контр.		Шпак А.А.		
Утв.		Бродников М.И.		

Альбом типовых технических решений для устройства молниезащиты и заземления

Система молниезащиты и заземления

Стадия	Лист	Листов
РД	12	16

Соединитель параллельный проводника Ø6-Ø10 мм. и мачты Ø30-Ø40

ООО "СтройПлаза"
gromostar.ru
+7(999)595-44-55

Соединитель универсальный для проводника Ø6-Ø10 мм. и молниеприемной мачты Ø40-Ø60 мм.

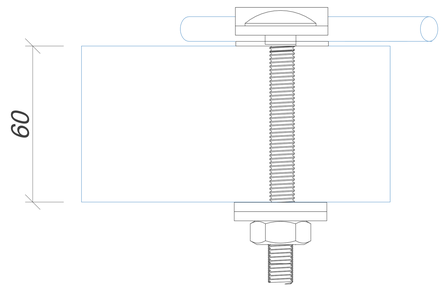

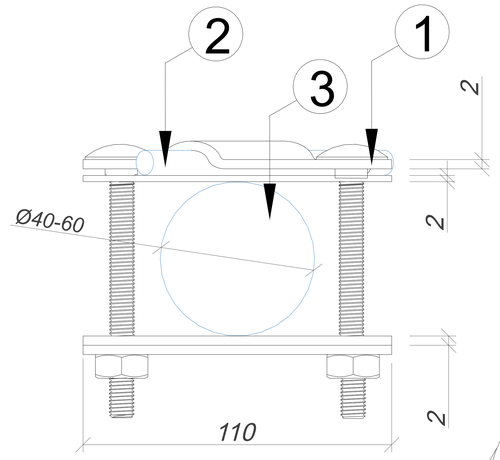

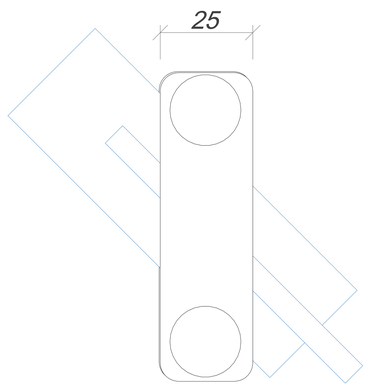

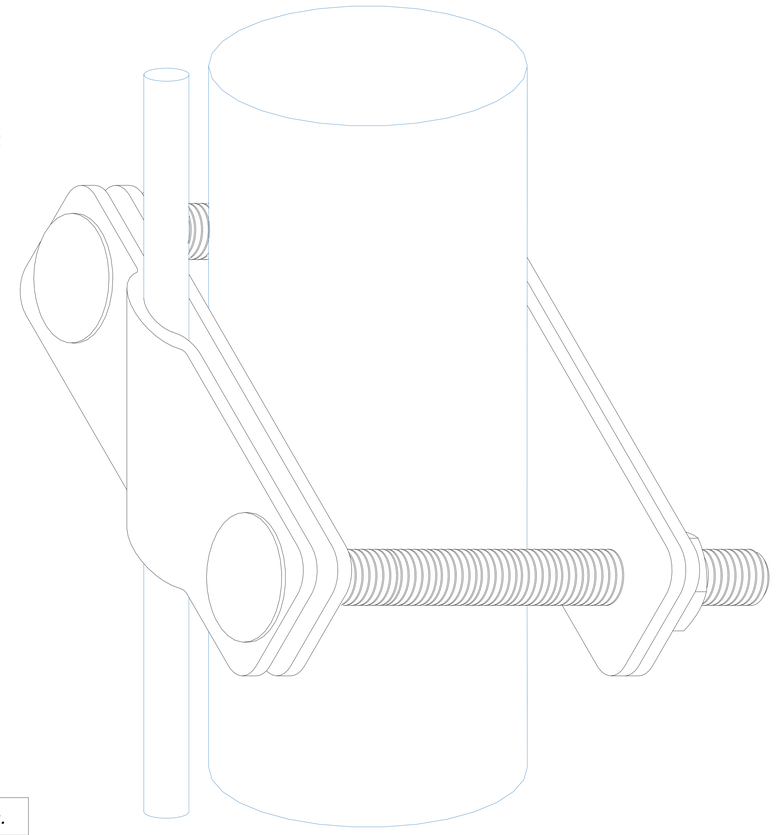

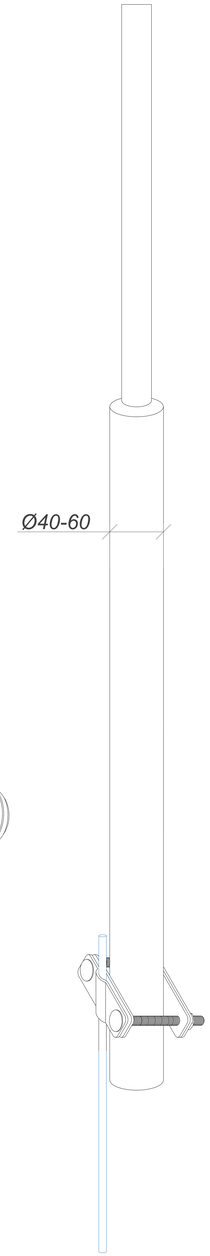

№	Название	Материал	Артикул:	Вес/кг.
1	Соединитель универсальный для проводника Ø6-Ø10 мм. и мачты Ø40-Ø60 мм.	Оцинкованная сталь	GR430291	0,180
		Медь	GR430292	0,210
		Нержавеющая сталь	GR430293	0,180
		Алюминий	GR430295	0,110
		Латунь	GR430296	0,200

№	Название	Материал	Артикул:	Вес/кг.
2	Круглый проводник пруток Ø8 мм.	Оцинкованная сталь	GR510081	0,400
		Медь	GR510082	0,430
		Нержавеющая сталь	GR510083	0,410
		Окрашенная оцин. сталь	GR510084	0,400
		Алюминий	GR510085	0,230

Подп. и дата | Инв.N дубл. | Взам. инв.N | Подп. и дата | Инв.N подл.

Изм.	Лист	N докум.	Подп.	Дата	Альбом типовых технических решений для устройства молниезащиты и заземления		
Разраб.		Володько М.И.			Система молниезащиты и заземления	Стадия	Лист	Листов
Пров.		Шпак А.А.				РД	13	16
					Соединитель параллельный проводника Ø6-Ø10 мм. и мачты Ø40-Ø60	ООО "СтройПлаза" gromostar.ru +7(999)595-44-55	
Н. контр.		Шпак А.А.					
Утв.		Бродников М.И.					

Соединитель для стержня, полосы и круга

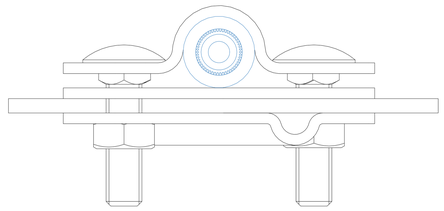

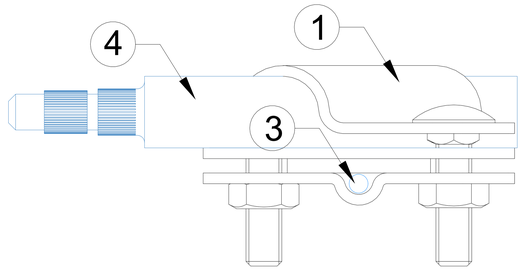

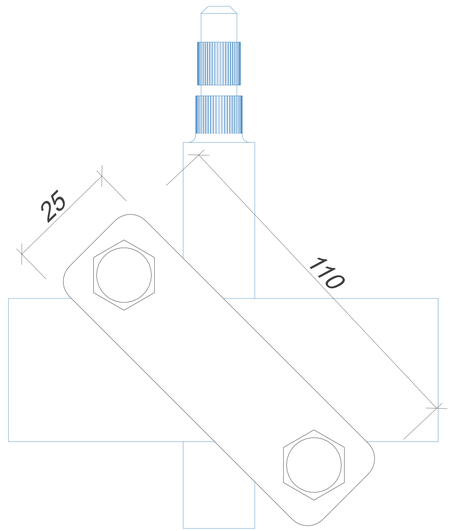

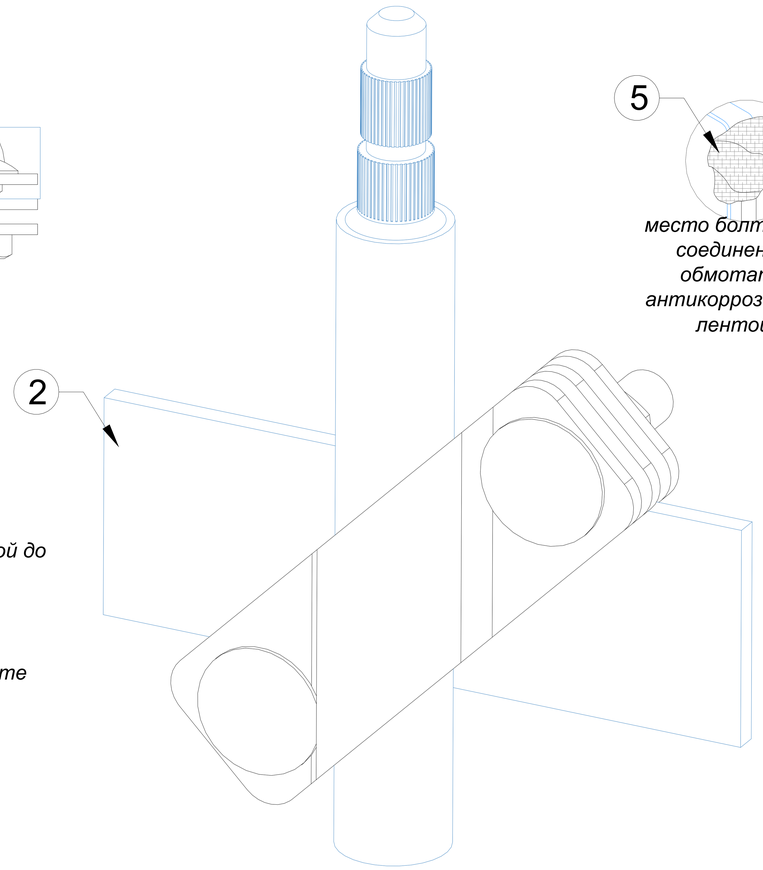

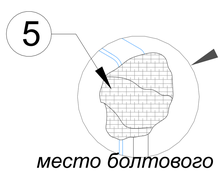

место болтового соединения обмотать антикоррозийной лентой

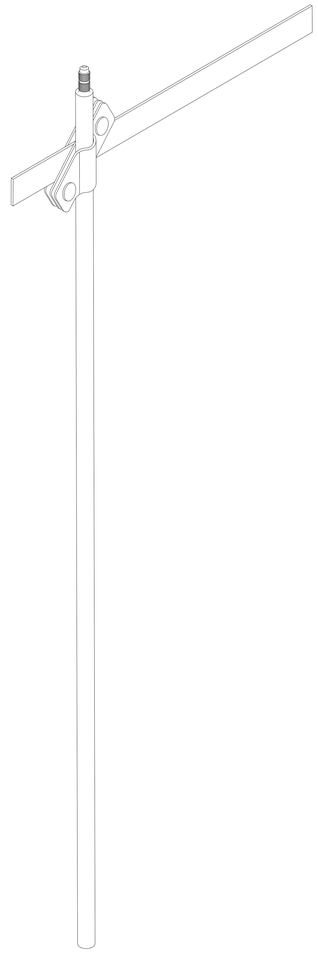

Примечания:

Для соединения стержня с полосой шириной до 50 мм или проволокой Ø6-10 мм.

Для фиксации болтов использовать ключ

Для предотвращения доступа влаги в месте соединения стержня и полосы в земле используется лента герметик

№	Название	Материал	Артикул:	Вес/кг.
1	Соединитель для стержня Ø14-Ø16 мм. полосы до 50 мм. и круга Ø6-Ø10 мм.	Оцинкованная сталь	GR620711	0,350
		Медь	GR620712	0,390
		Нержавеющая сталь	GR620713	0,350
		Латунь	GR620716	0,380

№	Название	Материал	Артикул:	Вес/кг.
1	Соединитель для стержня Ø18-Ø20 мм. полосы до 50 мм. и круга Ø6-Ø10 мм.	Оцинкованная сталь	GR620771	0,380
		Медь	GR620772	0,420
		Нержавеющая сталь	GR620773	0,380
		Латунь	GR620776	0,410

№	Название	Материал	Артикул:	Вес/кг.
1	Соединитель для стержня Ø25 мм. полосы до 50 мм. и круга Ø6-Ø10 мм.	Оцинкованная сталь	GR620841	0,430
		Медь	GR620842	0,480
		Нержавеющая сталь	GR620843	0,430
		Латунь	GR620846	0,470

№	Название	Материал	Артикул:	Вес/кг.
2	Плоский проводник полоса 40х4 мм.	Оцинкованная сталь	GR520121	1,260
		Медь	GR520122	1,470
		Нержавеющая сталь	GR520123	1,260
		Окрашенная оцин. сталь	GR520124	1,260
		Алюминий	GR520125	0,710

№	Название	Материал	Артикул:	Вес/кг.
3	Круглый проводник пруток Ø8 мм.	Оцинкованная сталь	GR510081	0,400
		Медь	GR510082	0,430
		Нержавеющая сталь	GR510083	0,410
		Окрашенная оцин. сталь	GR510084	0,400
		Алюминий	GR510085	0,230

Альбом типовых технических решений для устройства молниезащиты и заземления

Изм.	Лист	N докум.	Подп.	Дата
Разраб.		Володько М.И.		
Пров.		Шпак А.А.		
Н. контр.		Шпак А.А.		
Утв.		Бродников М.И.		

Система молниезащиты и заземления

Стадия	Лист	Листов
РД	14	16

Соединитель для стержня, полосы 50 мм. и круга Ø6-Ø10 мм.

ООО "СтройПлаза"
gromostar.ru
+7(999)595-44-55

Подп. и дата | Инв.N дубл. | Взам. инв.N | Подп. и дата | Инв.N подл.

Соединитель для стержня и полосы

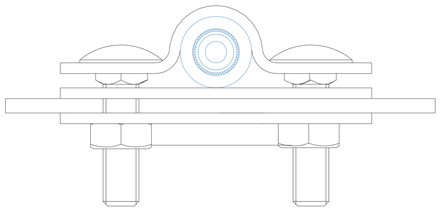

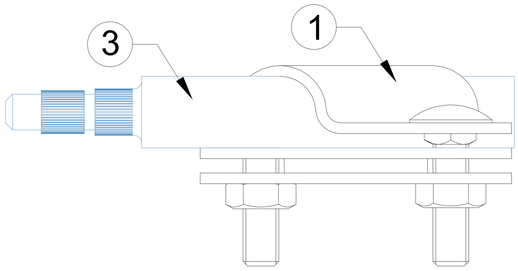

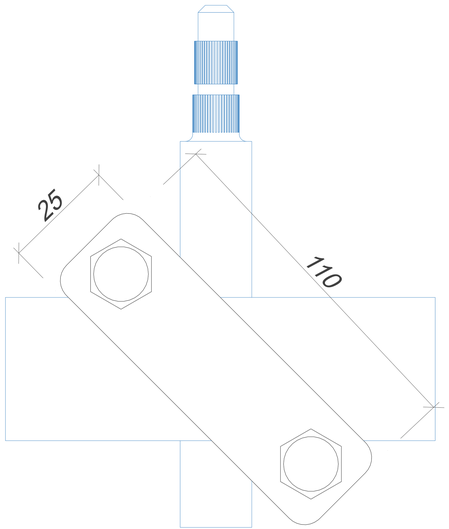

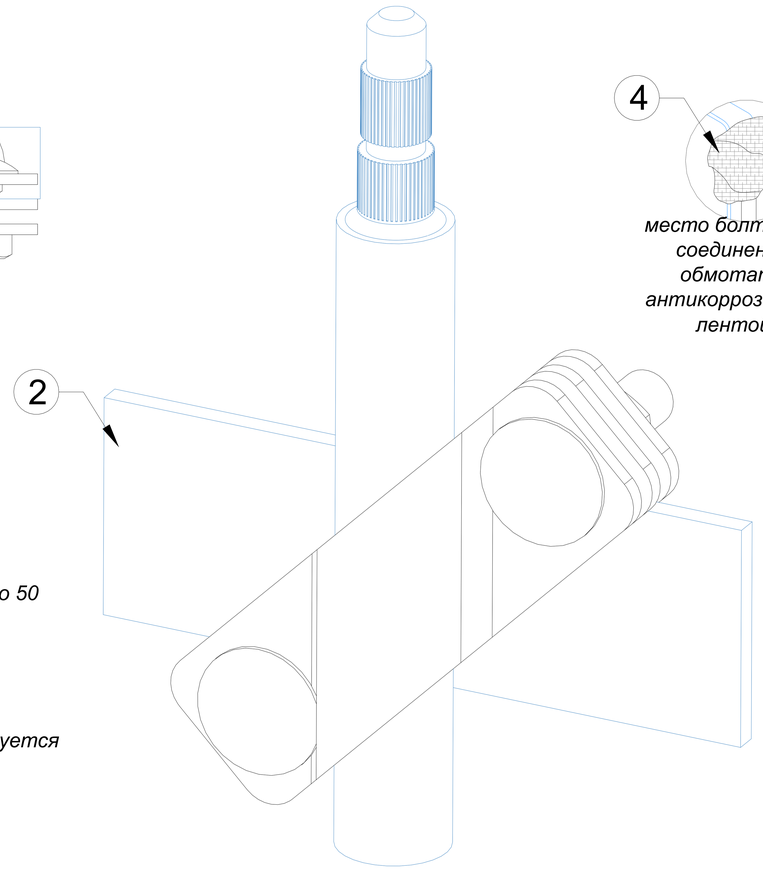

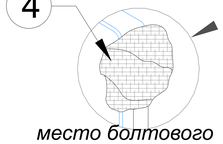

место болтового соединения обмотать антикоррозийной лентой

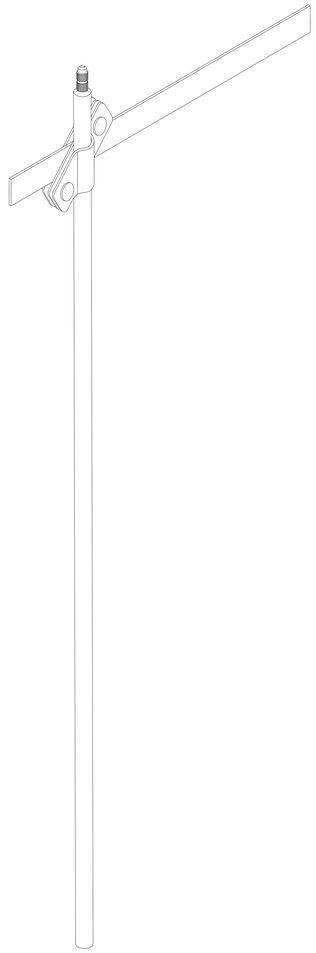

Примечания:

Для соединения стержня с полосой шириной до 50 мм

Для фиксации болтов использовать ключ

Для предотвращения доступа влаги в месте соединения стержня и полосы в земле используется лента герметик

№	Название	Материал	Артикул:	Вес/кг.
1	Соединитель для стержня Ø14-Ø16 мм. и полосы до 50 мм.	Оцинкованная сталь	GR620731	0,350
		Медь	GR620732	0,390
		Нержавеющая сталь	GR620733	0,350
		Латунь	GR620736	0,380

№	Название	Материал	Артикул:	Вес/кг.
1	Соединитель для стержня Ø18-Ø20 мм. и полосы до 50 мм.	Оцинкованная сталь	GR620791	0,380
		Медь	GR620792	0,420
		Нержавеющая сталь	GR620793	0,380
		Латунь	GR620796	0,410

№	Название	Материал	Артикул:	Вес/кг.
1	Соединитель для стержня Ø25 мм. и полосы до 50 мм.	Оцинкованная сталь	GR620861	0,430
		Медь	GR620862	0,480
		Нержавеющая сталь	GR620863	0,430
		Латунь	GR620866	0,470

№	Название	Материал	Артикул:	Вес/кг.
2	Плоский проводник полоса 40х4 мм.	Оцинкованная сталь	GR520121	1,260
		Медь	GR520122	1,470
		Нержавеющая сталь	GR520123	1,260
		Окрашенная оцин. сталь	GR520124	1,260
		Алюминий	GR520125	0,710

Изм.	Лист	N докум.	Подп.	Дата
Разраб.		Володько М.И.		
Пров.		Шпак А.А.		
Н. контр.		Шпак А.А.		
Утв.		Бродников М.И.		

Альбом типовых технических решений для устройства молниезащиты и заземления

Система молниезащиты и заземления

Стадия	Лист	Листов
РД	15	16

Соединитель для стержня и полосы до 50 мм.

ООО "СтройПлаза"
gromostar.ru
+7(999)595-44-55

Подп. и дата | Инв.N дубл. | Взам. инв.N | Подп. и дата | Инв.N подл.

Соединитель для полосы заземления

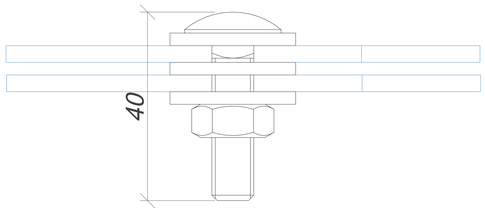

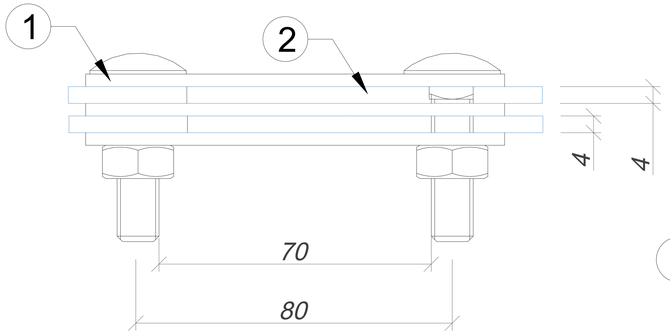

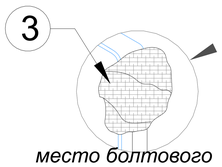

место болтового соединения обмотать антикоррозийной лентой

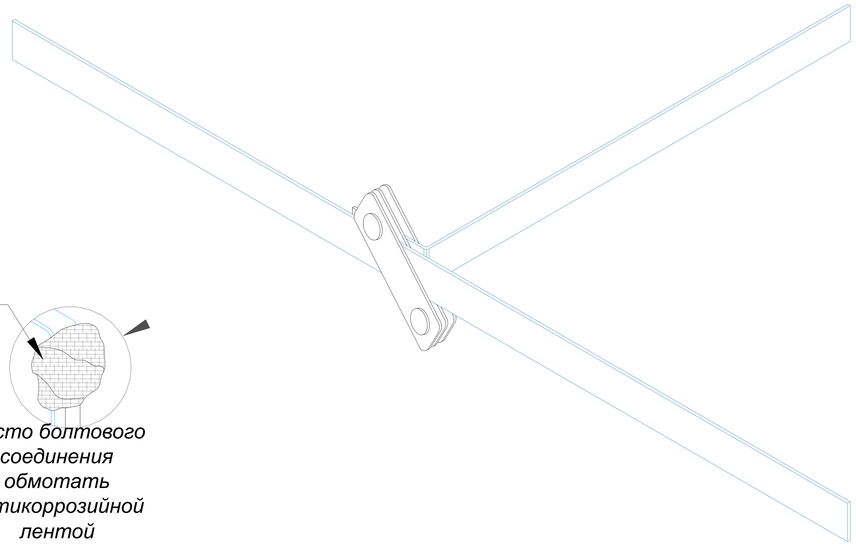

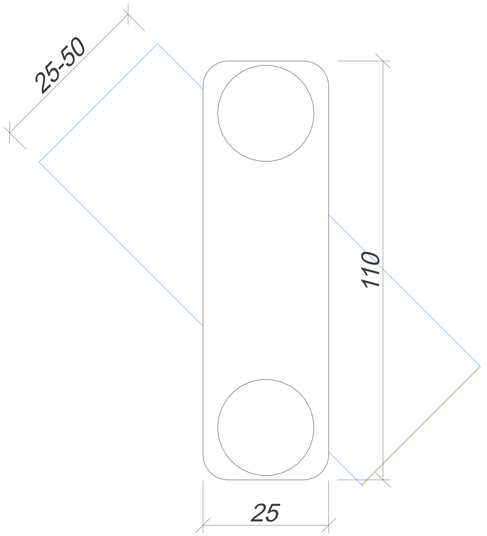

Примечания:

Для соединения полосы шириной до 50 мм

Для фиксации болтов использовать ключ

Для предотвращения доступа влаги в месте соединения стержня и полосы в земле используется лента герметик

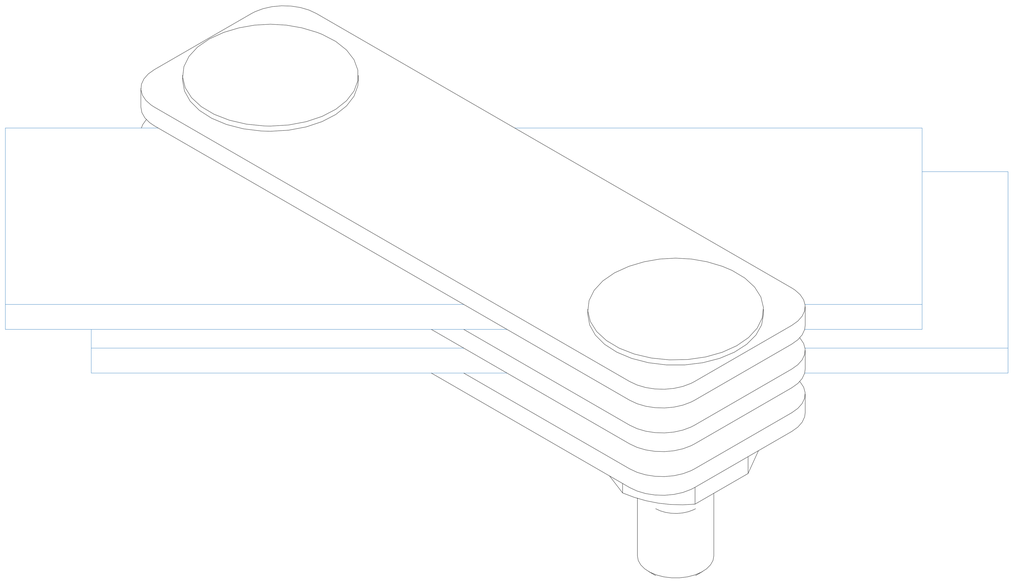

№	Название	Материал	Артикул:	Вес/кг.
1	Соединитель полосы	Оцинкованная сталь	GR620871	0,320
		Медь	GR620872	0,350
		Нержавеющая сталь	GR620873	0,320
		Латунь	GR620876	0,340

№	Название	Материал	Артикул:	Вес/кг.
2	Плоский проводник полоса 40х4 мм.	Оцинкованная сталь	GR520121	1,260
		Медь	GR520122	1,470
		Нержавеющая сталь	GR520123	1,260
		Окрашенная оцин. сталь	GR520124	1,260
		Алюминий	GR520125	0,710

Подп. и дата

Инв.N дубл.

Взам. инв.N

Подп. и дата

Инв.N подл.

Изм.	Лист	N докум.	Подп.	Дата	Альбом типовых технических решений для устройства молниезащиты и заземления		
Разраб.		Володько М.И.			Система молниезащиты и заземления	Стадия	Лист	Листов
Пров.		Шпак А.А.				РД	16	16
Н. контр.		Шпак А.А.			Соединитель для полосы	ООО "СтройПлаза" gromostar.ru +7(999)595-44-55		
Утв.		Бродников М.И.						