Чертежи комплектующих для заземления ⌀20 мм.

ООО «Стройплаза»
+7 (999) 595-44-55
gromostar.ru
z5954455@yandex.ru

СОДЕРЖАНИЕ

	Название	Страница
1	Стержень заземления без муфтовой 1 500 мм. острый	2
2	Стержень заземления 3 000 мм. острый	3
3	Стержень заземления 1 500 мм. с резьбой	4
4	Стержень 1 500 мм. острый с резьбой	5
5	Стержень заземления без муфтовой 1 500 мм.	6
6	Муфта соединительная	7
7	Наконечник заостренный для стержня с резьбой	8
8	Винт забивной для стержня с резьбой	9
9	Наконечник заостренный для стержня без муфтового	10
10	Наконечник забивной для стержня без муфтового	11
11	Лента герметик	12
12	Шина уравнивания потенциалов	13
13	Электропроводящая смазка	14
14	Ревизионный колодец	15
15	Люк смотровой	16
16	Фасадная коробка с соединителем	17
17	Насадка для забивания SDS-MAX	18
18	Соединитель заземления стержня, полосы и круга	19
19	Соединитель заземления стержня и круга	20
20	Соединитель заземления стержня и полосы	21
21	Соединитель полосы	22
22	Соединитель полосы и круга	23
23	Цинковый спрей	24
	Типовые схемы устройства заземления	

Подпись и дата

Инв. № дубл.

Взам. инв. №

Подпись и дата

Инв. № подл.

Изм.	Лист	№ докумен.	Подпись	Дата
Разработал				
Прововерил				
Т. контр.				
Н. контр.				
Утвердил.				

Альбом типовых технических решений для устройства молниезащиты и заземления

Комплектующие для заземления

Стадия	Лист	Листов
	1	24

СОДЕРЖАНИЕ

ООО «Стройплаза»
+7 (999) 595-44-55 gromostar.ru
z5954455@yandex.ru

Стержень заземления без муфтовой 1 500 мм. диаметром 20 мм. острый

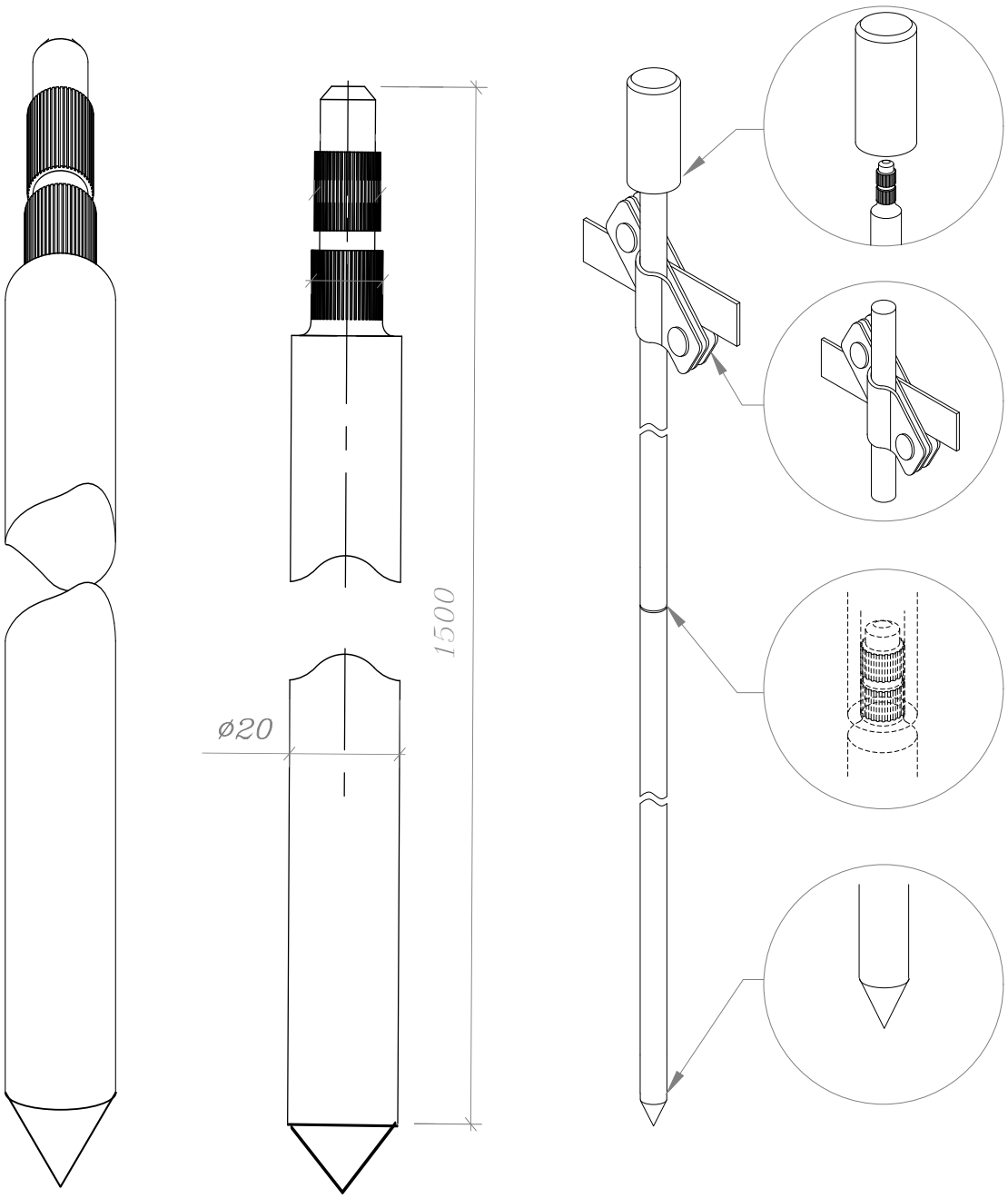

Артикул	Материал	Размер (мм.)	Вес (кг.)
GR620301	Горячеоцинкованная сталь	Ø20x1500	3,9
GR620302	Медь		4,3
GR620303	Нержавеющая сталь		3,9

Примечания

1. Погружаются в грунт с помощью молотка.

Изм.	Лист	№ докумен.	Подпись	Дата
Разработал				
Прововерил				
Т. контр.				
Н. контр.				
Утвердил.				

Альбом типовых технических решений для устройства молниезащиты и заземления

Комплектующие для заземления

Стадия	Лист	Листов
	2	24

Стержень заземления Ø20x1500 мм. острый без муфтовой

ООО «Стройплаза»
+7 (999) 595-44-55 gromostar.ru
z5954455@yandex.ru

Подпись и дата

Инв. № дубл.

Взам. инв. №

Подпись и дата

Инв. № подл.

Стержень заземления 3 000 мм. с острым наконечником диаметром 20 мм.

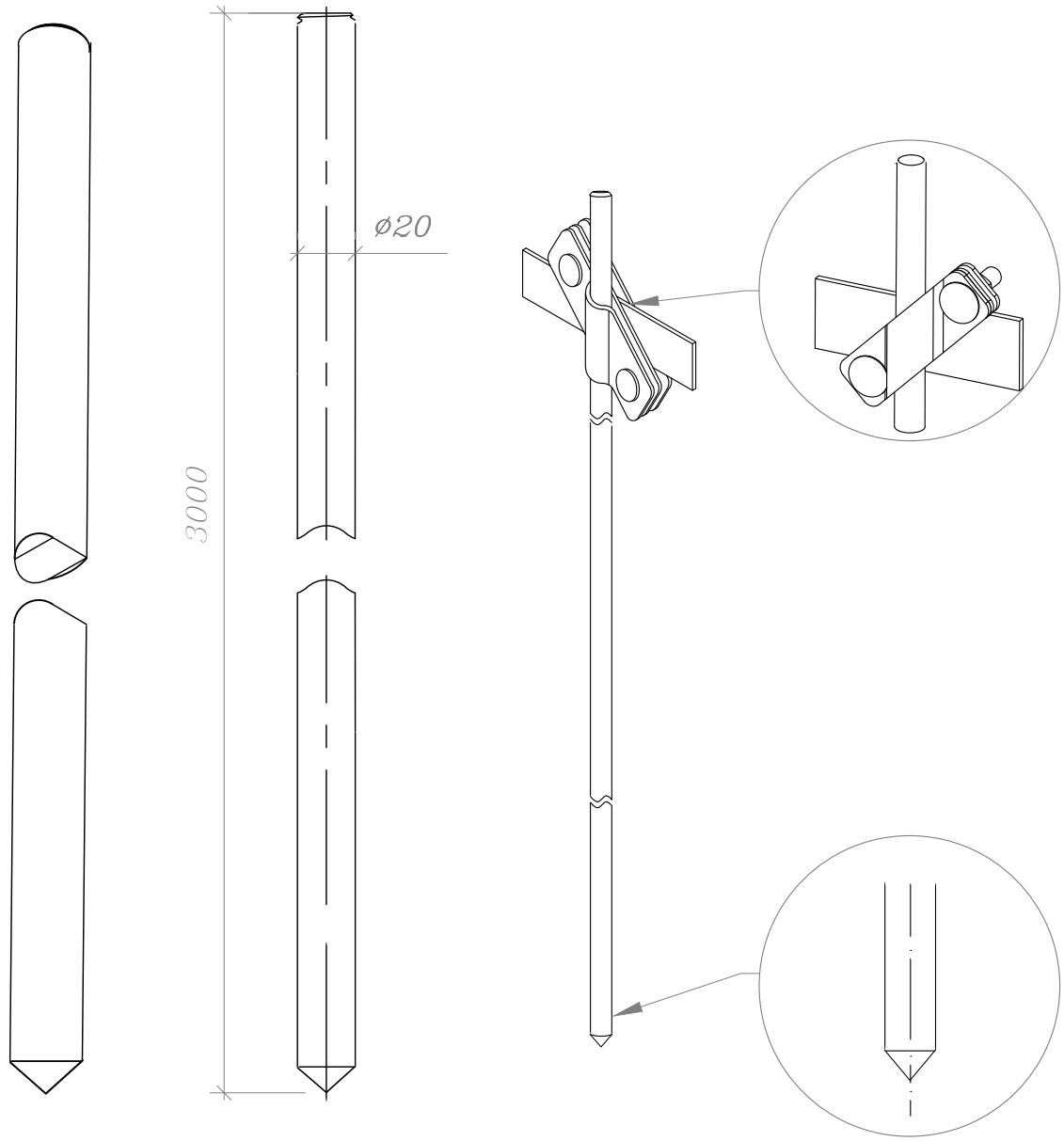

Артикул	Материал	Размер (мм.)	Вес (кг.)
GR620311	Горячеоцинкованная сталь	Ø20x3000	3,9
GR620312	Медь		4,3
GR620313	Нержавеющая сталь		3,9

Примечания

1. Погружаются в грунт с помощью молотка.

Изм.	Лист	№ докумен.	Подпись	Дата
Разработал				
Прововерил				
Т. контр.				
Н. контр.				
Утвердил.				

Альбом типовых технических решений для устройства молниезащиты и заземления

Комплектующие для заземления

Стадия	Лист	Листов
	3	24

Стержень заземления 3 000 мм. с острым наконечником ø20 мм.

ООО «Стройплаза»
+7 (999) 595-44-55 gromostar.ru
z5954455@yandex.ru

Подпись и дата

Инв. № дубл.

Взам. инв. №

Подпись и дата

Инв. № подл.

Стержень заземления 1500 мм. диаметром 20 мм. с резьбой М20

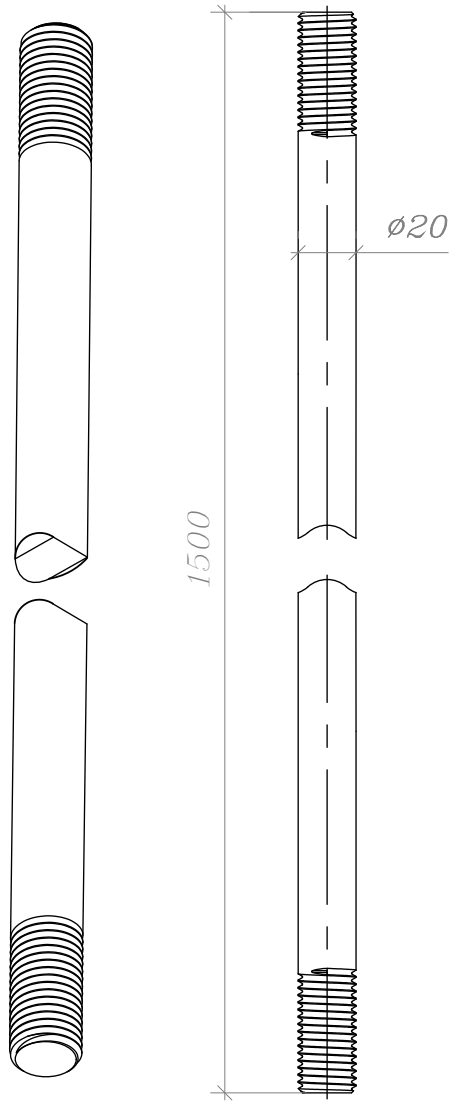

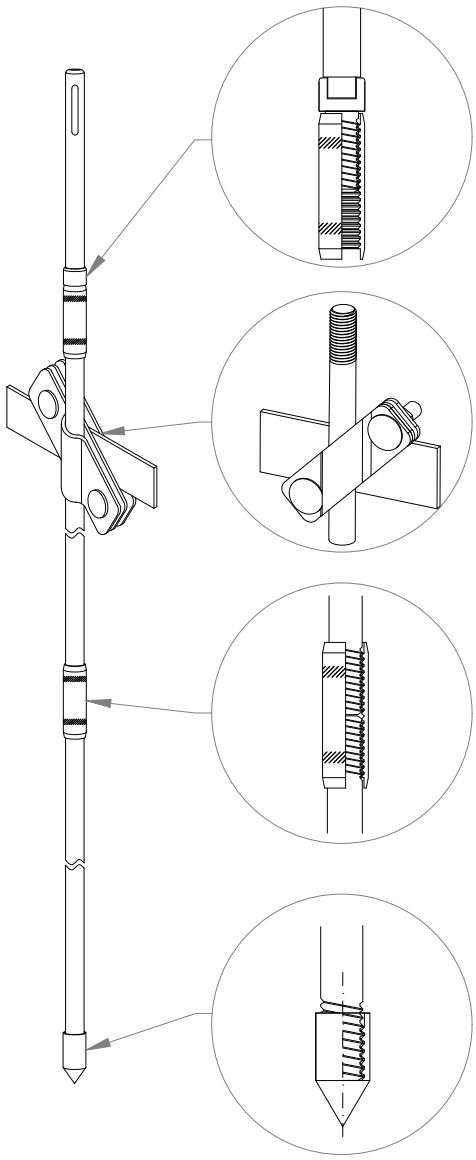

Артикул	Материал	Размер (мм.)	Вес (кг.)
GR620321	Горячеоцинкованная сталь	Ø20x1500	3,9
GR620322	Медь		4,3
GR620323	Нержавеющая сталь		3,9

Примечания

1. Стержни заземления соединяется между собой по с помощью резьбовых муфт.
2. Погружаются в грунт с помощью насадки SDS-Max для отбойного молотка.
3. Рекомендуемая максимальная глубина монтажа до 21 метр.

Изм.	Лист	№ докумен.	Подпись	Дата
Разработал				
Прововерил				
Т. контр.				
Н. контр.				
Утвердил.				

Альбом типовых технических решений для устройства молниезащиты и заземления

Комплектующие для заземления

Стадия	Лист	Листов
	4	24

Стержень заземления 1500 мм. ø20 мм. с резьбой М18

ООО «Стройплаза»
+7 (999) 595-44-55 gromostar.ru
z5954455@yandex.ru

Подпись и дата

Инв. № дубл.

Взам. инв. №

Подпись и дата

Инв. № подл.

Стержень заземления 1 500 мм. с острым наконечником диаметром 20 мм. и резьбой М20

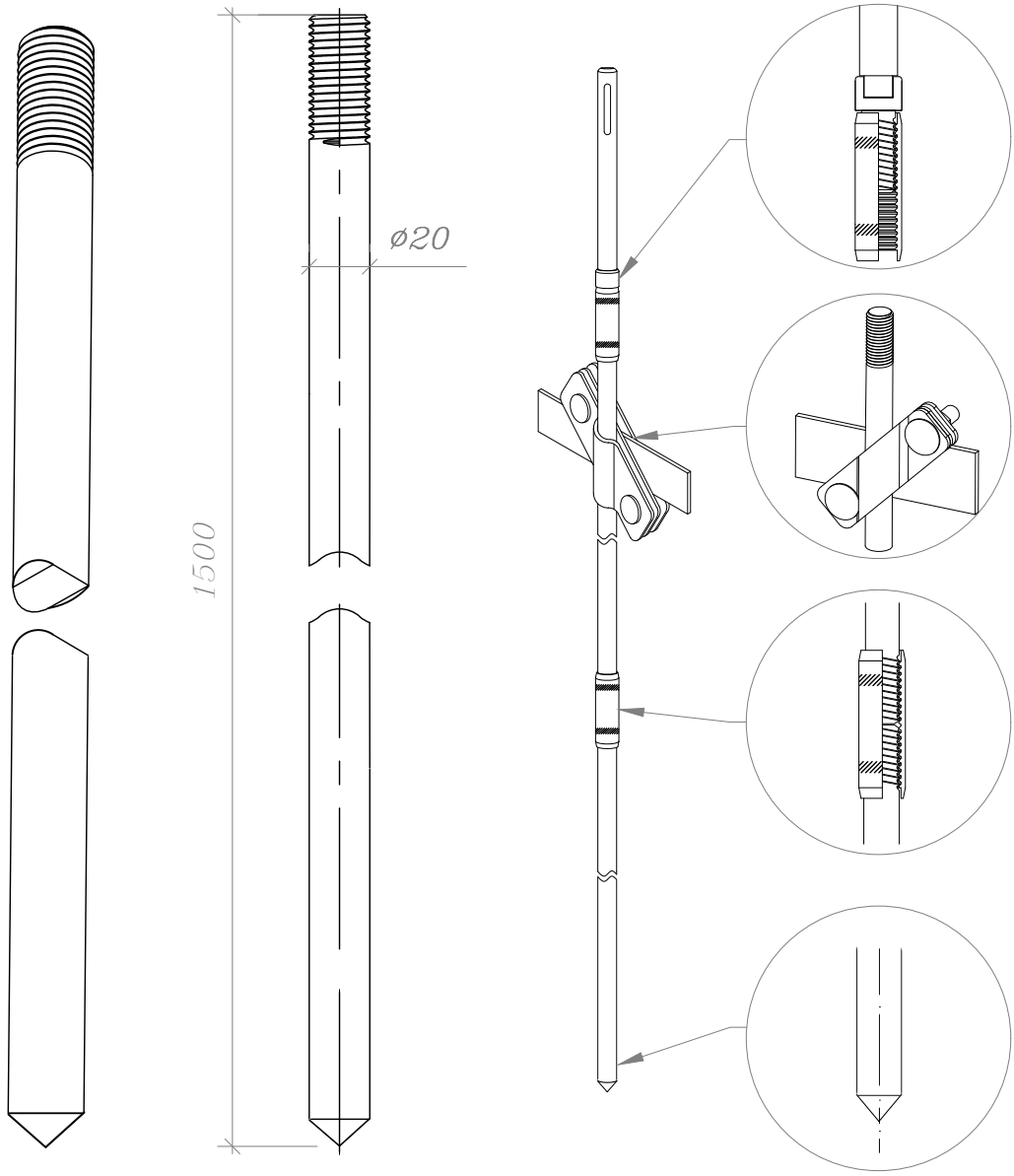

Артикул	Материал	Размер (мм.)	Вес (кг.)
GR620331	Горячеоцинкованная сталь	Ø20x1500	3,9
GR620332	Медь		4,3
GR620333	Нержавеющая сталь		3,9

Примечания

1. Стержни заземления соединяется между собой по с помощью резьбовых муфт.
2. Погружаются в грунт с помощью насадки SDS-MAX для отбойного молотка.
3. Рекомендуемая максимальная глубина монтажа до 21 метр.

Подпись и дата

Инв. № дубл.

Взам. инв. №

Подпись и дата

Инв. № подл.

Изм.	Лист	№ докумен.	Подпись	Дата
Разработал				
Прововерил				
Т. контр.				
Н. контр.				
Утвердил.				

Альбом типовых технических решений для устройства молниезащиты и заземления

Комплектующие для заземления

Стадия	Лист	Листов
	5	24

Стержень заземления 1 500 мм. с острым наконечником ø20 мм. и резьбой М20

ООО «Стройплаза»
+7 (999) 595-44-55 gromostar.ru
z5954455@yandex.ru

Стержень заземления безмуфтовой 1 500 мм. диаметром 20 мм.

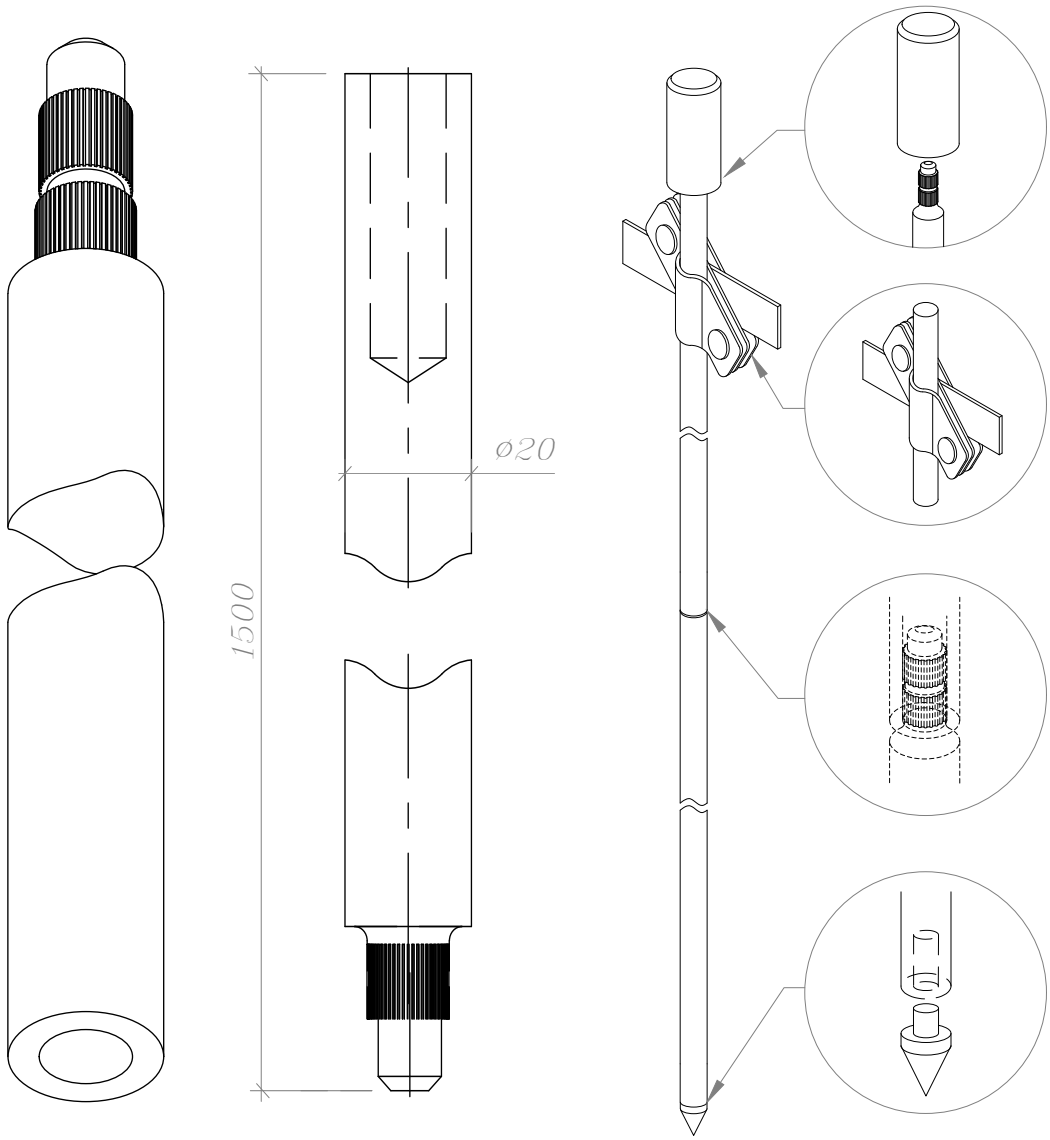

Артикул	Материал	Размер (мм.)	Вес (кг.)
GR620341	Горячеоцинкованная сталь	Ø20x1500	3,9
GR620342	Медь		4,3
GR620343	Нержавеющая сталь		3,9

Примечание

1. Стержни соединяются между собой без муфт: на одном конце стержня имеется насечки, а другом отверстие для запрессовка

Изм.	Лист	№ докумен.	Подпись	Дата
Разработал				
Прововерил				
Т. контр.				
Н. контр.				
Утвердил.				

Альбом типовых технических решений для устройства молниезащиты и заземления

Комплектующие для заземления

Стадия	Лист	Листов
	6	24

Стержень заземления безмуфтовой 1 500 мм. ø20 мм.

ООО «Стройплаза»
+7 (999) 595-44-55 gromostar.ru
z5954455@yandex.ru

Подпись и дата

Инв. № дубл.

Взам. инв. №

Подпись и дата

Инв. № подл.

Муфта соединительная заземления М20

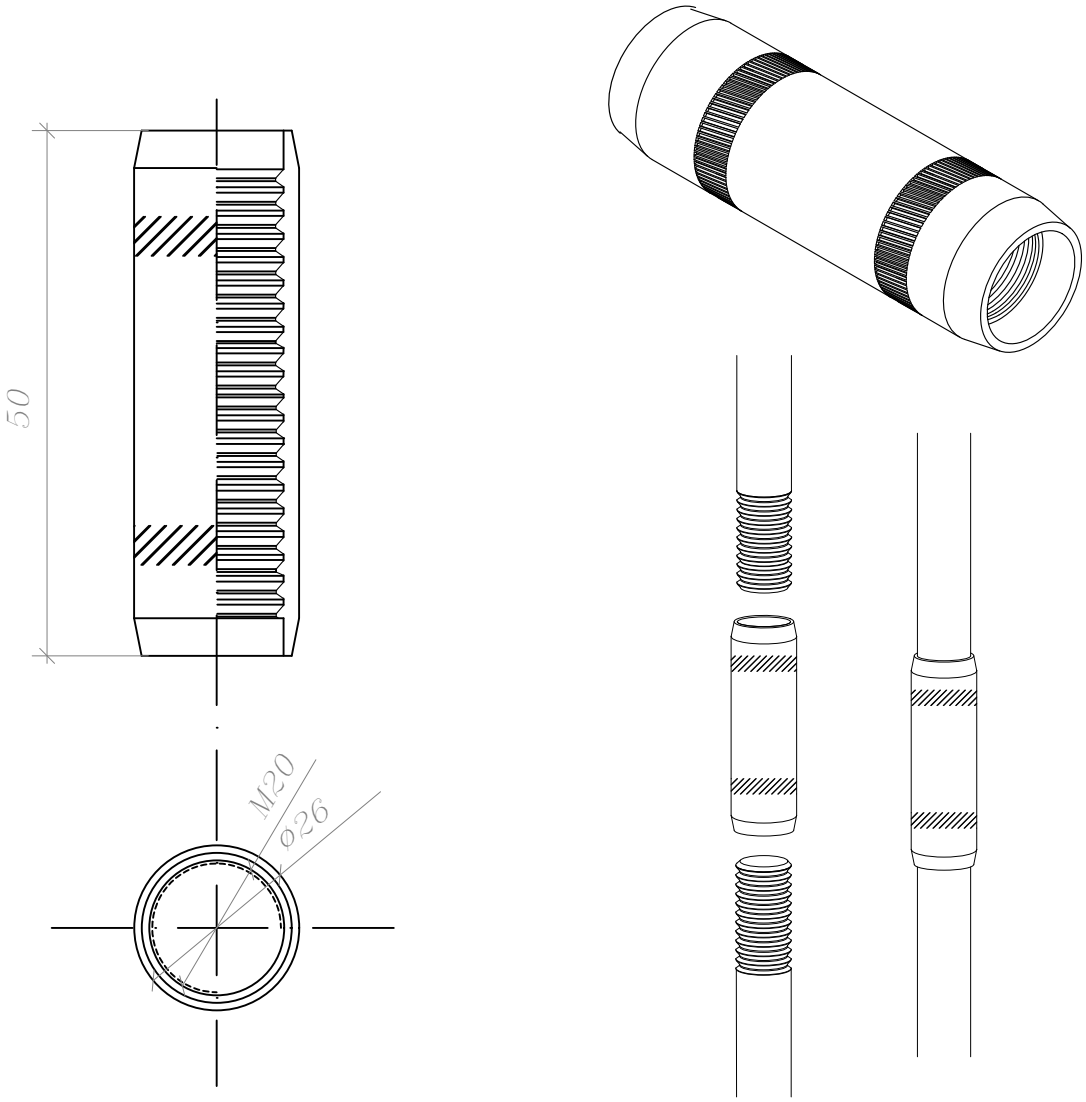

Артикул	Материал	Размер (мм.)	Вес (кг.)
GR620351	Горячеоцинкованная сталь	М20х50	0,119
GR620333	Нержавеющая сталь		0,119

Примечания:

1. Для соединения стержней заземления.
2. Дополнительные накатки для затяжки ключом.
3. Используется для всех типов почв.
4. Для уменьшения переходного сопротивления дополнительно использовать токопроводящую пасту.

Изм.	Лист	№ докумен.	Подпись	Дата
Разработал				
Прововерил				
Т. контр.				
Н. контр.				
Утвердил.				

Альбом типовых технических решений для устройства молниезащиты и заземления

Комплектующие для заземления

Стадия	Лист	Листов
	7	24

Муфта соединительная заземления М20

ООО «Стройплаза»
+7 (999) 595-44-55 gromostar.ru
z5954455@yandex.ru

Подпись и дата

Инв. № дубл.

Взам. инв. №

Подпись и дата

Инв. № подл.

Наконечник заостренный для стержня заземления 1 500 мм. диаметром 20 мм. с резьбой М20

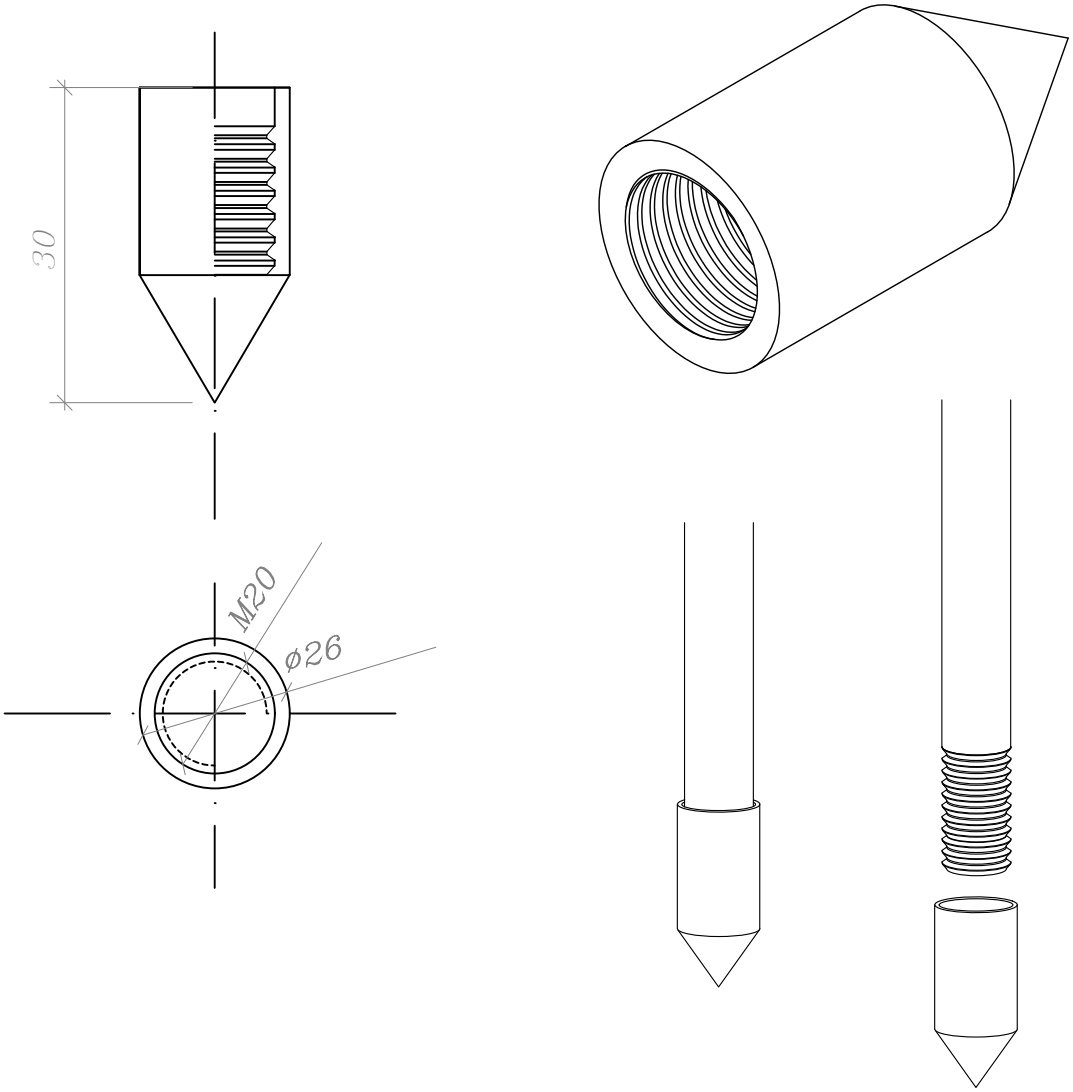

Артикул	Материал	Размер (мм.)	Вес (кг.)
GR620360	Сталь	M20x40	0,099

Примечания:

1. Вкручивается на первый стержень заземления для погружения в почву.
2. Используется для всех типов почв.
3. Для уменьшения переходного сопротивления дополнительно использовать токопроводящую пасту.

Изм.	Лист	№ докумен.	Подпись	Дата
Разработал				
Прововерил				
Т. контр.				
Н. контр.				
Утвердил.				

Альбом типовых технических решений для устройства молниезащиты и заземления

Комплектующие для заземления

Стадия	Лист	Листов
	8	24

Наконечник заострённый для стержня заземления 1 500 мм. ø20 мм. с резьбой М20

ООО «Стройплаза»
+7 (999) 595-44-55 gromostar.ru
z5954455@yandex.ru

Подпись и дата

Инв. № дубл.

Взам. инв. №

Подпись и дата

Инв. № подл.

Винт забивной для стержня заземления 1 500 мм. диаметром 20 мм. с резьбой М20

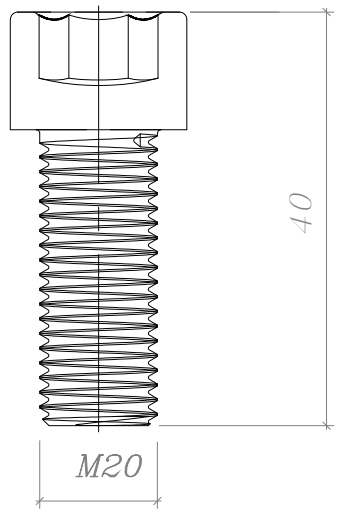

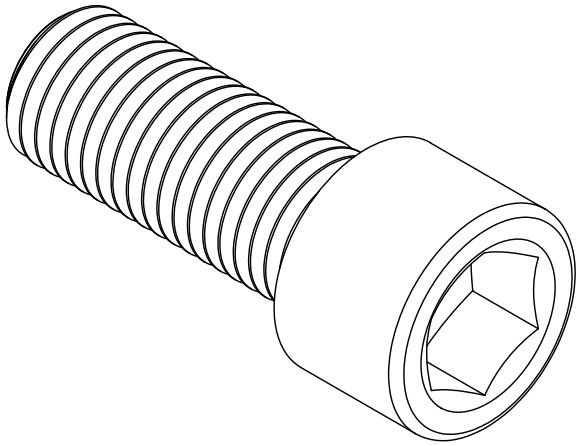

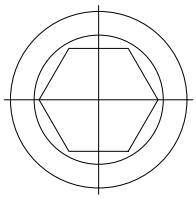

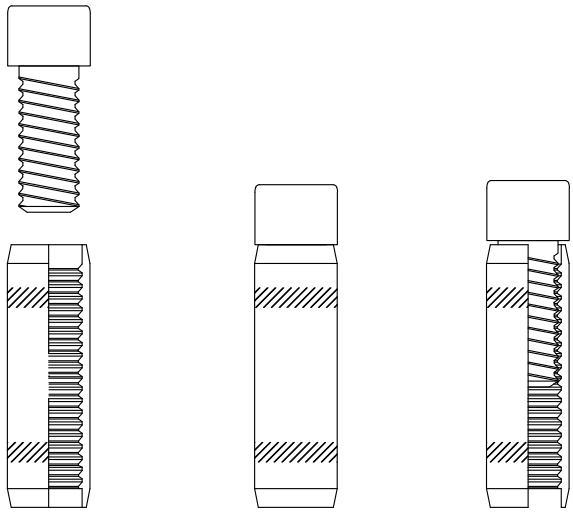

Артикул	Материал	Размер (мм.)	Вес (кг.)
GR620390	Сталь	M20x40	0,079

Примечания:

1. Передает удары электрического молота на стержень заземления.
2. Многократное использование.
3. Материал: сталь повышенной прочности.

Изм.	Лист	№ докумен.	Подпись	Дата
Разработал				
Прововерил				
Т. контр.				
Н. контр.				
Утвердил.				

Альбом типовых технических решений для устройства молниезащиты и заземления

Комплектующие для заземления

Стадия	Лист	Листов
	9	24

Винт забивной для стержня заземления 1 500 мм. ⌀20 мм. с резьбой М20

ООО «Стройплаза»
+7 (999) 595-44-55 gromostar.ru
z5954455@yandex.ru

Подпись и дата

Инв. № дубл.

Взам. инв. №

Подпись и дата

Инв. № подл.

Наконечник заостренный для стержня без муфтового диаметром 20 мм.

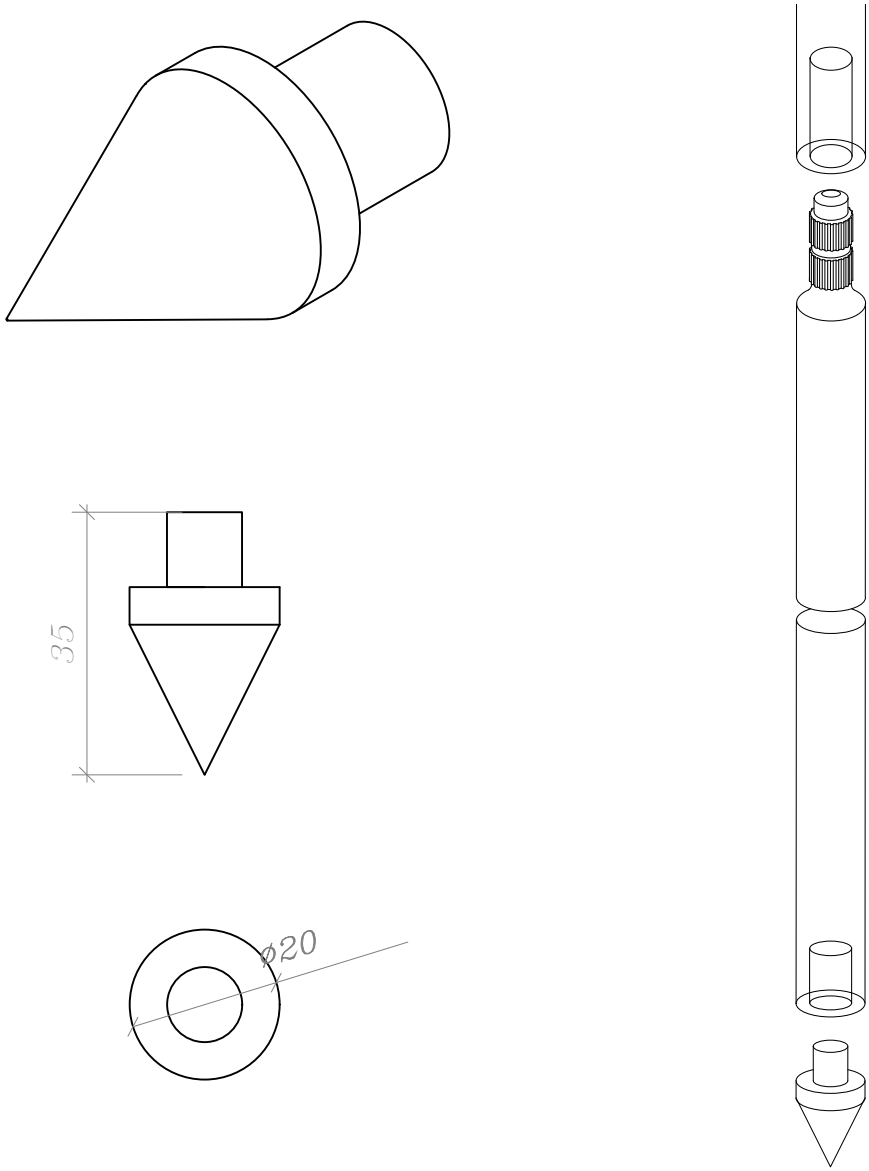

Артикул	Материал	Размер (мм.)	Вес (кг.)
GR620380	Сталь	Ø20x40	0,099

Примечание

1. Монтируется на первый стержень для погружения в грунт
2. Используется для всех типов почвы.

Изм.	Лист	№ докумен.	Подпись	Дата
Разработал				
Прововерил				
Т. контр.				
Н. контр.				
Утвердил.				

Альбом типовых технических решений для устройства молниезащиты и заземления

Комплектующие для заземления

Стадия	Лист	Листов
	10	24

Наконечник заострённый для стержня без муфтового диаметром ø20 мм.

ООО «Стройплаза»
+7 (999) 595-44-55 gromostar.ru
z5954455@yandex.ru

Подпись и дата

Инв. № дубл.

Взам. инв. №

Подпись и дата

Инв. № подл.

Наконечник забивной для без муфтового стержня заземления диаметром 20 мм.

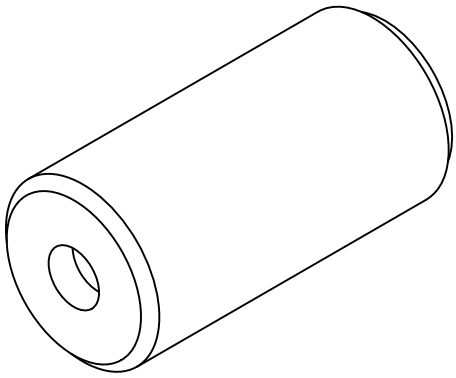

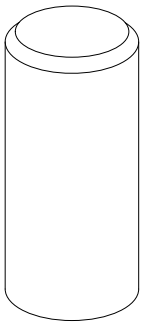

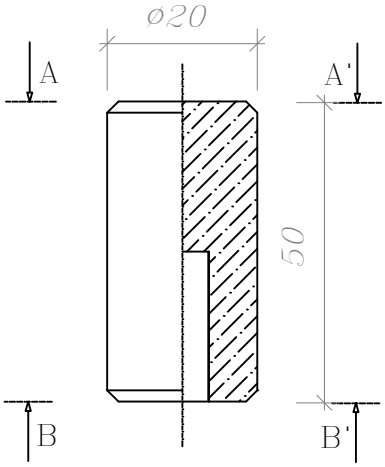

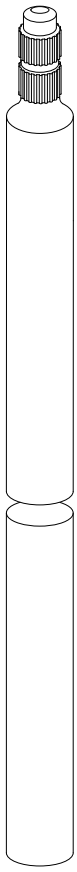

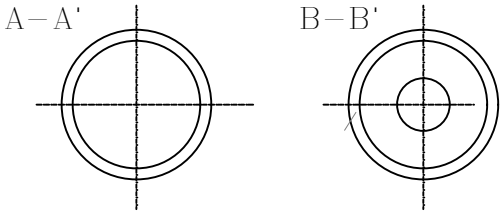

Артикул	Материал	Размер (мм.)	Вес (кг.)
GR620390	Сталь	Ø20x40	0,079

Примечание

1. Предназначена для забивания стержней кувалдой или перфоратором.
2. Использование многоразовое.
3. Материал: сталь повышенной прочности.

Изм.	Лист	№ докумен.	Подпись	Дата
Разработал				
Прововерил				
Т. контр.				
Н. контр.				
Утвердил.				

Альбом типовых технических решений для устройства молниезащиты и заземления

Комплектующие для заземления

Стадия	Лист	Листов
	11	24

Наконечник забивной для безмуфтового стержня заземления диаметром 20 мм.

ООО «Стройплаза»
+7 (999) 595-44-55 gromostar.ru
z5954455@yandex.ru

Подпись и дата

Инв. № дубл.

Взам. инв. №

Подпись и дата

Инв. № подл.

Лента герметик

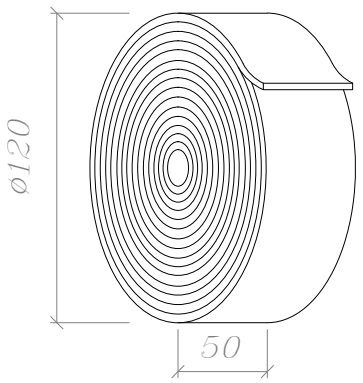

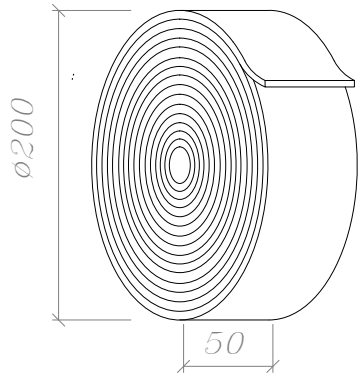

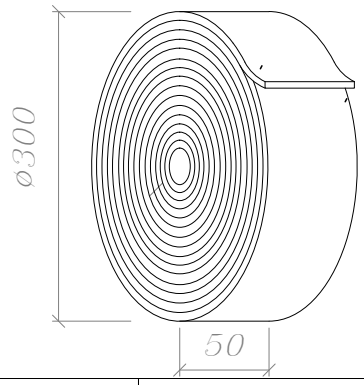

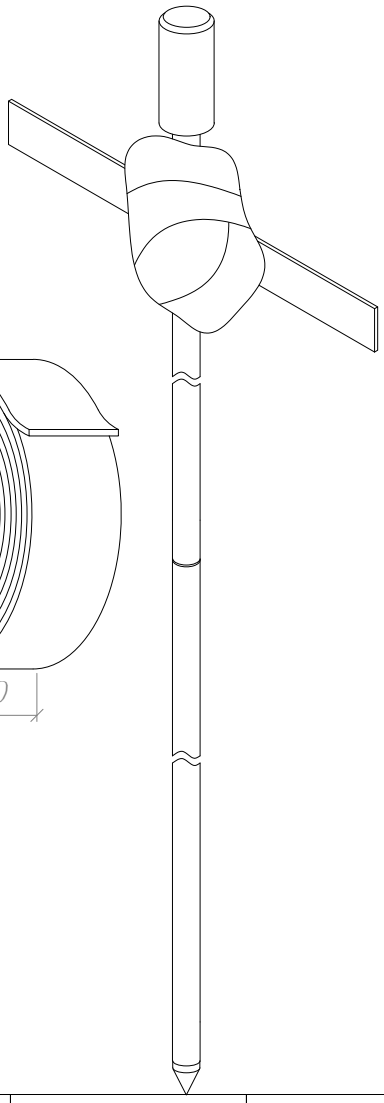

Артикул	Материал	Размер (мм.)	Вес (кг.)
GR620610	Герметик	Ø120x50	0,3

Артикул	Материал	Размер (мм.)	Вес (кг.)
GR620620	Герметик	Ø200x50	3,0

Артикул	Материал	Размер (мм.)	Вес (кг.)
GR620630	Герметик	Ø300x50	7,5

Примечание

1. Антикоррозионная защита соединений В земле.
2. Блокирует доступ Влаги В местах соединения.
3. Нетканый материал со специальным покрытием.
4. Расход ленты – 0.5–1 м для одного соединения.

Подпись и дата | Инв. № дубл. | Взам. инв. № | Подпись и дата | Инв. № подл.

Изм.	Лист	№ докумен.	Подпись	Дата
Разработал				
Прововерил				
Т. контр.				
Н. контр.				
Утвердил.				

Альбом типовых технических решений для устройства молниезащиты и заземления

Комплектующие для заземления

Стадия	Лист	Листов
	12	24

Лента герметик

ООО «Стройплаза»
+7 (999) 595-44-55 gromostar.ru
z5954455@yandex.ru

Шина уравнивания потенциалов из латуни арт. GR620640

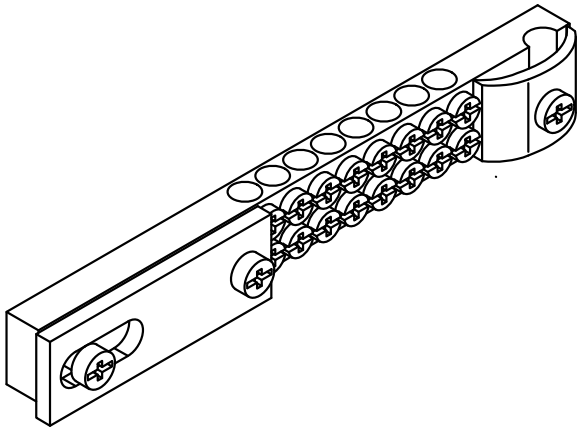

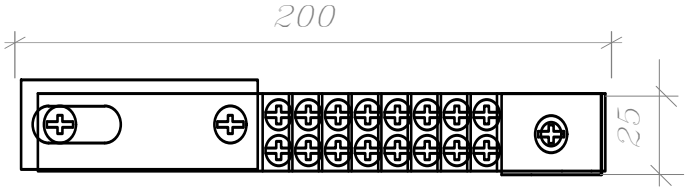

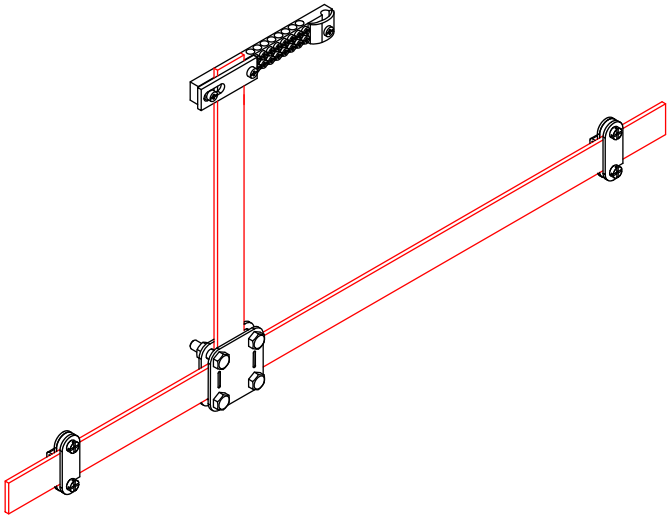

Артикул	Материал	Размер (мм.)	Вес (кг.)
GR620640	Латунь	200x25	0,15

Примечания:

1. Для подключения проводников в общую систему заземления и выравнивания потенциалов.
2. Подключение плоского проводника шириной до 40 мм.
3. Подключение круглого проводника Ø8–12 мм.

Подпись и дата

Инв. № дубл.

Взам. инв. №

Подпись и дата

Инв. № подл.

Изм.	Лист	№ докумен.	Подпись	Дата
Разработал				
Прововерил				
Т. контр.				
Н. контр.				
Утвердил.				

Альбом типовых технических решений для устройства молниезащиты и заземления

Комплектующие для заземления

Стадия	Лист	Листов
	13	24

Шина уравнивания потенциалов

ООО «Стройплаза»
+7 (999) 595-44-55 gromostar.ru
z5954455@yandex.ru

Электропроводящая смазка

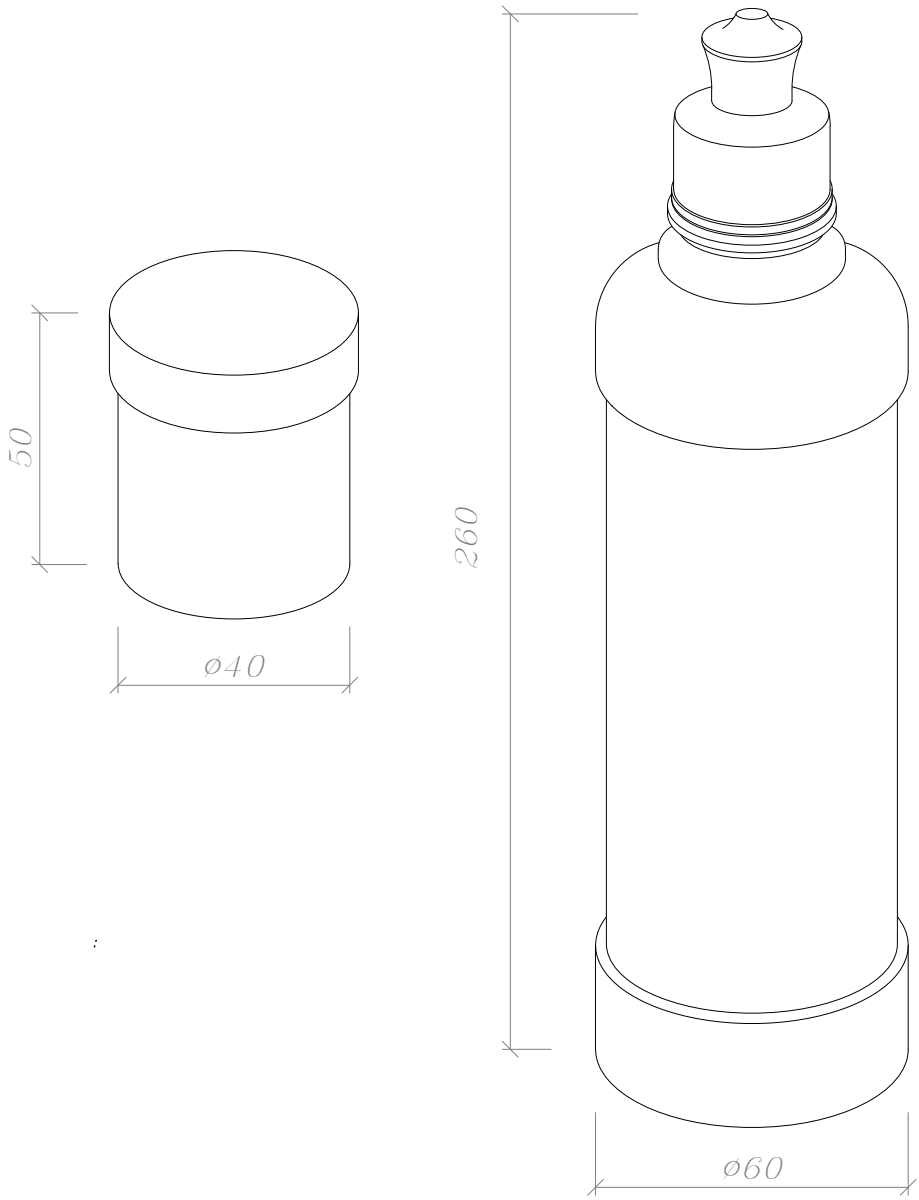

Артикул	Материал	Размер (мм.)	Вес (кг.)
GR620650	Смазка	40x50	0,1

Примечание:

1. Для дополнительной защиты от коррозии резьбовых соединений.
2. Для уменьшения переходного сопротивления между соединениями.

Изм.	Лист	№ докумен.	Подпись	Дата
Разработал				
Прововерил				
Т. контр.				
Н. контр.				
Утвердил.				

Альбом типовых технических решений для устройства молниезащиты и заземления

Комплектующие для заземления

Стадия	Лист	Листов
	14	24

Электропроводящая

ООО «Стройплаза»
+7 (999) 595-44-55 gromostar.ru
z5954455@yandex.ru

Подпись и дата

Инв. № дубл.

Взам. инв. №

Подпись и дата

Инв. № подл.

Ревизионный колодец

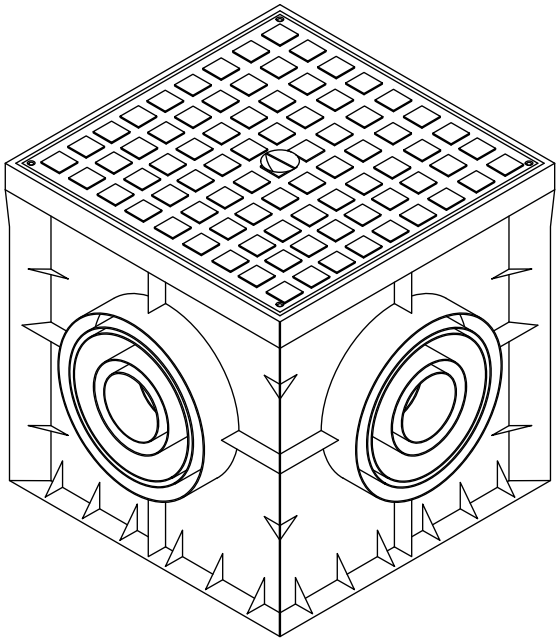

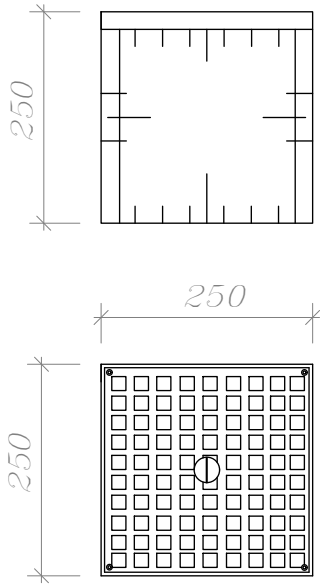

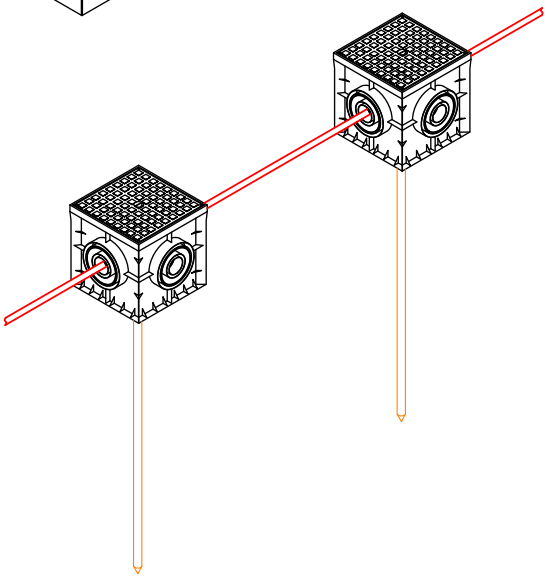

Артикул	Материал	Размер (мм.)	Вес (кг.)
GR620660	Пластик/металл	250x250x250	0,4

Примечания:
1. Для осмотра и ревизии контрольного соединения проводников в земле.

Изм.	Лист	№ докумен.	Подпись	Дата	Альбом типовых технических решений для устройства молниезащиты и заземления		
Разработал					Комплектующие для заземления	Стадия	Лист: 15 / Листов: 24
Прововерил							
Т. контр.							
Н. контр.					Ревизионный колодец	ООО «Строиплаза» +7 (999) 595-44-55 gromostar.ru z5954455@yandex.ru	
Утвердил.							

Подпись и дата

Инв. № дубл.

Взам. инв. №

Подпись и дата

Инв. № подл.

Люк смотровой

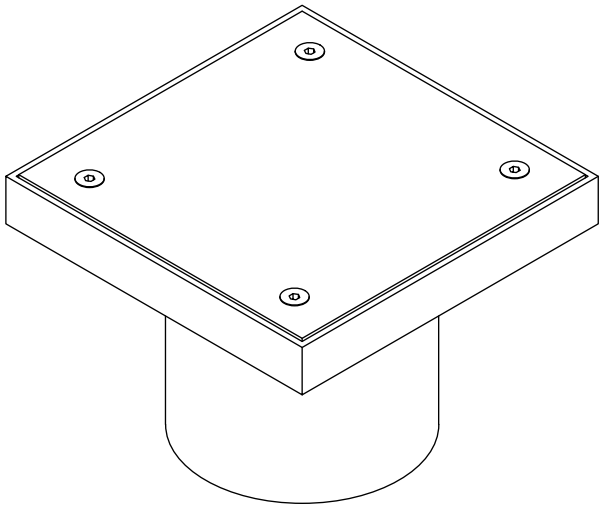

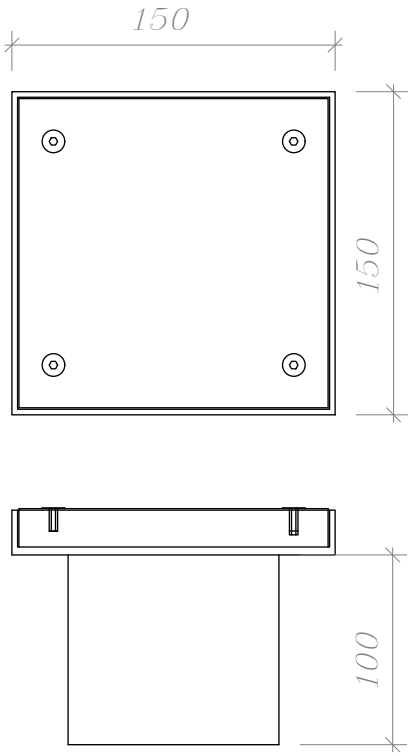

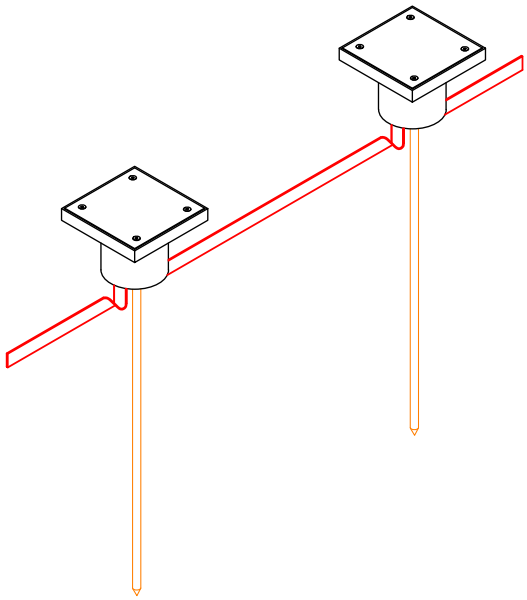

Артикул	Материал	Размер (мм.)	Вес (кг.)
GR620670	Пластик/металл	150x150x150	0,2

Примечание
1. Для осмотра и ревизии контрольного соединения проводников в земле.

Изм.	Лист	№ докумен.	Подпись	Дата	Альбом типовых технических решений для устройства молниезащиты и заземления		
Разработал					Комплектующие для заземления	Стадия	Лист: 16 / Листов: 24
Прововерил							
Т. контр.							
					Люк смотровой	ООО «Стройплаза» +7 (999) 595-44-55 gromostar.ru z5954455@yandex.ru	
Н. контр.							
Утвердил.							

Подпись и дата

Инв. № дубл.

Взам. инв. №

Подпись и дата

Инв. № подл.

Фасадная коробка с соединителем

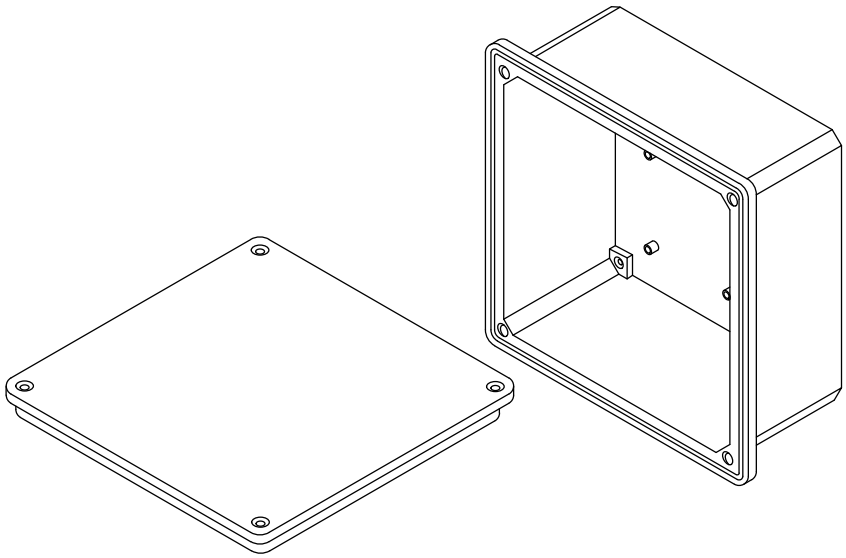

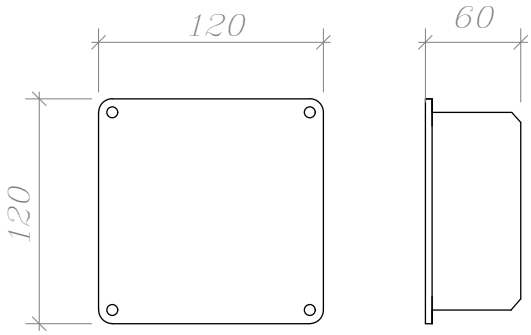

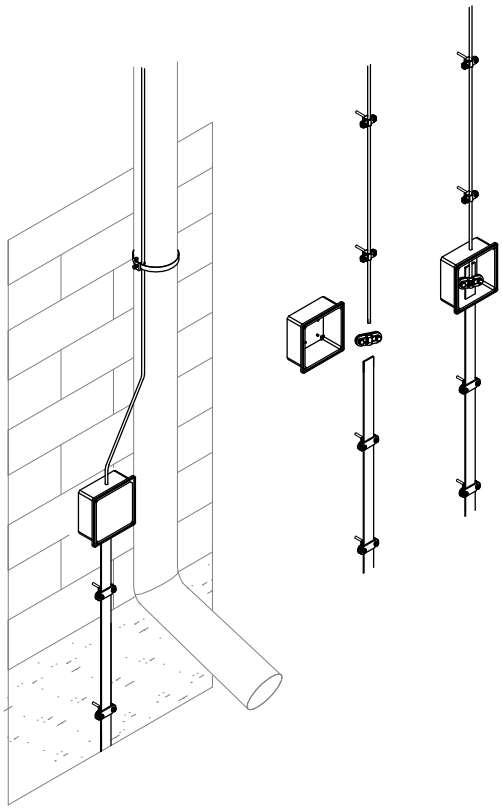

Артикул	Материал	Размер (мм.)	Вес (кг.)
GR620680	Пластик/металл	150x150x150	0,2

Примечание

1. Для осмотра и ревизии контрольного соединения проволоки и с полосой заземления.
2. Фасадную коробку рекомендовано использовать с Встроеным соединителем.

Подпись и дата | Инв. № дубл. | Взам. инв. № | Подпись и дата | Инв. № подл.

Изм.	Лист	№ докумен.	Подпись	Дата
Разработал				
Прововерил				
Т. контр.				
Н. контр.				
Утвердил.				

Альбом типовых технических решений для устройства молниезащиты и заземления

Комплектующие для заземления

Стадия	Лист	Листов
	17	24

Фасадная коробка с соединителем

ООО «Стройплаза»
+7 (999) 595-44-55 gromostar.ru
z5954455@yandex.ru

Насадка для забивания заземления SDS-MAX

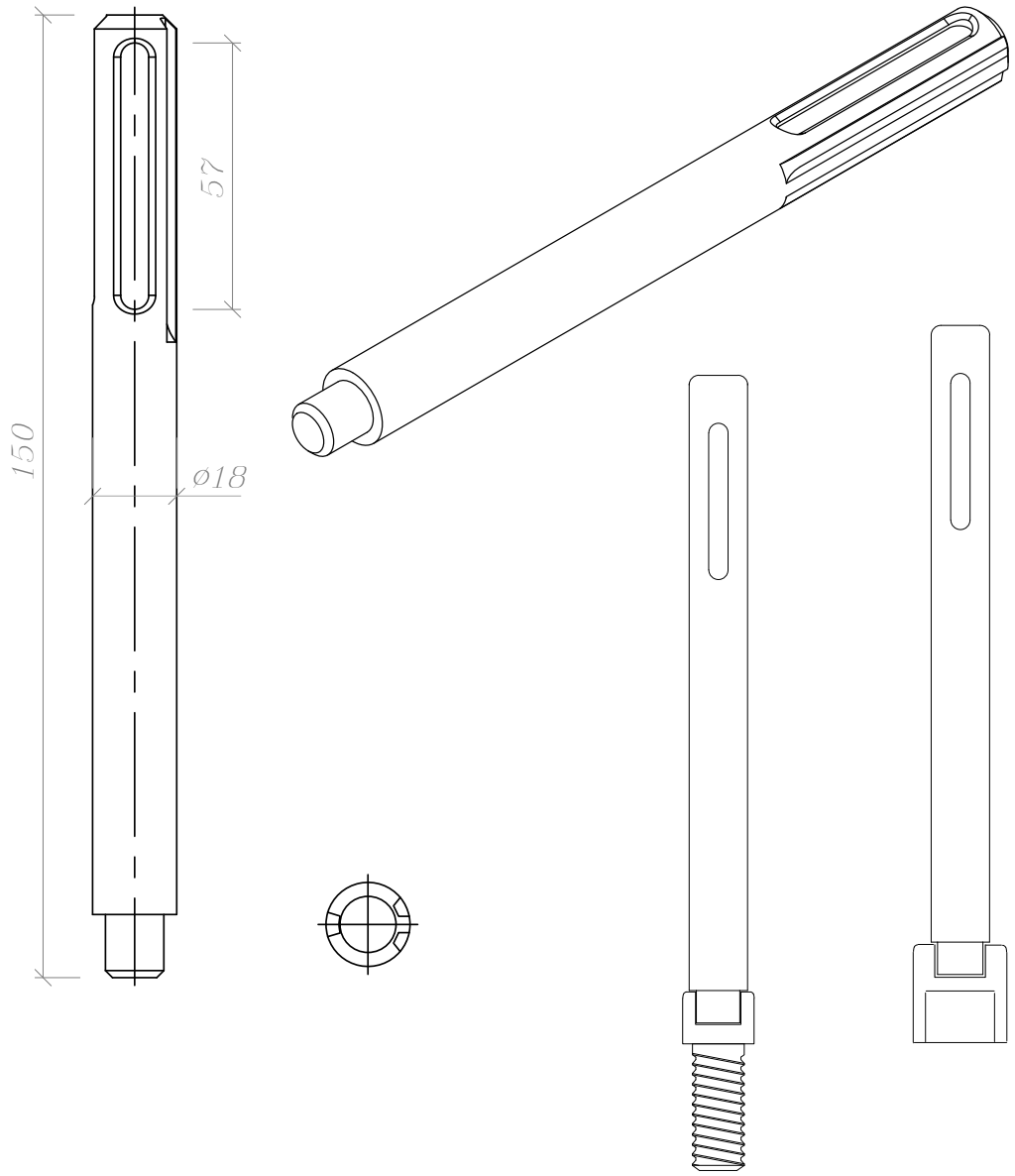

Артикул	Материал	Размер (мм.)	Вес (кг.)
GR620690	Металл	Ø18x150	0,5

Примечание:

1. Для забивания стержней отбойным молотком
2. Наружное отверстие для хвостовика SDS Max
3. Использование многоразовое
4. Материал: сталь повышенной прочности

Изм.	Лист	№ докумен.	Подпись	Дата
Разработал				
Прововерил				
Т. контр.				
Н. контр.				
Утвердил.				

Альбом типовых технических решений для устройства молниезащиты и заземления

Комплектующие для заземления

Стадия	Лист	Листов
	18	24

Насадка для забивания заземления SDS-MAX из стали арт. GR620690

ООО «Стройплаза»
+7 (999) 595-44-55 gromostar.ru
z5954455@yandex.ru

Подпись и дата

Инв. № дубл.

Взам. инв. №

Подпись и дата

Инв. № подл.

Соединитель заземления стержня ⌀20 мм., полосы 25–50 мм. и круга ⌀8–⌀10 мм.

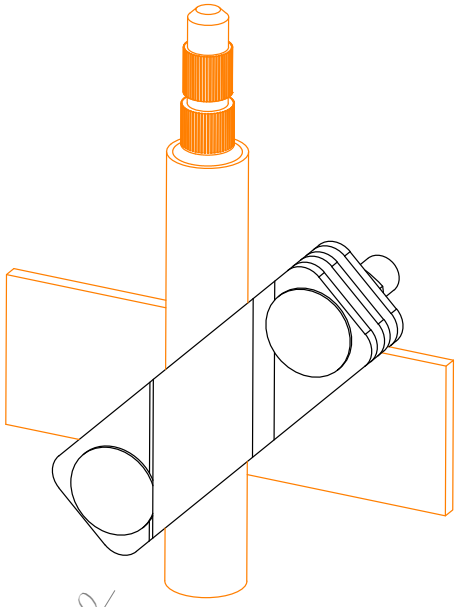

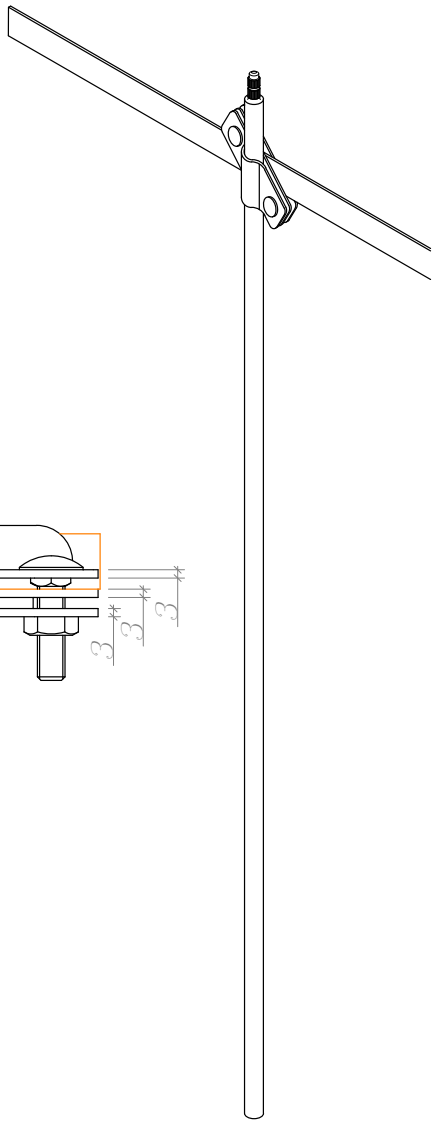

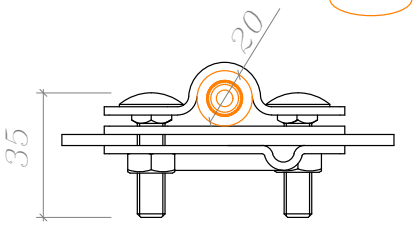

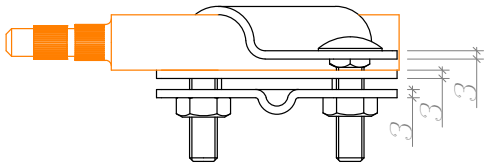

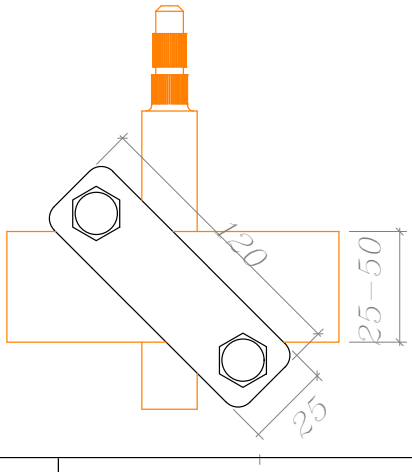

Артикул	Материал	Размер (мм.)	Стержень (мм.)	Полоса (мм.)	Круг (мм.)	Вес (кг.)
GR620811	Горячеоцинкованная сталь	120x25	Ø20	25-60	Ø6-Ø12	0,46
GR620812	Медь					0,51
GR620813	Нержавеющая сталь					0,46

Примечание:

1. Для предотвращения доступа влаги в месте соединения в земле используется лентой герметик.

Изм.	Лист	№ докумен.	Подпись	Дата	Альбом типовых технических решений для устройства молниезащиты и заземления		
Разработал					Комплектующие для заземления	Стадия	Лист 19 / Листов 24
Проверил							
Т. контр.							
Н. контр.					Соединитель заземления стержня 20 мм., полосы 25–50 мм. и круга ⌀8–⌀10 мм.	ООО «Стройплаза» +7 (999) 595-44-55 gromostar.ru z5954455@yandex.ru	
Утвердил.							

Подпись и дата

Инв. № дубл.

Взам. инв. №

Подпись и дата

Инв. № подл.

Соединитель заземления стержня ø20 мм. и круга ø8–ø10 мм.

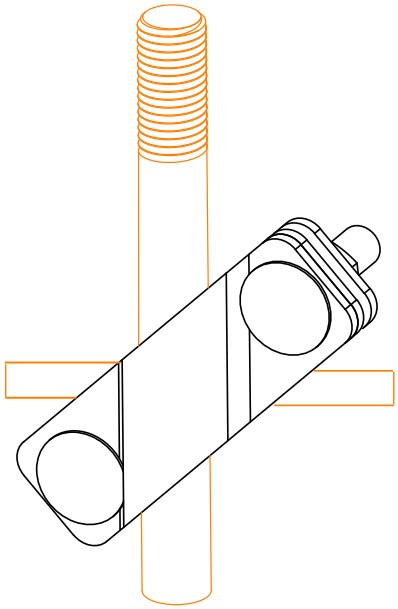

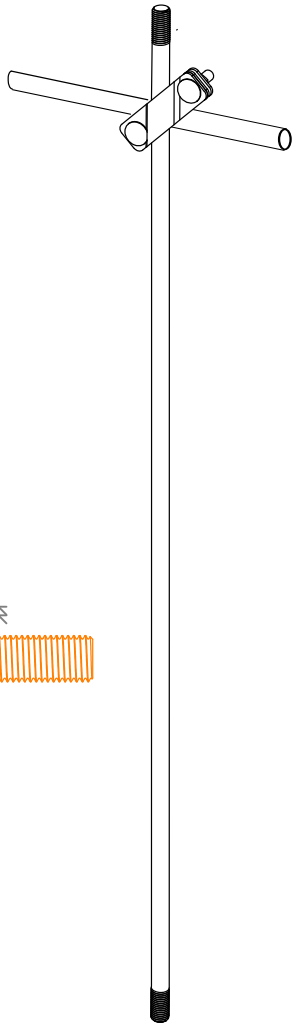

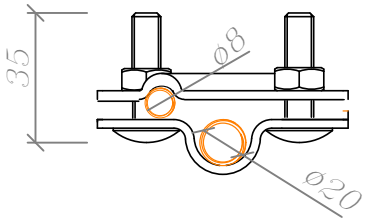

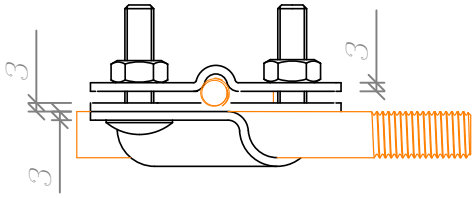

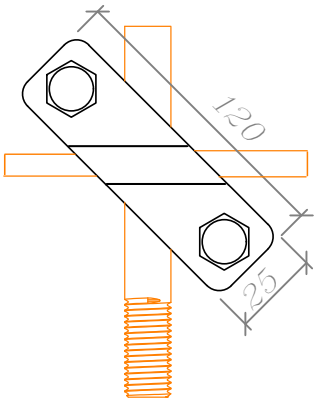

Артикул	Материал	Размер (мм.)	Стержень (мм.)	Полоса (мм.)	Круг (мм.)	Вес (кг.)
GR620821	Горячеоцинкованная сталь	120x25	Ø20	25-60	Ø6-Ø12	0,35
GR620822	Медь					0,39
GR620823	Нержавеющая сталь					0,35

Примечание:

1. Для предотвращения доступа влаги в месте соединения в земле используется ленту герметик.

Изм.	Лист	№ докумен.	Подпись	Дата
Разработал				
Прововерил				
Т. контр.				
Н. контр.				
Утвердил.				

Альбом типовых технических решений для устройства молниезащиты и заземления

Комплектующие для заземления

Стадия	Лист	Листов
	20	24

Соединитель заземления стержня ø20 мм. и круга ø8–ø10 мм.

ООО «Стройплаза»
+7 (999) 595-44-55 gromostar.ru
z5954455@yandex.ru

Подпись и дата

Инв. № дубл.

Взам. инв. №

Подпись и дата

Инв. № подл.

Соединитель заземления стержня ø20 мм. и полосы 25–50 мм.

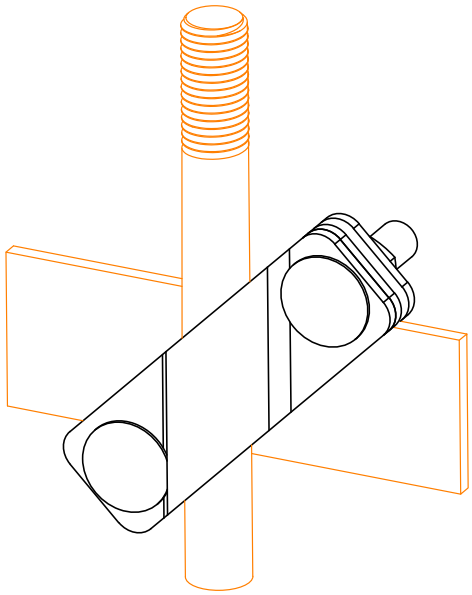

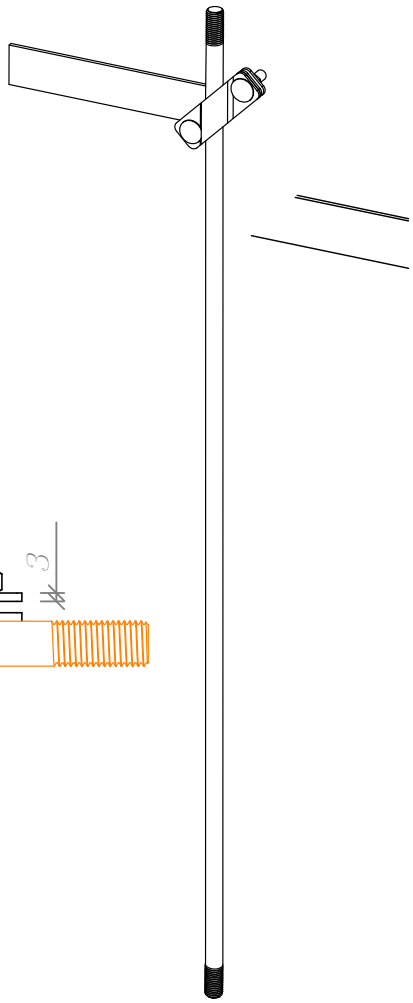

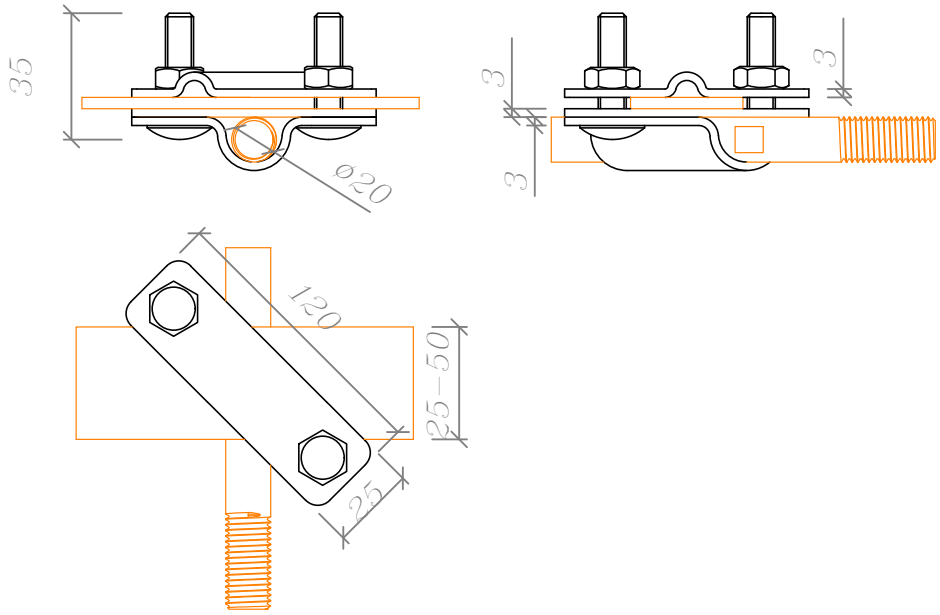

Артикул	Материал	Размер (мм.)	Стержень (мм.)	Полоса (мм.)	Вес (кг.)
GR620831	Горячеоцинкованная сталь	120x25	Ø20	25-60	0,32
GR620832	Медь				0,36
GR620833	Нержавеющая сталь				0,32

Примечание:

1. Для предотвращения доступа влаги в месте соединения в земле используется ленту герметик.

Изм.	Лист	№ докумен.	Подпись	Дата
Разработал				
Прововерил				
Т. контр.				
Н. контр.				
Утвердил.				

Альбом типовых технических решений для устройства молниезащиты и заземления

Комплектующие для заземления

Стадия	Лист	Листов
	21	24

Соединитель заземления стержня ø20 мм. и полосы 25–50 мм.

ООО «Стройплаза»
+7 (999) 595-44-55 gromostar.ru
z5954455@yandex.ru

Подпись и дата

Инв. № дубл.

Взам. инв. №

Подпись и дата

Инв. № подл.

Соединитель заземления полосы 25–50 мм.

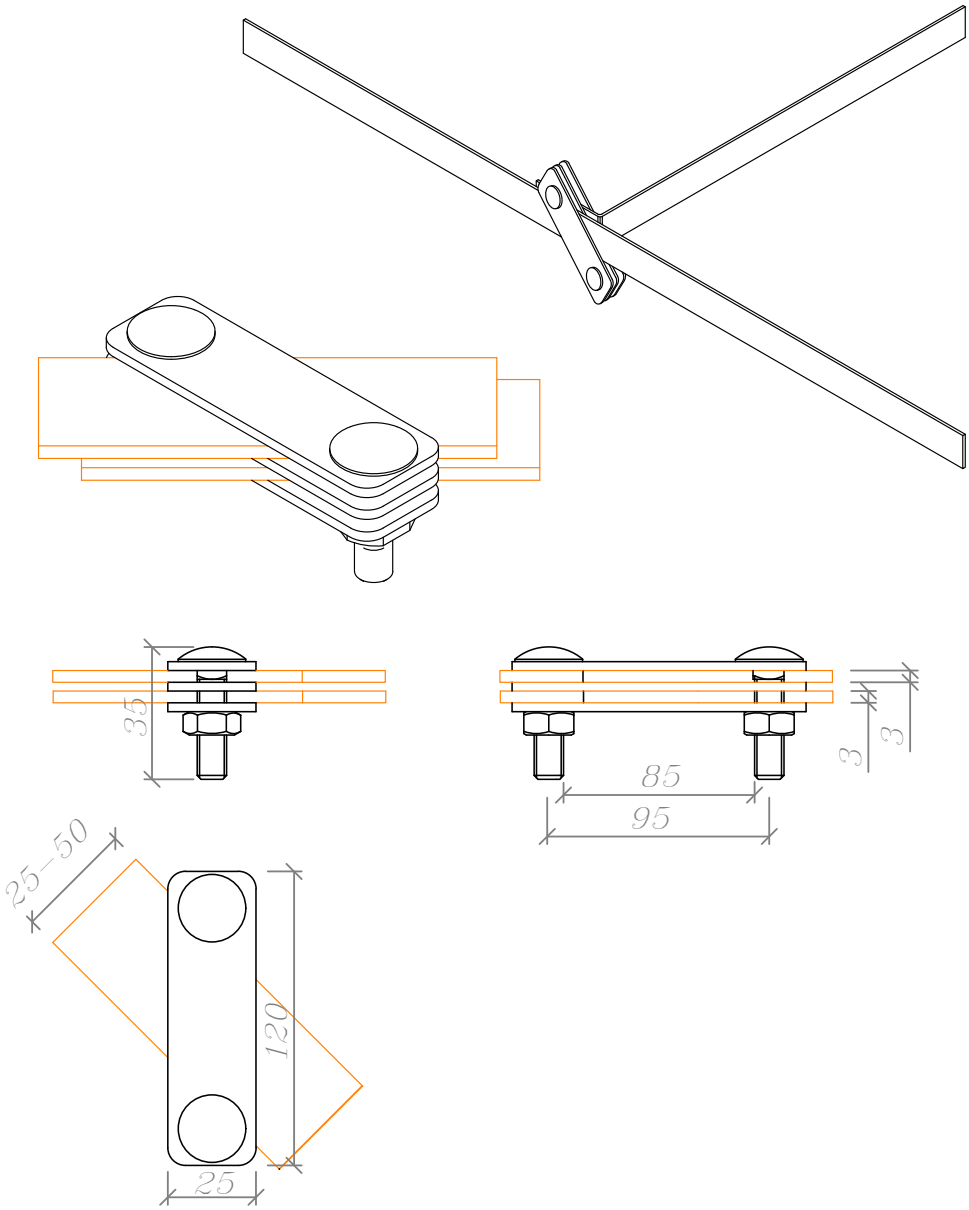

Артикул	Материал	Размер (мм.)	Для полосы (мм.)	Вес (кг.)
GR620871	Горячеоцинкованная сталь	120x25	25-60	0,16
GR620872	Медь			0,17
GR620873	Нержавеющая сталь			0,16

Примечание:

1. Для предотвращения доступа влаги в месте соединения в земле используется лентy герметик.

Изм.	Лист	№ докумен.	Подпись	Дата
Разработал				
Прововерил				
Т. контр.				
Н. контр.				
Утвердил.				

Альбом типовых технических решений для устройства молниезащиты и заземления

Комплектующие для заземления

Стадия	Лист	Листов
	22	24

Соединитель заземления полосы 25–50 мм.

ООО «Стройплаза»
+7 (999) 595-44-55 gromostar.ru
z5954455@yandex.ru

Подпись и дата

Инв. № дубл.

Взам. инв. №

Подпись и дата

Инв. № подл.

Соединитель заземления полосы 25–50 мм. и круга ø8–ø12 мм.

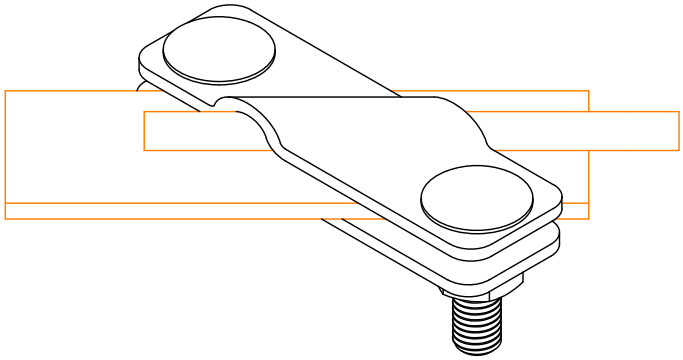

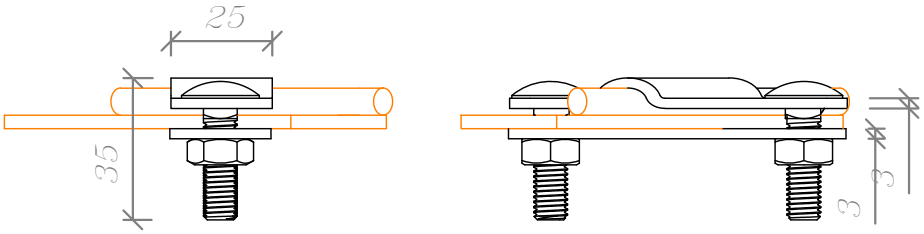

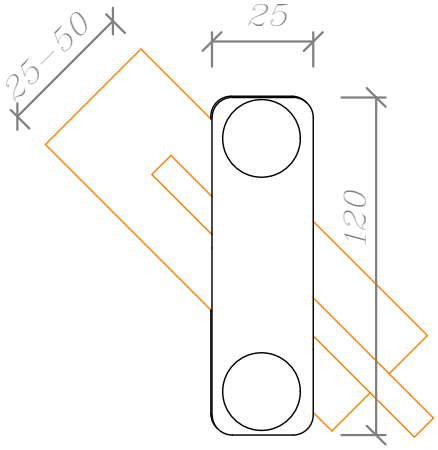

Артикул	Материал	Размер (мм.)	Полоса (мм.)	Круг (мм.)	Вес (кг.)
GR620881	Горячеоцинкованная сталь	120x25	25-60	Ø6-Ø12	0,24
GR620882	Медь				0,27
GR620883	Нержавеющая сталь				0,24

Примечание:

1. Для предотвращения доступа влаги в месте соединения в земле используется лентy герметик.

Изм.	Лист	№ докумен.	Подпись	Дата	Альбом типовых технических решений для устройства молниезащиты и заземления		
Разработал					Комплектующие для заземления	Стадия	Лист	Листов
Прововерил							23	24
Т. контр.								
Н. контр.					Соединитель заземления полосы 25–50 мм. и круга ø8–ø12 мм.	ООО «Стройплаза» +7 (999) 595-44-55 gromostar.ru z5954455@yandex.ru		
Утвердил.								

Подпись и дата

Инв. № дубл.

Взам. инв. №

Подпись и дата

Инв. № подл.

Цинковый спрей

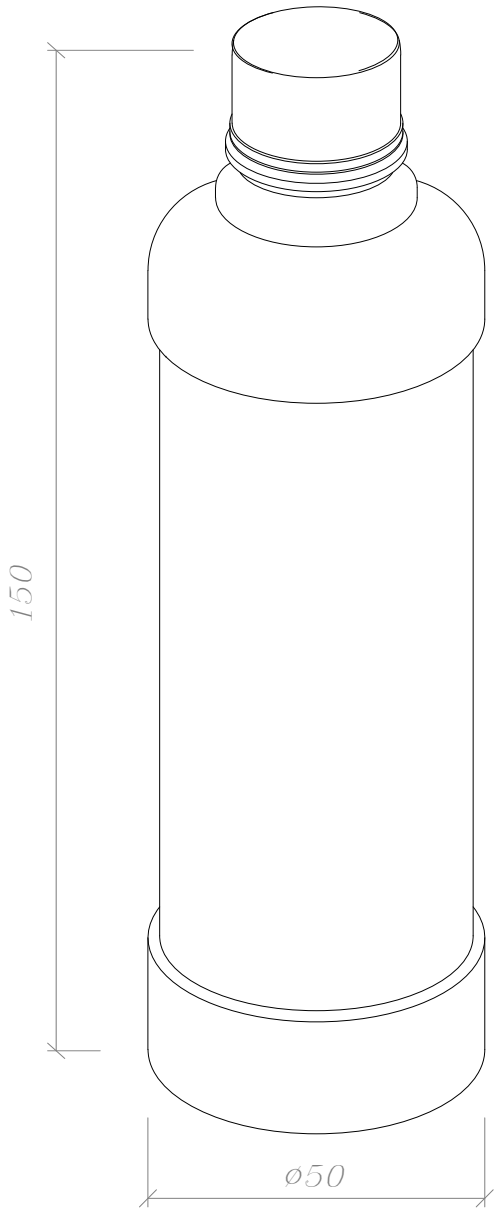

Артикул	Материал	Размер (мм.)	Вес (кг.)
GR620600	Краска	150x50	0,40

Примечание:

1. Для дополнительной защиты от коррозии

Изм.	Лист	№ докумен.	Подпись	Дата
Разработал				
Прововерил				
Т. контр.				
Н. контр.				
Утвердил.				

Альбом типовых технических решений для устройства молниезащиты и заземления

Комплектующие для заземления

Стадия	Лист	Листов
	24	24

Цинковый спрей

ООО «Стройплаза»
+7 (999) 595-44-55 gromostar.ru
z5954455@yandex.ru

Подпись и дата

Инв. № дубл.

Взам. инв. №

Подпись и дата

Инв. № подл.

Типовые схемы устройства заземления

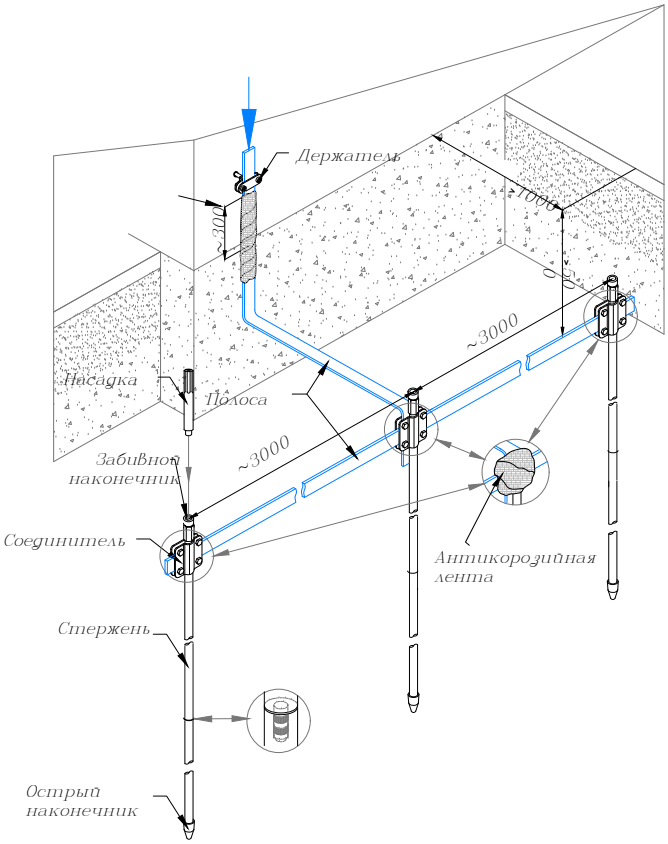

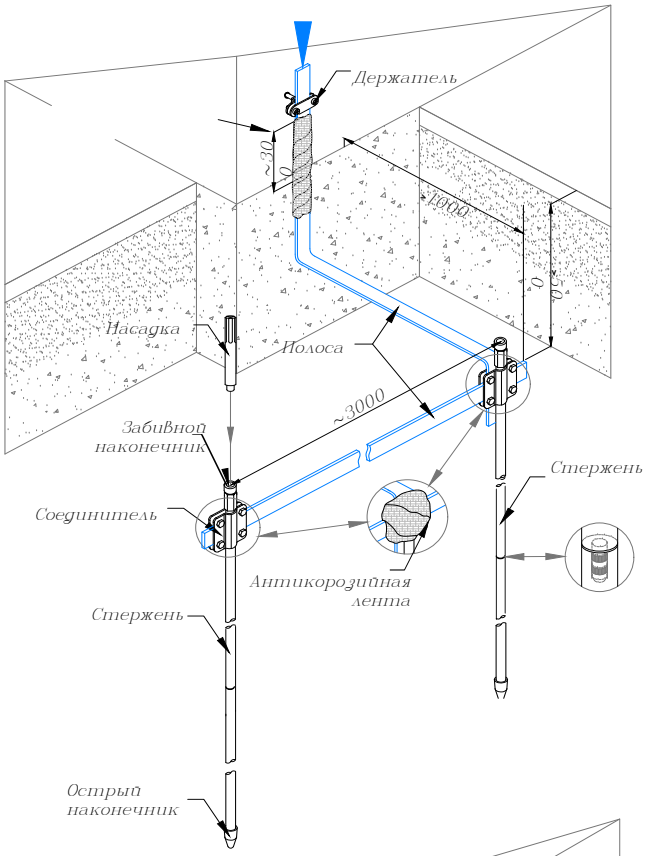

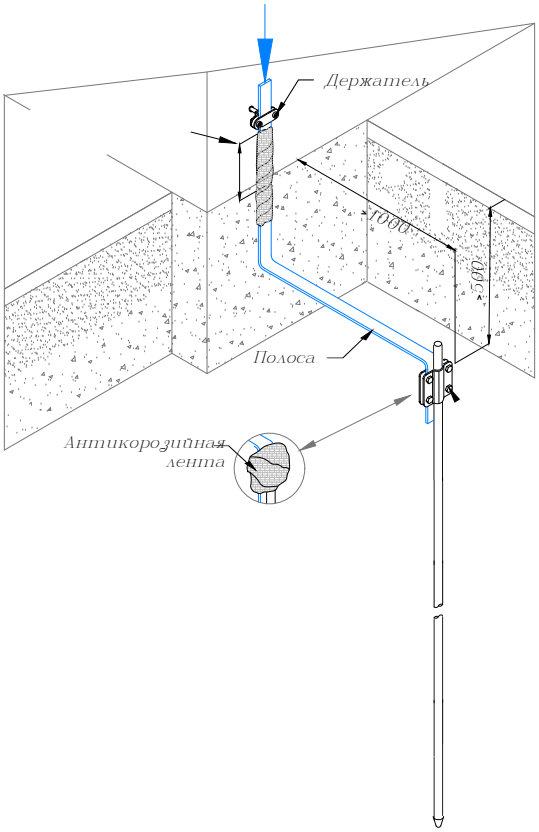

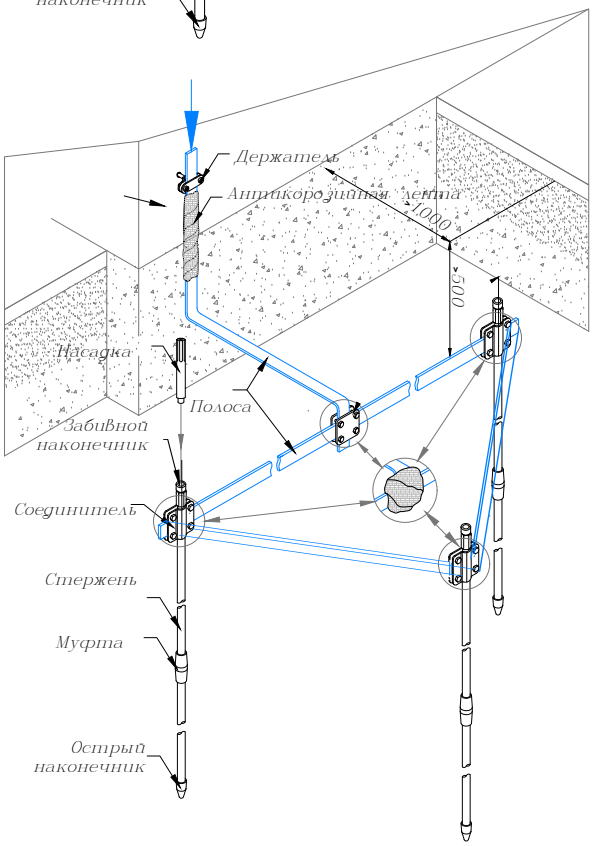

Изм.	Лист	№ докумен.	Подпись	Дата
Разработал				
Прововерил				
Т. контр.				
Н. контр.				
Утвердил.				

Альбом типовых технических решений для устройства молниезащиты и заземления

Комплектующие для заземления

Стадия	Лист	Листов

Типовые схемы устройства заземления

ООО «Строиплаза»
+7 (999) 595-44-55 gromostar.ru
z5954455@yandex.ru

Подпись и дата

Инв. № дубл.

Взам. инв. №

Подпись и дата

Инв. № подл.