Молниеприемники GROMOSTAR от 1,0 до 3,0 метров с креплением на плоскую, ПВХ, мембрамнную кровлю

В комплект молниеприемника с креплением на плоскую кровлю входит:

1. Молниеприемник.
2. Соединитель для присоединения проводника Ø6-Ø10 мм. к молниеприемнику.
3. Бетонное основание

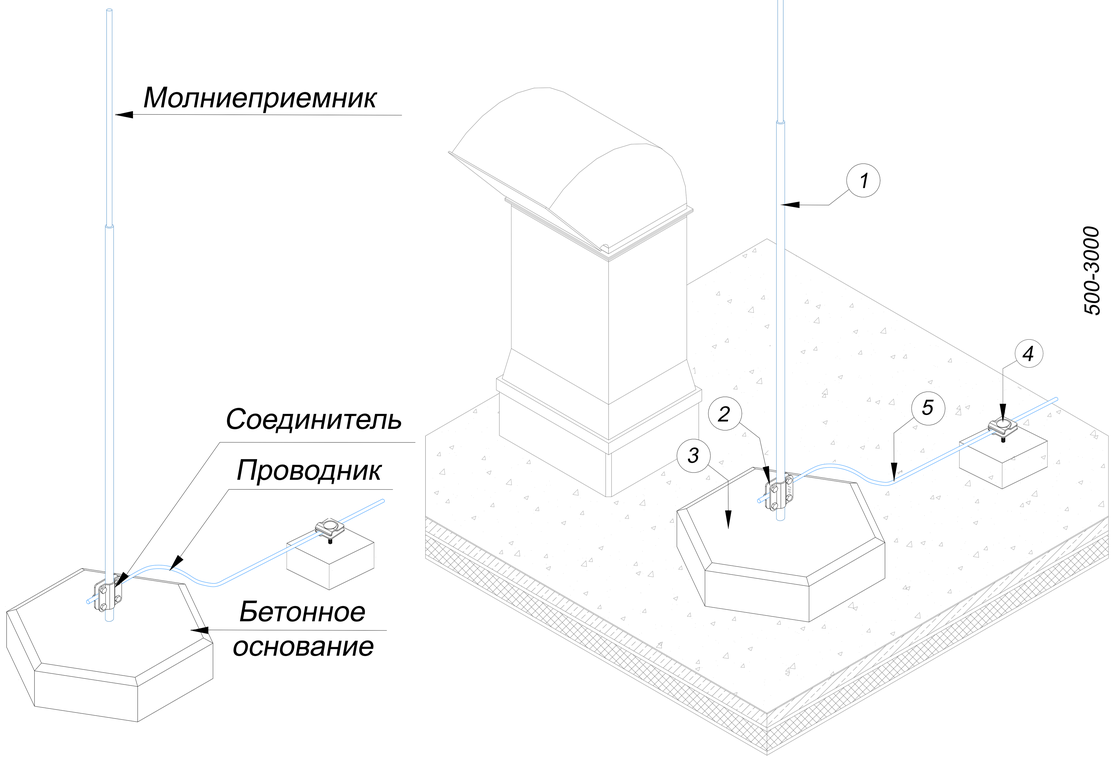

№	Название	Артикул	Высота	Вес
1 2 3	Молниеприемники GROMOSTAR с креплением на плоскую, ПВХ, мембрамнную кровлю и соединителем для проводника Ø6-Ø10 мм. из горячеоцинкованной стали. Высотой от 1,0 до 3,0 метров	GR130011	1,0 м	7,3 кг
		GR130511	1,5 м	24,6 кг
		GR130021	2,0 м	25,4 кг
		GR130521	2,5 м	38,7 кг
		GR130031	3,0 м	36,0 кг
4	Держатель для молниезащиты	GR310601		0,2 кг
5	Круглый проводник пруток Ø8 мм.	GR510081		0,4 кг

№	Название	Артикул	Высота	Вес
1 2 3	Молниеприемники GROMOSTAR с креплением на плоскую, ПВХ, мембрамнную кровлю и соединителем для проводника Ø6-Ø10 мм. из нержавеющей стали. Высотой от 1,0 до 3,0 метров	GR130013	1,0 м	7,3 кг
		GR130513	1,5 м	24,6 кг
		GR130023	2,0 м	25,4 кг
		GR130523	2,5 м	38,7 кг
		GR130033	3,0 м	36,0 кг
4	Держатель для молниезащиты	GR310603		0,2 кг
5	Круглый проводник пруток Ø8 мм.	GR510083		0,4 кг

№	Название	Артикул	Высота	Вес
1 2 3	Молниеприемники GROMOSTAR с креплением на плоскую, ПВХ, мембрамнную кровлю и соединителем для проводника Ø6-Ø10 мм. из окрашенной стали. Высотой от 1,0 до 3,0 метров	GR130014	1,0 м	7,3 кг
		GR130514	1,5 м	24,6 кг
		GR130024	2,0 м	25,4 кг
		GR130524	2,5 м	38,7 кг
		GR130034	3,0 м	36,0 кг
4	Держатель для молниезащиты	GR310604		0,2 кг
5	Круглый проводник пруток Ø8 мм.	GR510084		0,4 кг

- Применяется для защиты от ударов молнии элементов кровли, а также оборудования или конструкций на зданиях.
- Устанавливается на кровлю на бетонное основание
- Выдерживает максимальную ветровую нагрузку 0,55 кПа (1, 11, 111 и IV ветровые районы) согласно СНиП В. 1.2-2:2006
- Соответствует нормативным стандартам для молниеприемников.

№	Название	Артикул	Высота	Вес
1 2 3	Молниеприемники GROMOSTAR с креплением на плоскую, ПВХ, мембрамнную кровлю и соединителем для проводника Ø6-Ø10 мм. из алюминия. Высотой от 1,0 до 3,0 метров	GR130015	1,0 м	5,8 кг
		GR130515	1,5 м	22,4 кг
		GR130025	2,0 м	22,9 кг
		GR130525	2,5 м	35,7 кг
		GR130035	3,0 м	36,0 кг
4	Держатель для молниезащиты	GR310605		0,14 кг
5	Круглый проводник пруток Ø8 мм.	GR510085		0,24 кг

Подп. и дата | Инв.N дубл. | Взам. инв.N | Подп. и дата | Инв.N подл.

Изм.	Лист	N докум.	Подп.	Дата	Альбом типовых технических решений для устройства молниезащиты и заземления		
Разраб.		Володько М.И.			Система молниезащиты и заземления	Стадия	Лист	Листов
Пров.		Шпак А.А.				РД	11	46
Н. контр.		Шпак А.А.			Молниеприемники от 1,0 до 3,0 метров с креплением на плоскую, ПВХ, мембрамнную кровлю	ООО "СтройПлаза" gromostar.ru +7(999)595-44-55	
Утв.		Бродников М.И.					

Молниеприемные мачты GROMOSTAR от 3,5 до 7,0 метров с креплением на плоскую, ПВХ, мембрамнную кровлю

Узел
Молниеприемник с креплением на плоскую кровлю

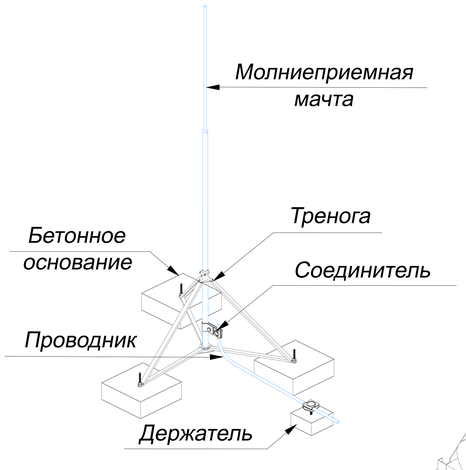

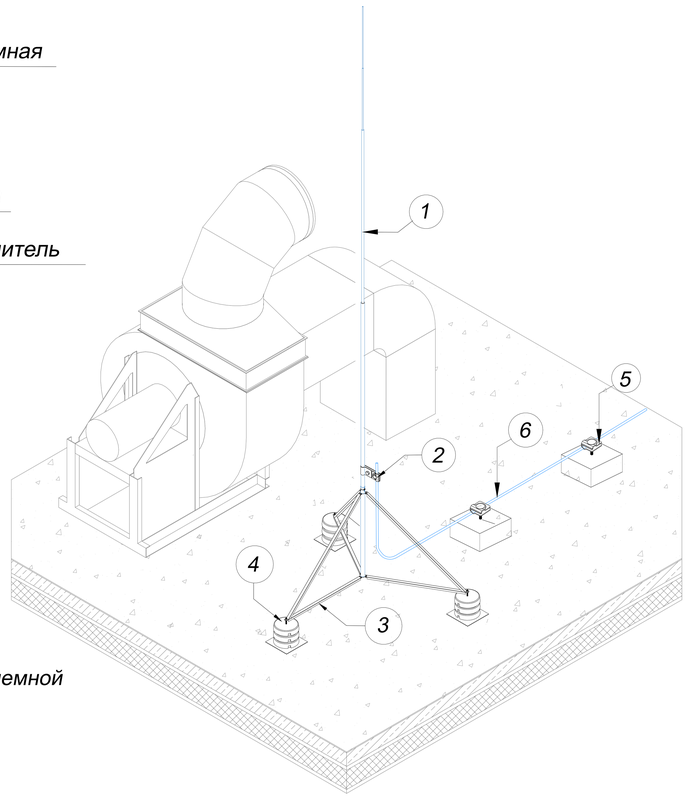

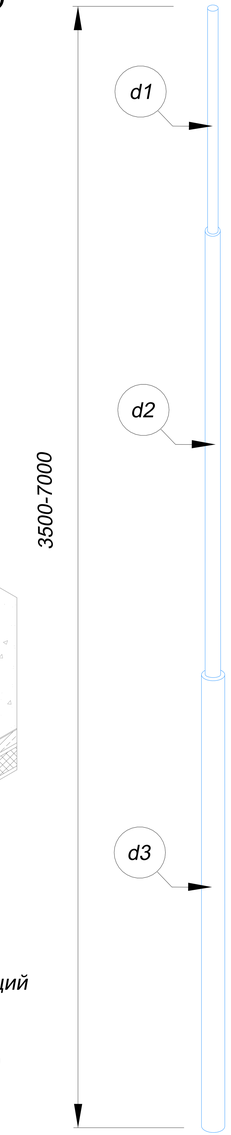

В комплект мачты с креплением на плоскую кровлю входит:

1. Молниеприемная мачта.
2. Соединитель для присоединения проводника Ø6-Ø10 мм. к молниеприемной мачте.
3. Крепление тренога
4. Бетонное основание

- Применяется для защиты от ударов молнии элементов кровли, а также оборудования или конструкций на зданиях.
- Устанавливается на кровлю на бетонное основание и держится под собственным весом
- Выдерживает максимальную ветровую нагрузку 0,55 кПа (1, 11, 111 и IV ветровые районы) согласно СНиП В. 1.2-2:2006
- Соответствует нормативным стандартам для молниеприемников.

№	Название	Артикул	Высота	Вес
1 2 3 4	Молниеприемная мачта GROMOSTAR с креплением на плоскую, ПВХ, мембрамнную кровлю и соединителем для проводника Ø6-Ø10 мм. из алюминия. Высотой от 3,5 до 7,0 метров	GR130535	3.5 м	72,2 кг
		GR130041	4,0 м	72,3 кг
		GR130545	4,5 м	110,3 кг
		GR130055	5,0 м	110,6 кг
		GR130555	5,5 м	110,8 кг
		GR130065	6,0 м	110,9 кг
		GR130565	6,5 м	111,5 кг
		GR130075	7,0 м	111,6 кг
5	Держатель для молниезащиты	GR310605		0,14 кг
6	Круглый проводник пруток Ø8 мм.	GR510085		0,24 кг

№	Название	Артикул	Высота	Вес
1 2 3 4	Молниеприемная мачта GROMOSTAR с креплением на плоскую, ПВХ, мембрамнную кровлю и соединителем для проводника Ø6-Ø10 мм. из горячеоцинкованной стали. Высотой от 3,5 до 7,0 метров	GR130531	3.5 м	82,7 кг
		GR130041	4,0 м	83,5 кг
		GR130541	4,5 м	122,7 кг
		GR130051	5,0 м	123,5 кг
		GR130551	5,5 м	125,2 кг
		GR130061	6,0 м	126,0 кг
		GR130561	6,5 м	127,7 кг
		GR130071	7,0 м	128,5 кг
5	Держатель для молниезащиты	GR310601		0,2 кг
6	Круглый проводник пруток Ø8 мм.	GR510081		0,4 кг

№	Название	Артикул	Высота	Вес
1 2 3 4	Молниеприемная мачта GROMOSTAR с креплением на плоскую, ПВХ, мембрамнную кровлю и соединителем для проводника Ø6-Ø10 мм. из нержавеющей стали. Высотой от 3,5 до 7,0 метров	GR130533	3.5 м	82,7 кг
		GR130043	4,0 м	83,5 кг
		GR130543	4,5 м	122,7 кг
		GR130053	5,0 м	123,5 кг
		GR130553	5,5 м	125,2 кг
		GR130063	6,0 м	126,0 кг
		GR130563	6,5 м	127,7 кг
		GR130073	7,0 м	128,5 кг
5	Держатель для молниезащиты	GR310603		0,2 кг
6	Круглый проводник пруток Ø8 мм.	GR510083		0,4 кг

№	Название	Артикул	Высота	Вес
1 2 3 4	Молниеприемная мачта GROMOSTAR с креплением на плоскую, ПВХ, мембрамнную кровлю и соединителем для проводника Ø6-Ø10 мм. из окрашенной стали. Высотой от 3,5 до 7,0 метров	GR130534	3.5 м	82,7 кг
		GR130044	4,0 м	83,5 кг
		GR130544	4,5 м	122,7 кг
		GR130054	5,0 м	123,5 кг
		GR130554	5,5 м	125,2 кг
		GR130064	6,0 м	126,0 кг
		GR130564	6,5 м	127,7 кг
		GR130074	7,0 м	128,5 кг
5	Держатель для молниезащиты	GR310604		0,2 кг
6	Круглый проводник пруток Ø8 мм.	GR510084		0,4 кг

Подп. и дата | Инв.N дубл. | Взам. инв.N | Подп. и дата | Инв.N подл.

Изм.	Лист	N докум.	Подп.	Дата
Разраб.		Володько М.И.		
Пров.		Шпак А.А.		
Н. контр.		Шпак А.А.		
Утв.		Бродников М.И.		

Альбом типовых технических решений для устройства молниезащиты и заземления

Система молниезащиты и заземления

Стадия	Лист	Листов
РД	12	46

Молниеприемные мачты от 3,5 до 7,0 метров с креплением на плоскую кровлю

ООО "СтройПлаза"
gromostar.ru
+7(999)595-44-55

Молниеприемные мачты GROMOSTAR от 7,5 до 10,5 метров с креплением на плоскую, ПВХ, мембрамнную кровлю

Узел
Молниеприемник с креплением на плоскую кровлю

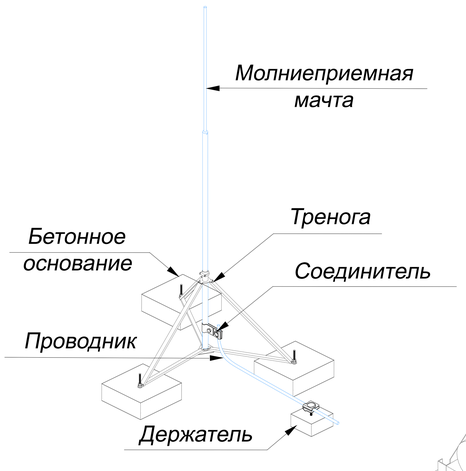

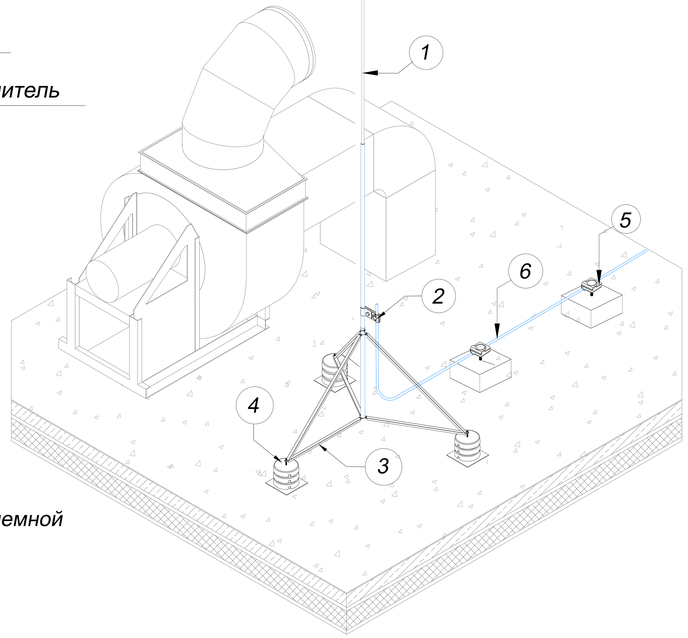

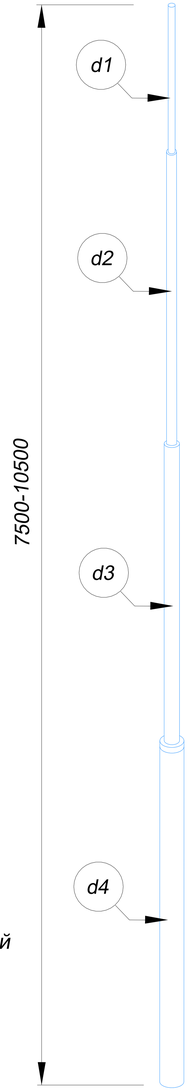

В комплект мачты с креплением на плоскую кровлю входит:

1. Молниеприемная мачта.
2. Соединитель для присоединения проводника Ø6-Ø10 мм. к молниеприемной мачте.
3. Крепление тренога
4. Бетонное основание

- Применяется для защиты от ударов молнии элементов кровли, а также оборудования или конструкций на зданиях.
- Устанавливается на кровлю на бетонное основание и держится под собственным весом
- Выдерживает максимальную ветровую нагрузку 0,55 кПа (1, 11, 111 и IV ветровые районы) согласно СНиП В. 1.2-2:2006
- Соответствует нормативным стандартам для молниеприемников.

№	Название	Артикул	Высота	Вес
1 2 3 4	Молниеприемная мачта GROMOSTAR с креплением на плоскую, ПВХ, мембрамнную кровлю и соединителем для проводника Ø6-Ø10 мм. из горячеоцинкованной стали. Высотой от 7,5 до 10,5 метров	GR130571	7.5 м	144,9 кг
		GR130081	8,0 м	145,7 кг
		GR130581	8,5 м	148,4 кг
		GR130091	9,0 м	255,7 кг
		GR130591	9,5 м	257,4 кг
		GR130101	10,0 м	258,2 кг
		GR130601	10,5 м	260,9 кг
5	Держатель для молниезащиты	GR310601		0,2 кг
6	Круглый проводник пруток Ø8 мм.	GR510081		0,4 кг

№	Название	Артикул	Высота	Вес
1 2 3 4	Молниеприемная мачта GROMOSTAR с креплением на плоскую, ПВХ, мембрамнную кровлю и соединителем для проводника Ø6-Ø10 мм. из нержавеющей стали. Высотой от 7,5 до 10,5 метров	GR130573	7.5 м	144,9 кг
		GR130083	8,0 м	145,7 кг
		GR130583	8,5 м	148,4 кг
		GR130093	9,0 м	255,7 кг
		GR130593	9,5 м	257,4 кг
		GR130103	10,0 м	258,2 кг
		GR130603	10,5 м	260,9 кг
5	Держатель для молниезащиты	GR310603		0,2 кг
6	Круглый проводник пруток Ø8 мм.	GR510083		0,4 кг

№	Название	Артикул	Высота	Вес
1 2 3 4	Молниеприемная мачта GROMOSTAR с креплением на плоскую, ПВХ, мембрамнную кровлю и соединителем для проводника Ø6-Ø10 мм. из окрашенной стали. Высотой от 7,5 до 10,5 метров	GR130574	7.5 м	144,9 кг
		GR130084	8,0 м	145,7 кг
		GR130584	8,5 м	148,4 кг
		GR130094	9,0 м	255,7 кг
		GR130594	9,5 м	257,4 кг
		GR130104	10,0 м	258,2 кг
		GR130604	10,5 м	260,9 кг
5	Держатель для молниезащиты	GR310604		0,2 кг
6	Круглый проводник пруток Ø8 мм.	GR510084		0,4 кг

№	Название	Артикул	Высота	Вес
1 2 3 4	Молниеприемная мачта GROMOSTAR с креплением на плоскую, ПВХ, мембрамнную кровлю и соединителем для проводника Ø6-Ø10 мм. из алюминия. Высотой от 7,5 до 10,5 метров	GR130575	7.5 м	117,7 кг
		GR130085	8,0 м	118,0 кг
		GR130585	8,5 м	118,0 кг
		GR130095	9,0 м	222,9 кг
		GR130595	9,5 м	223,4 кг
		GR130105	10,0 м	223,7 кг
		GR130605	10,5 м	224,4 кг
5	Держатель для молниезащиты	GR310601		0,14 кг
6	Круглый проводник пруток Ø8 мм.	GR510081		0,24кг

Подп. и дата | Инв.N дубл. | Взам. инв.N | Подп. и дата | Инв.N подл.

Изм.	Лист	N докум.	Подп.	Дата
Разраб.		Володько М.И.		
Пров.		Шпак А.А.		
Н. контр.		Шпак А.А.		
Утв.		Бродников М.И.		

Альбом типовых технических решений для устройства молниезащиты и заземления

Система молниезащиты и заземления

Стадия	Лист	Листов
РД	13	46

Молниеприемные мачты от 7,5 до 10,5 метров с креплением на плоскую кровлю

ООО "СтройПлаза"
gromostar.ru
+7(999)595-44-55

Молниеприемные мачты GROMOSTAR от 11 до 15 метров с креплением на плоскую, ПВХ, мембрамнную кровлю

Узел
Молниеприемник с креплением на плоскую кровлю

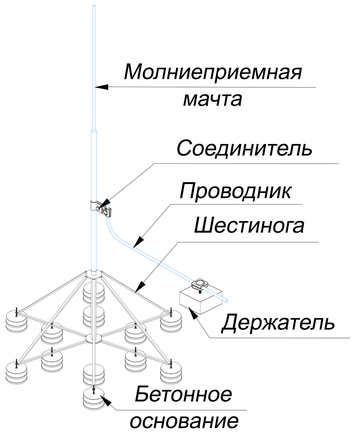

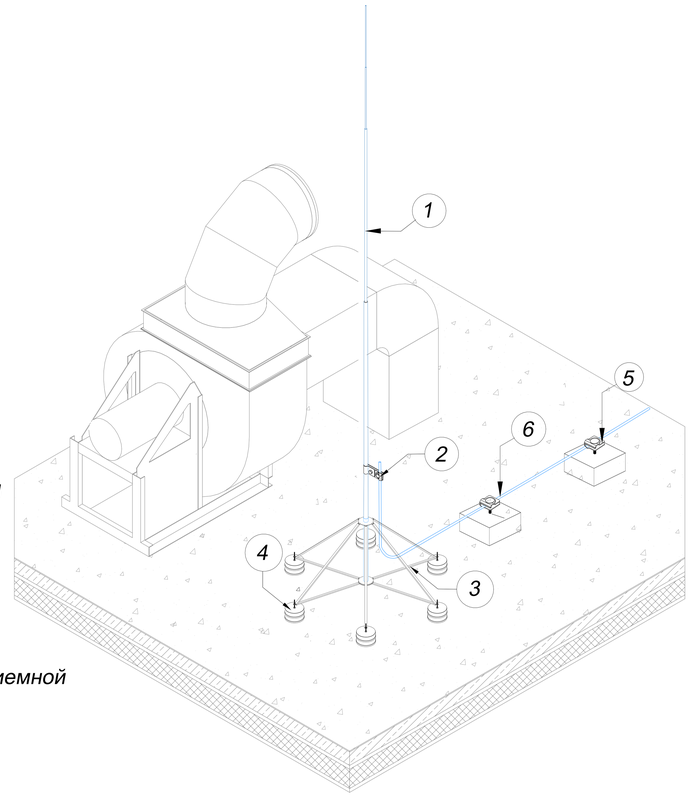

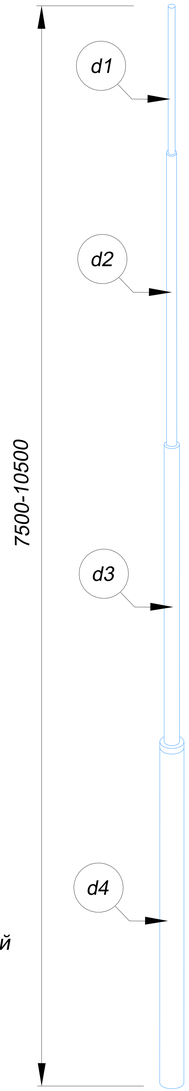

В комплект мачты с креплением на плоскую кровлю входит:

1. Молниеприемная мачта.
2. Соединитель для присоединения проводника Ø6-Ø10 мм. к молниеприемной мачте.
3. Крепление шестинога
4. Бетонное основание

- Применяется для защиты от ударов молнии элементов кровли, а также оборудования или конструкций на зданиях.
- Устанавливается на кровлю на бетонное основание и держится под собственным весом
- Выдерживает максимальную ветровую нагрузку 0,55 кПа (1, 11, 111 и IV ветровые районы) согласно СНиП В. 1.2-2:2006
- Соответствует нормативным стандартам для молниеприемников.

№	Название	Артикул	Высота	Вес
1 2 3 4	Молниеприемная мачта GROMOSTAR с креплением на плоскую, ПВХ, мембрамнную кровлю и соединителем для проводника Ø6-Ø10 мм. из алюминия. Высотой от 11,0 до 15,0 метров	GR130115	11.0 м	428,7 кг
		GR130615	11,5 м	430,4 кг
		GR130125	12,0 м	431,0 кг
		GR130625	12,5 м	433,4 кг
		GR130135	13,0 м	433,7 кг
		GR130145	14,0 м	434,3 кг
		GR130155	15,0 м	434,9 кг
5	Держатель для молниезащиты	GR310605		0,14 кг
6	Круглый проводник пруток Ø8 мм.	GR510085		0,24 кг

№	Название	Артикул	Высота	Вес
1 2 3 4	Молниеприемная мачта GROMOSTAR с креплением на плоскую, ПВХ, мембрамнную кровлю и соединителем для проводника Ø6-Ø10 мм. из горячеоцинкованной стали. Высотой от 11,0 до 15,0 метров	GR130111	11.0 м	471,7 кг
		GR130611	11,5 м	472,4 кг
		GR130121	12,0 м	473,0 кг
		GR130621	12,5 м	474,9 кг
		GR130131	13,0 м	475,7 кг
		GR130141	14,0 м	477,3 кг
		GR130151	15,0 м	478,9 кг
5	Держатель для молниезащиты	GR310601		0,2 кг
6	Круглый проводник пруток Ø8 мм.	GR510081		0,4 кг

№	Название	Артикул	Высота	Вес
1 2 3 4	Молниеприемная мачта GROMOSTAR с креплением на плоскую, ПВХ, мембрамнную кровлю и соединителем для проводника Ø6-Ø10 мм. из нержавеющей стали. Высотой от 11,0 до 15,0 метров	GR130113	11.0 м	471,7 кг
		GR130613	11,5 м	472,4 кг
		GR130123	12,0 м	473,0 кг
		GR130623	12,5 м	474,9 кг
		GR130133	13,0 м	475,7 кг
		GR130143	14,0 м	477,3 кг
		GR130153	15,0 м	478,9 кг
5	Держатель для молниезащиты	GR310603		0,2 кг
6	Круглый проводник пруток Ø8 мм.	GR510083		0,4 кг

№	Название	Артикул	Высота	Вес
1 2 3 4	Молниеприемная мачта GROMOSTAR с креплением на плоскую, ПВХ, мембрамнную кровлю и соединителем для проводника Ø6-Ø10 мм. из окрашенной стали. Высотой от 11,0 до 15,0 метров	GR130114	11.0 м	471,7 кг
		GR130614	11,5 м	472,4 кг
		GR130124	12,0 м	473,0 кг
		GR130624	12,5 м	474,9 кг
		GR130134	13,0 м	475,7 кг
		GR130144	14,0 м	477,3 кг
		GR130154	15,0 м	478,9 кг
5	Держатель для молниезащиты	GR310604		0,2 кг
6	Круглый проводник пруток Ø8 мм.	GR510084		0,4 кг

Подп. и дата | Инв.N дубл. | Взам. инв.N | Подп. и дата | Инв.N подл.

Изм.	Лист	N докум.	Подп.	Дата	Альбом типовых технических решений для устройства молниезащиты и заземления		
Разраб.		Володько М.И.			Система молниезащиты и заземления	Стадия	Лист	Листов
Пров.		Шпак А.А.				РД	14	46
Н. контр.		Шпак А.А.			Молниеприемные мачты от 11,0 до 15,0 метров с креплением на плоскую кровлю	ООО "СтройПлаза" gromostar.ru +7(999)595-44-55	
Утв.		Бродников М.И.					