Молниеприёмная мачта на бетонном основании 7 метров для тросового молниеприёмника

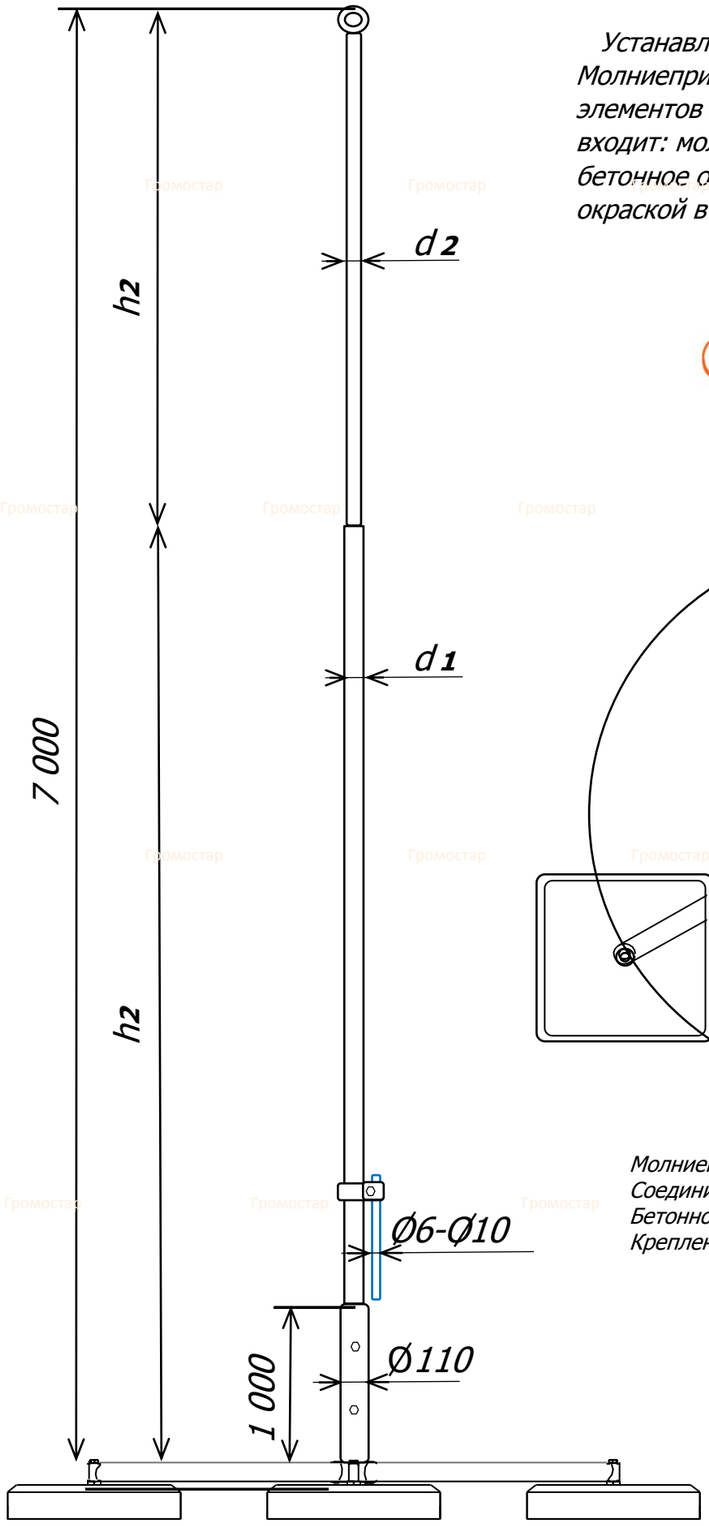

Устанавливается на инверсионные кровли из ПВХ мембраны в случае не допустимости дырявить кровельное полотно. Молниеприёмная мачта на бетонном основании 7 метров для тросового молниеприёмника Громостар предназначен для молниезащиты элементов крыши или устройств, которые, согласно технике безопасности, невозможно присоединить к токоотводам. В комплект входит: молниеприёмная мачта, крепление для тросового молниеприёмника, соединитель мачты и проводника диаметром 6-10 мм., бетонное основание для молниеприёмника. Выпускается из алюминия, оцинкованной, нержавеющей и окрашенной стали с порошковой окраской в стандартные цвета кровельных материалов.

Артикул	Материал	Вес (кг)	h1 /h2 (м/п)	d1 /d2 (мм)
GR 095901	Оцинкованная сталь	205,07	4,0/3,0	89/32
GR 095903	Нержавеющая сталь	194,34	4,0/3,0	90/30
GR 095904	Окрашенная сталь	194,34	4,0/3,0	90/30
GR 095905	Алюминий	190,92	4,0/3,0	90/30

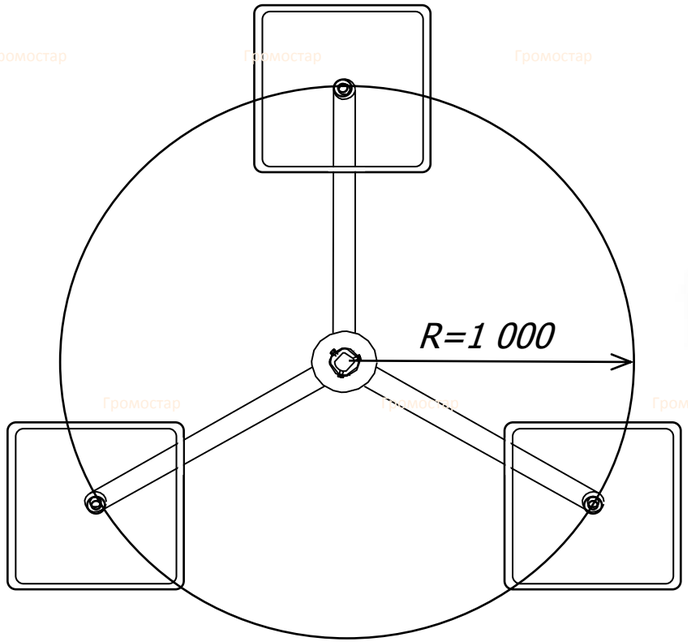

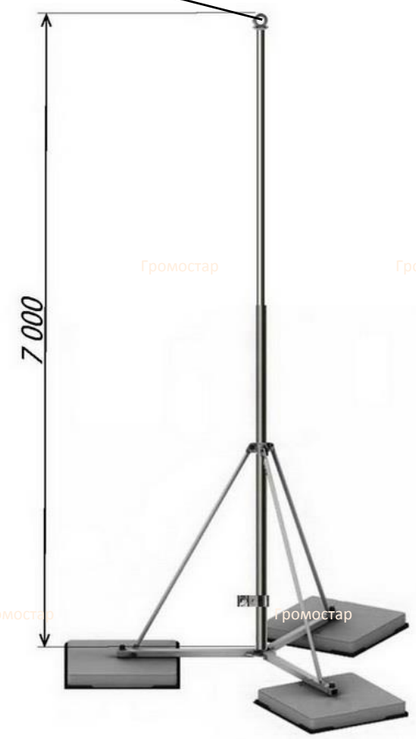

Состав комплекта:
Молниеприёмник Громостар
Соединитель молниеприёмика и проводника
Бетонное основание для молниеприёмника
Крепление для тросового молниеприёмника

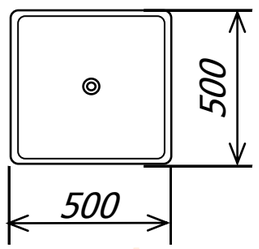

Согласовано

Взам. инв №

Подп. и дата

Инв. №Подл.

Изм.	Кол.	Лист	№ док	Подпи	Дата
ГИП		Зиновьев			
Разраб.					
Проверил					
Утвердил					

Альбом технических решений устройства молниезащиты и заземления

Устройство внешней молниезащиты

стадия	лист	листов
Р	959	

Молниеприёмная мачта на бетонном основании 7 метров для тросового молниеприёмника

gromostar.ru тел. +7 (495) 664-30-15