Схема прокладки проводников по кирпичной и бетонной стене

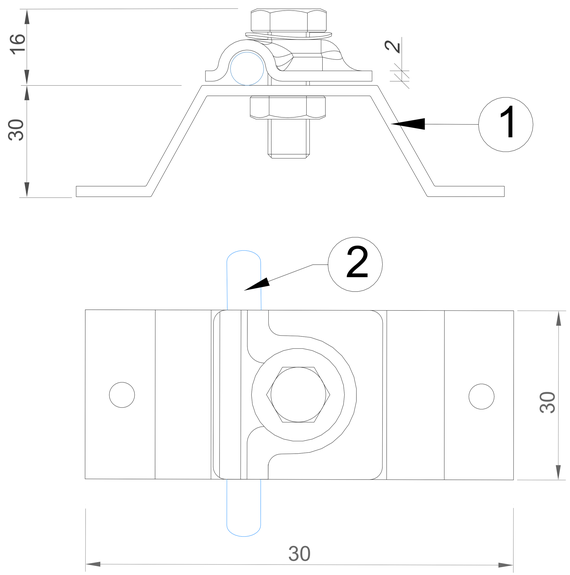

Держатель крепить к кирпичной / бетонной стене с помощью шурупов с пластиковым распорным дюбелем.

Для монтажа дюбеля проделать в стене отверстие ⌀12 мм.

Держатели прокладывать с шагом не более 1 м.

Для круглого проводника Ø6-Ø10 мм.

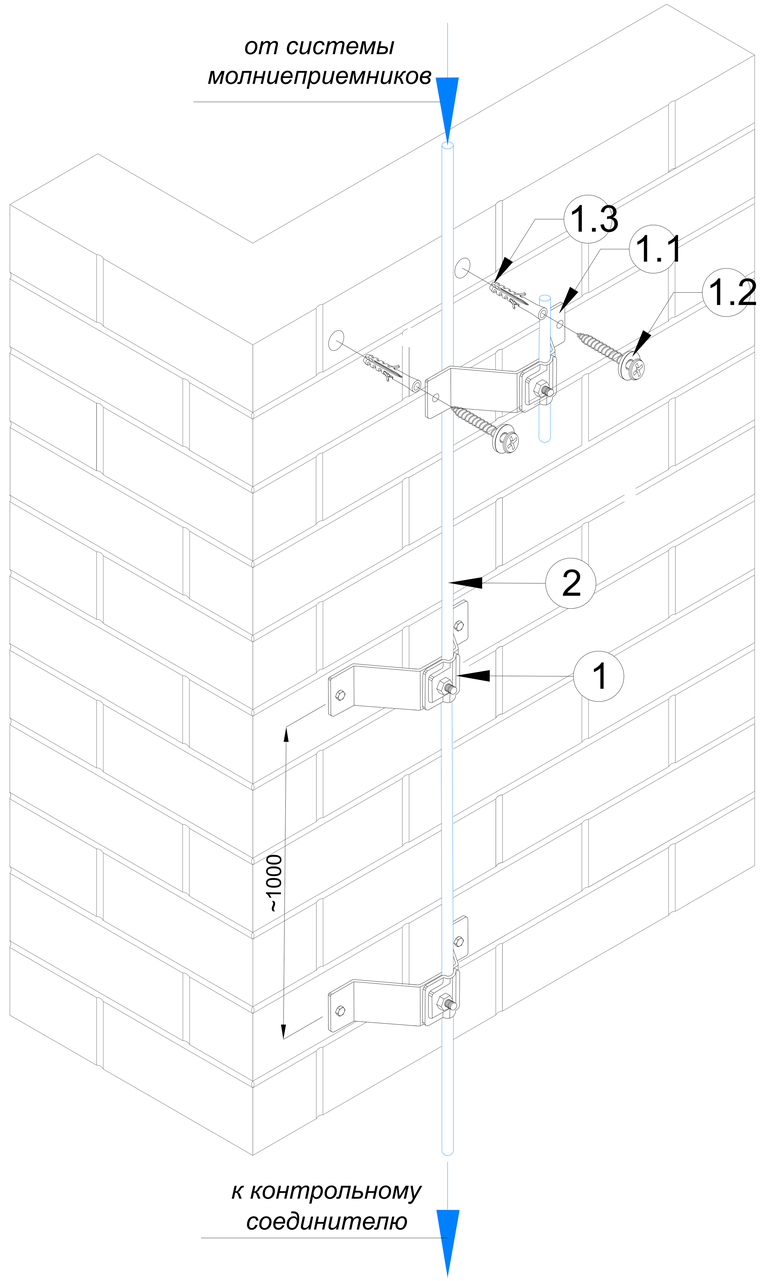

№	Название	Материал	Артикул:	Вес/кг.
1	Держатель фасадный проводника Ø6-Ø12 мм. (негорючий)	Оцинкованная сталь	GR360081	0,160
		Медь	GR360082	0,180
		Нержавеющая сталь	GR360083	0,160
		Окрашенная оцин. сталь	GR360084	0,160
		Алюминий	GR360085	0,100

№	Название	Материал	Артикул:	Вес/кг.
2	Круглый проводник пруток Ø8 мм.	Оцинкованная сталь	GR510081	0,400
		Медь	GR510082	0,430
		Нержавеющая сталь	GR510083	0,410
		Окрашенная оцин. сталь	GR510084	0,400
		Алюминий	GR510085	0,230

Подп. и дата | Инв.N дубл. | Взам. инв.N | Подп. и дата | Инв.N подл.

Изм.	Лист	N докум.	Подп.	Дата			
					Альбом типовых технических решений для устройства молниезащиты и заземления		
Разраб.		Володько М.И.			Система молниезащиты и заземления	Стадия	Лист	Листов
Пров.		Шпак А.А.				РД	1	15
Н. контр.		Шпак А.А.			Схема прокладки проводников по кирпичной и бетонной стене	ООО "СтройПлаза" gromostar.ru +7(999)595-44-55		
Утв.		Бродников М.И.						

Схема прокладки проводников по кирпичной и бетонной стене

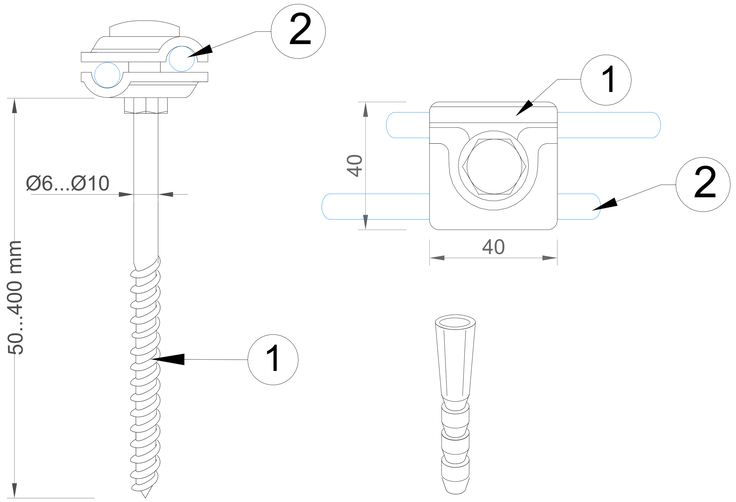

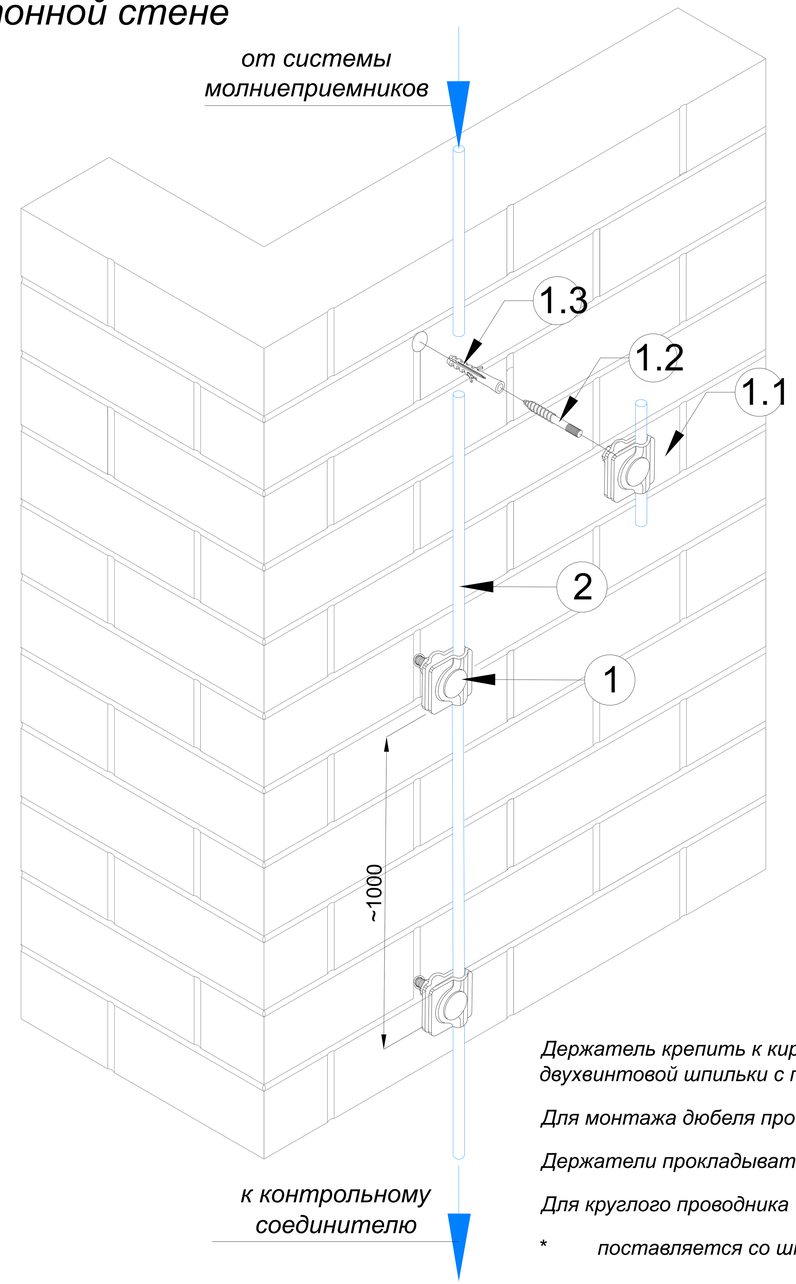

№	Название	Материал	Артикул:	Вес/кг.
1	Фасадный держатель круглого проводника (негорючий) 50мм.	Оцинкованная сталь	GR360121	0,120
		Медь	GR360122	0,130
		Нержавеющая сталь	GR360123	0,120
		Окрашенная оцин. сталь	GR360124	0,120
		Алюминий	GR360125	0,080

№	Название	Материал	Артикул:	Вес/кг.
1	Фасадный держатель круглого проводника (негорючий) 100мм.	Оцинкованная сталь	GR360131	0,150
		Медь	GR360132	0,160
		Нержавеющая сталь	GR360133	0,150
		Окрашенная оцин. сталь	GR360134	0,150
		Алюминий	GR360135	0,100

№	Название	Материал	Артикул:	Вес/кг.
1	Фасадный держатель круглого проводника (негорючий) 150мм.	Оцинкованная сталь	GR360141	0,170
		Медь	GR360142	0,180
		Нержавеющая сталь	GR360143	0,170
		Окрашенная оцин. сталь	GR360144	0,170
		Алюминий	GR360145	0,110

№	Название	Материал	Артикул:	Вес/кг.
1	Фасадный держатель круглого проводника (негорючий) 200мм.	Оцинкованная сталь	GR360151	0,190
		Медь	GR360152	0,200
		Нержавеющая сталь	GR360153	0,190
		Окрашенная оцин. сталь	GR360154	0,190
		Алюминий	GR360155	0,120

Держатель крепить к кирпичной / бетонной стене с помощью двухвинтовой шпильки с пластиковым распорным дюбелем.

Для монтажа дюбеля проделать в стене отверстие ∅12 мм.

Держатели прокладывать с шагом не более 1 м.

Для круглого проводника Ø6-Ø10 мм.

* поставляется со шпилькой и дюбелем в комплекте

Изм.	Лист	N докум.	Подп.	Дата	Альбом типовых технических решений для устройства молниезащиты и заземления		
Разраб.		Володько М.И.			Система молниезащиты и заземления	Стадия	Лист	Листов
Пров.		Шпак А.А.				РД	2	15
Н. контр.		Шпак А.А.			Схема прокладки проводников по кирпичной и бетонной стене	ООО "СтройПлаза" gromostar.ru +7(999)595-44-55		
Утв.		Бродников М.И.						

Подп. и дата | Инв.N дубл. | Взам. инв.N | Подп. и дата | Инв.N подл.

Схема прокладки проводников по кирпичной и бетонной стене

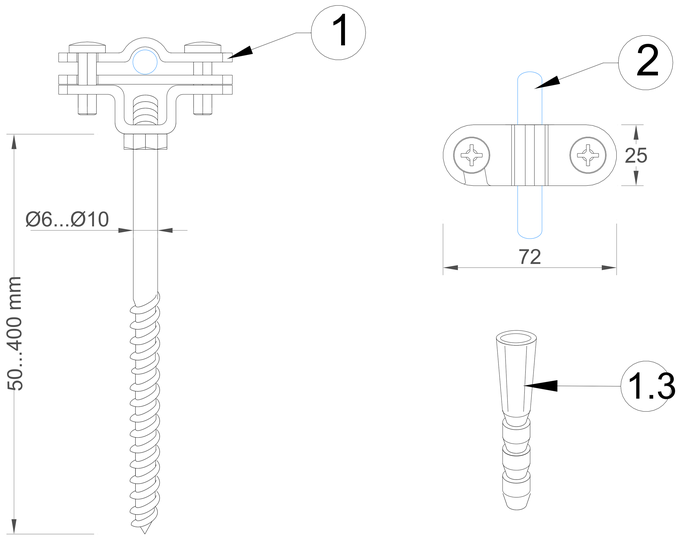

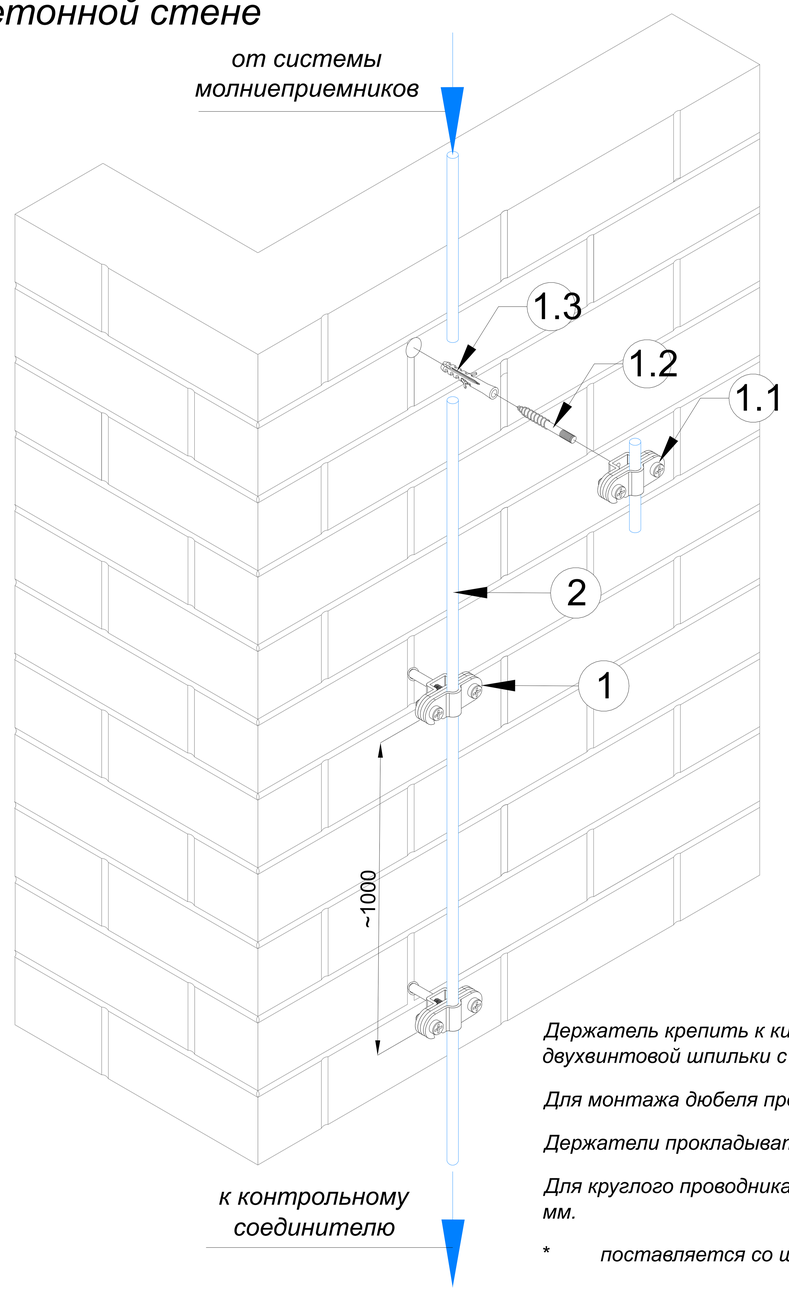

№	Название	Материал	Артикул:	Вес/кг.
1	Фасадный держатель полоса/пруток (негорючий) 50мм.	Оцинкованная сталь	GR360421	0,120
		Медь	GR360422	0,130
		Нержавеющая сталь	GR360423	0,120
		Окрашенная оцин. сталь	GR360424	0,120
		Алюминий	GR360425	0,080

№	Название	Материал	Артикул:	Вес/кг.
1	Фасадный держатель полоса/пруток (негорючий) 100мм.	Оцинкованная сталь	GR360431	0,150
		Медь	GR360432	0,160
		Нержавеющая сталь	GR360433	0,150
		Окрашенная оцин. сталь	GR360434	0,150
		Алюминий	GR360435	0,100

№	Название	Материал	Артикул:	Вес/кг.
1	Фасадный держатель полоса/пруток (негорючий) 150мм.	Оцинкованная сталь	GR360441	0,170
		Медь	GR360442	0,180
		Нержавеющая сталь	GR360443	0,170
		Окрашенная оцин. сталь	GR360444	0,170
		Алюминий	GR360445	0,110

№	Название	Материал	Артикул:	Вес/кг.
1	Фасадный держатель полоса/пруток(негорючий) 200мм.	Оцинкованная сталь	GR360451	0,190
		Медь	GR360452	0,200
		Нержавеющая сталь	GR360453	0,190
		Окрашенная оцин. сталь	GR360454	0,190
		Алюминий	GR360455	0,120

Держатель крепить к кирпичной / бетонной стене с помощью двухвинтовой шпильки с пластиковым распорным дюбелем.

Для монтажа дюбеля проделать в стене отверстие ⌀12 мм.

Держатели прокладывать с шагом не более 1 м.

Для круглого проводника Ø6-Ø10 мм. и плоского проводника 25-50 мм.

* поставляется со шпилькой и дюбелем в комплекте

Изм.	Лист	N докум.	Подп.	Дата
Разраб.		Володько М.И.		
Пров.		Шпак А.А.		
Н. контр.		Шпак А.А.		
Утв.		Бродников М.И.		

Альбом типовых технических решений для устройства молниезащиты и заземления

Система молниезащиты и заземления

Стадия	Лист	Листов
РД	3	15

Схема прокладки проводников по кирпичной и бетонной стене

ООО "СтройПлаза"
gromostar.ru
+7(999)595-44-55

Подп. и дата | Инв.N дубл. | Взам. инв.N | Подп. и дата | Инв.N подл.

Схема прокладки круглого проводника в штробе

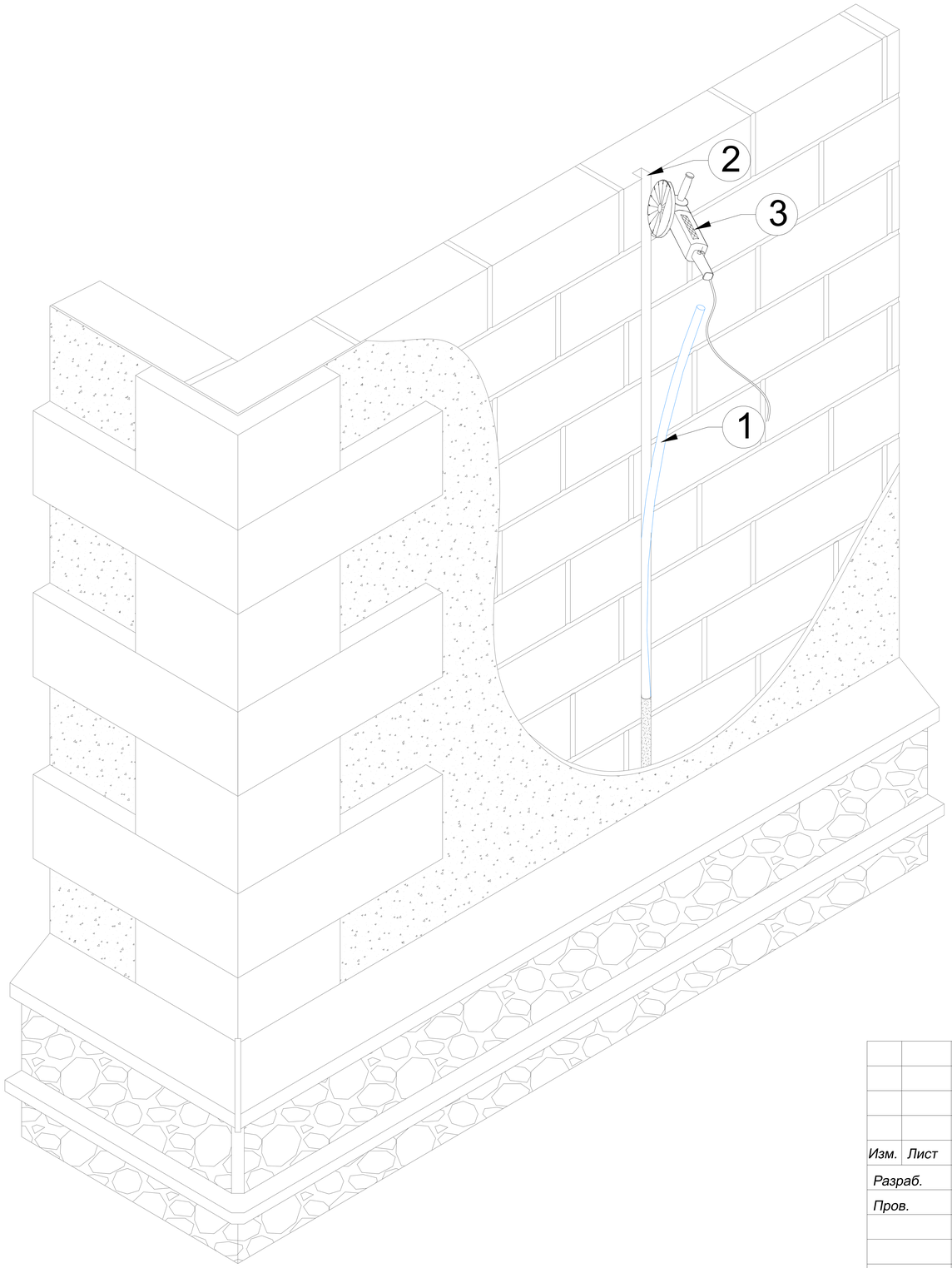

№	Название	Материал	Артикул:	Вес/кг.
1	Круглый проводник пруток Ø8 мм.	Оцинкованная сталь	GR510081	0,400
		Медь	GR510082	0,430
		Нержавеющая сталь	GR510083	0,410
		Окрашенная оцин. сталь	GR510084	0,400
		Алюминий	GR510085	0,230

Для устройства проводника в штробе, предварительно проштробить места для устройства проводника с помощью штробореза. Размер штробы 10х15 мм.

После выполнения штробы, поместить в штробу проводник и заделать все отверстия раствором для штукатурки.

Места выхода проводника из бетона защитить на длину 30 см с помощью антикоррозийной ленты.

Подп. и дата | Инв.N дубл. | Взам. инв.N | Подп. и дата | Инв.N подл.

Изм.	Лист	N докум.	Подп.	Дата
Разраб.		Володько М.И.		
Пров.		Шпак А.А.		
Н. контр.		Шпак А.А.		
Утв.		Бродников М.И.		

Альбом типовых технических решений для устройства молниезащиты и заземления

Система молниезащиты и заземления

Стадия	Лист	Листов
РД	4	15

Схема прокладки круглого проводника в штробе

ООО "СтройПлаза"
gromostar.ru
+7(999)595-44-55

Схема прокладки проводников по фасаду из дерева

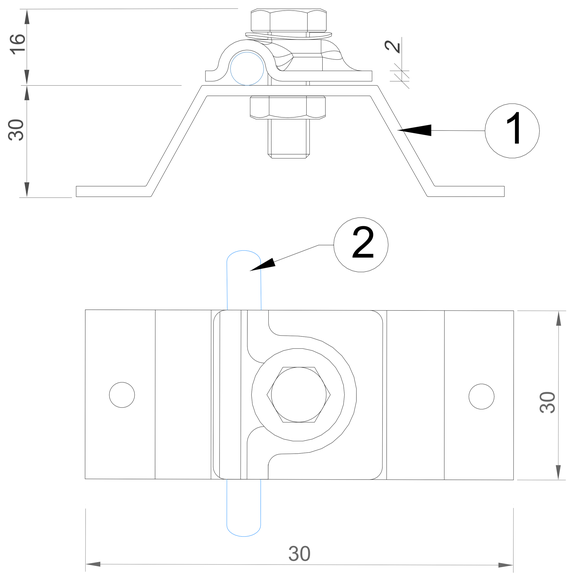

Держатель крепить к кирпичной / бетонной стене с помощью шурупов с пластиковым распорным дюбелем.

Для монтажа дюбеля проделать в стене отверстие ∅12 мм.

Держатели прокладывать с шагом не более 1 м.

Для круглого проводника Ø6-Ø10 мм.

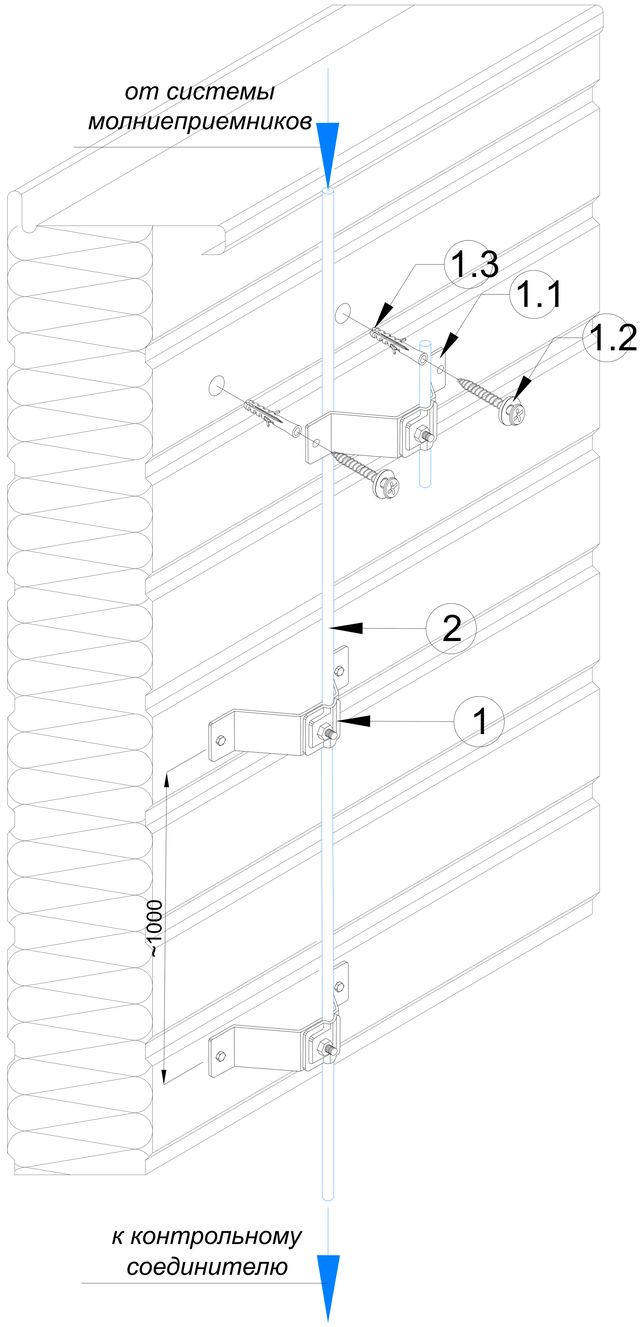

№	Название	Материал	Артикул:	Вес/кг.
1	Держатель фасадный проводника Ø6-Ø12 мм. (негорючий)	Оцинкованная сталь	GR360081	0,160
		Медь	GR360082	0,180
		Нержавеющая сталь	GR360083	0,160
		Окрашенная оцин. сталь	GR360084	0,160
		Алюминий	GR360085	0,100

№	Название	Материал	Артикул:	Вес/кг.
2	Круглый проводник пруток Ø8 мм.	Оцинкованная сталь	GR510081	0,400
		Медь	GR510082	0,430
		Нержавеющая сталь	GR510083	0,410
		Окрашенная оцин. сталь	GR510084	0,400
		Алюминий	GR510085	0,230

Подп. и дата

Инв.N дубл.

Взам. инв.N

Подп. и дата

Инв.N подл.

Изм.	Лист	N докум.	Подп.	Дата
Разраб.		Володько М.И.		
Пров.		Шпак А.А.		
Н. контр.		Шпак А.А.		
Утв.		Бродников М.И.		

Альбом типовых технических решений для устройства молниезащиты и заземления

Система молниезащиты и заземления

Стадия	Лист	Листов
РД	5	15

Схема прокладки проводников по фасаду из дерева

ООО "СтройПлаза"
gromostar.ru
+7(999)595-44-55

Схема прокладки проводников по фасаду из дерева

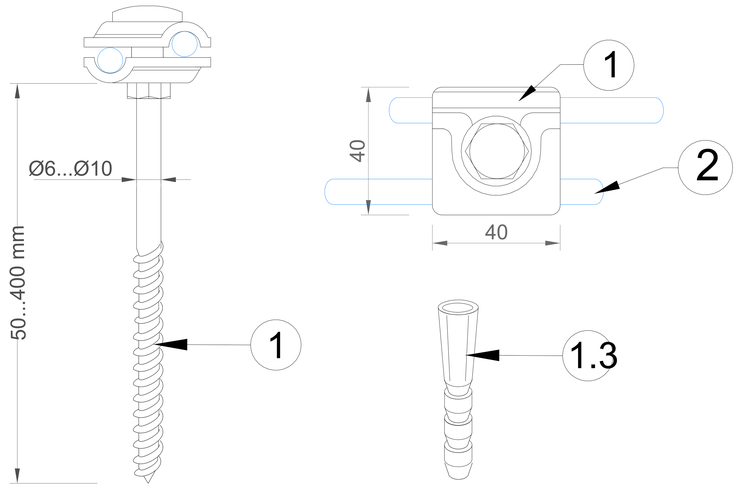

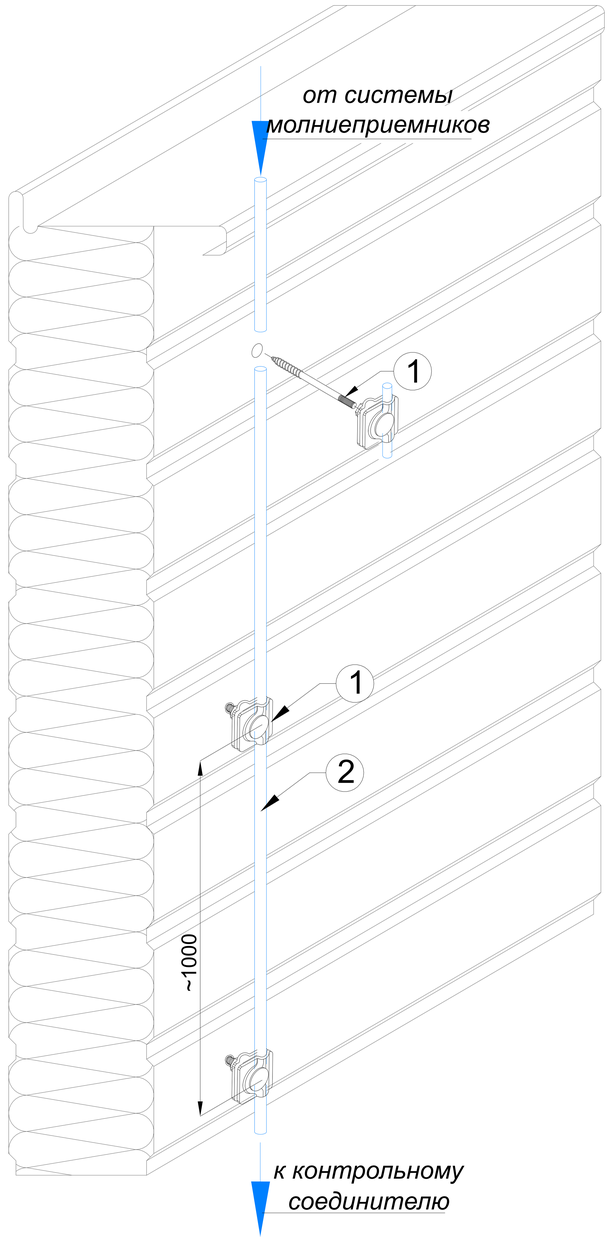

№	Название	Материал	Артикул:	Вес/кг.
1	Фасадный держатель круглого проводника (негорючий) 50мм.	Оцинкованная сталь	GR360121	0,120
		Медь	GR360122	0,130
		Нержавеющая сталь	GR360123	0,120
		Окрашенная оцин. сталь	GR360124	0,120
		Алюминий	GR360125	0,080

№	Название	Материал	Артикул:	Вес/кг.
1	Фасадный держатель круглого проводника (негорючий) 100мм.	Оцинкованная сталь	GR360131	0,150
		Медь	GR360132	0,160
		Нержавеющая сталь	GR360133	0,150
		Окрашенная оцин. сталь	GR360134	0,150
		Алюминий	GR360135	0,100

№	Название	Материал	Артикул:	Вес/кг.
1	Фасадный держатель круглого проводника (негорючий) 150мм.	Оцинкованная сталь	GR360141	0,170
		Медь	GR360142	0,180
		Нержавеющая сталь	GR360143	0,170
		Окрашенная оцин. сталь	GR360144	0,170
		Алюминий	GR360145	0,110

№	Название	Материал	Артикул:	Вес/кг.
1	Фасадный держатель круглого проводника (негорючий) 200мм.	Оцинкованная сталь	GR360151	0,190
		Медь	GR360152	0,200
		Нержавеющая сталь	GR360153	0,190
		Окрашенная оцин. сталь	GR360154	0,190
		Алюминий	GR360155	0,120

Держатель крепить к кирпичной / бетонной стене с помощью двухвинтовой шпильки с пластиковым распорным дюбелем.

Для монтажа дюбеля проделать в стене отверстие ∅12 мм.

Держатели прокладывать с шагом не более 1 м.

Для круглого проводника Ø6-Ø10 мм.

* поставляется со шпилькой и дюбелем в комплекте

Подп. и дата | Инв.N дубл. | Взам. инв.N | Подп. и дата | Инв.N подл.

Изм.	Лист	N докум.	Подп.	Дата
Разраб.		Володько М.И.		
Пров.		Шпак А.А.		
Н. контр.		Шпак А.А.		
Утв.		Бродников М.И.		

Альбом типовых технических решений для устройства молниезащиты и заземления

Система молниезащиты и заземления

Стадия	Лист	Листов
РД	6	15

Схема прокладки проводников по фасаду из дерева

ООО "СтройПлаза"
gromostar.ru
+7(999)595-44-55

Схема прокладки проводников по фасаду из дерева

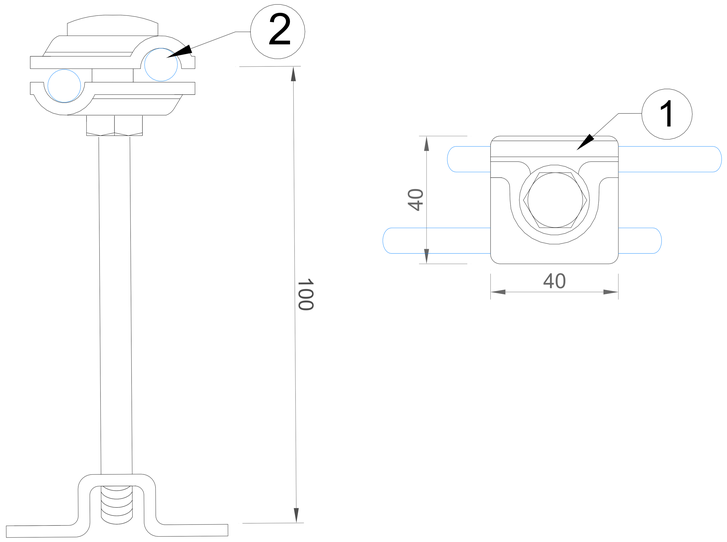

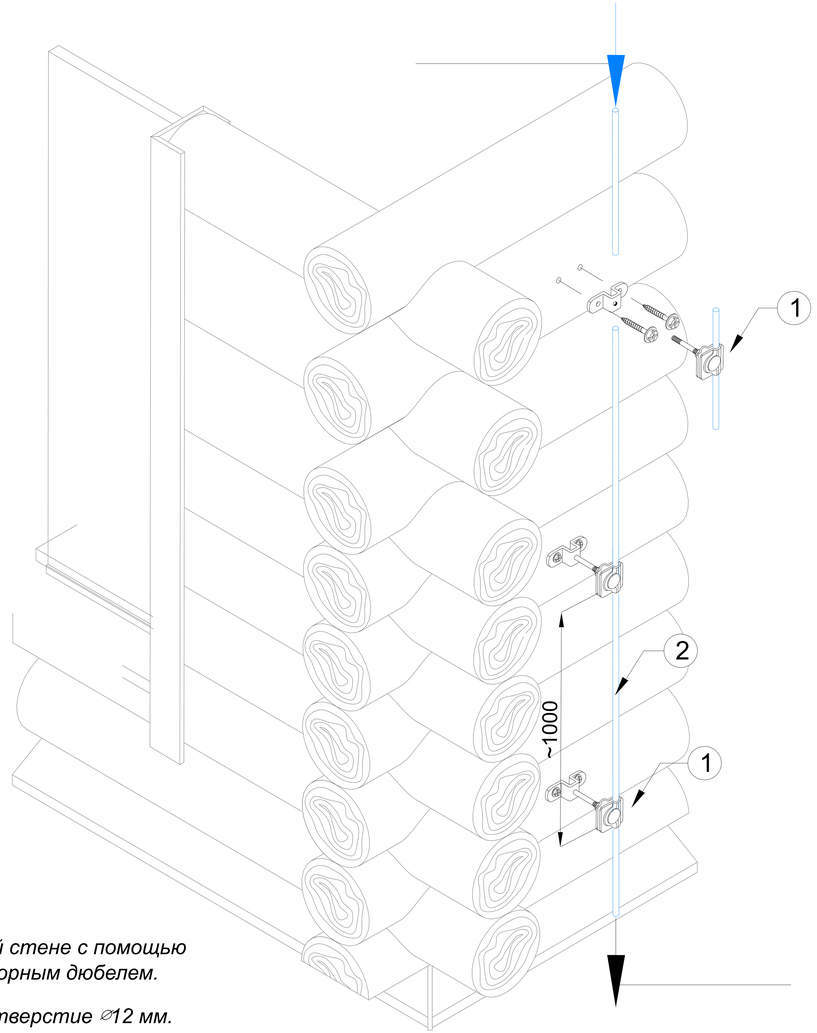

№	Название	Материал	Артикул:	Вес/кг.
1	Фасадный держатель круглого проводника (негорючий) 50мм.	Оцинкованная сталь	GR360221	0,120
		Медь	GR360222	0,130
		Нержавеющая сталь	GR360223	0,120
		Окрашенная оцин. сталь	GR360224	0,120
		Алюминий	GR360225	0,080

№	Название	Материал		Вес/кг.
1	Фасадный держатель круглого проводника (негорючий) 100мм.	Оцинкованная сталь	GR360231	0,150
		Медь	GR360232	0,160
		Нержавеющая сталь	GR360233	0,150
		Окрашенная оцин. сталь	GR360234	0,150
		Алюминий	GR360235	0,100

№	Название	Материал	Артикул:	Вес/кг.
1	Фасадный держатель круглого проводника (негорючий) 150мм.	Оцинкованная сталь	GR360241	0,170
		Медь	GR360242	0,180
		Нержавеющая сталь	GR360243	0,170
		Окрашенная оцин. сталь	GR360244	0,170
		Алюминий	GR360245	0,110

№	Название	Материал	Артикул:	Вес/кг.
1	Фасадный держатель круглого проводника (негорючий) 200мм.	Оцинкованная сталь	GR360251	0,190
		Медь	GR360252	0,200
		Нержавеющая сталь	GR360253	0,190
		Окрашенная оцин. сталь	GR360254	0,190
		Алюминий	GR360255	0,120

Держатель крепить к кирпичной / бетонной стене с помощью двухвинтовой шпильки с пластиковым распорным дюбелем.

Для монтажа дюбеля проделать в стене отверстие ∅12 мм.

Держатели прокладывать с шагом не более 1 м.

Для круглого проводника Ø6-Ø10 мм.

* поставляется со шпилькой и дюбелем в комплекте

Подп. и дата | Инв.N дубл. | Взам. инв.N | Подп. и дата | Инв.N подл.

Изм.	Лист	N докум.	Подп.	Дата	Альбом типовых технических решений для устройства молниезащиты и заземления		
Разраб.		Володько М.И.			Система молниезащиты и заземления	Стадия	Лист	Листов
Пров.		Шпак А.А.				РД	7	15
					Схема прокладки проводников по фасаду из дерева	ООО "СтройПлаза" gromostar.ru +7(999)595-44-55	
Н. контр.		Шпак А.А.					
Утв.		Бродников М.И.					

Схема прокладки проводников по остеклянному фасаду

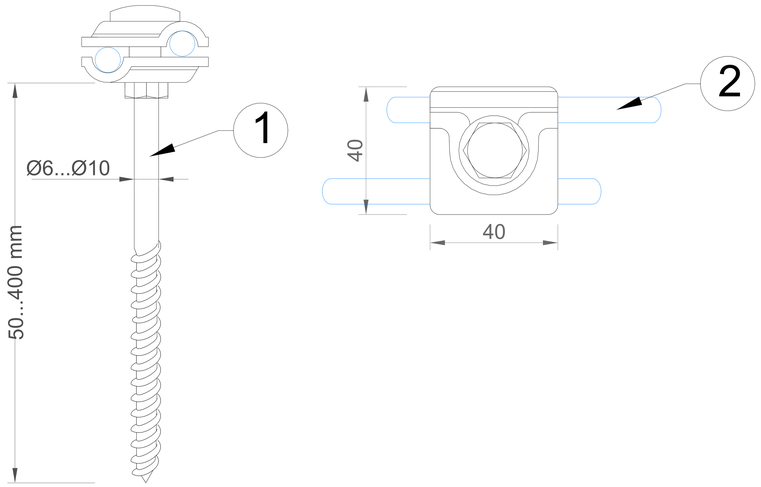

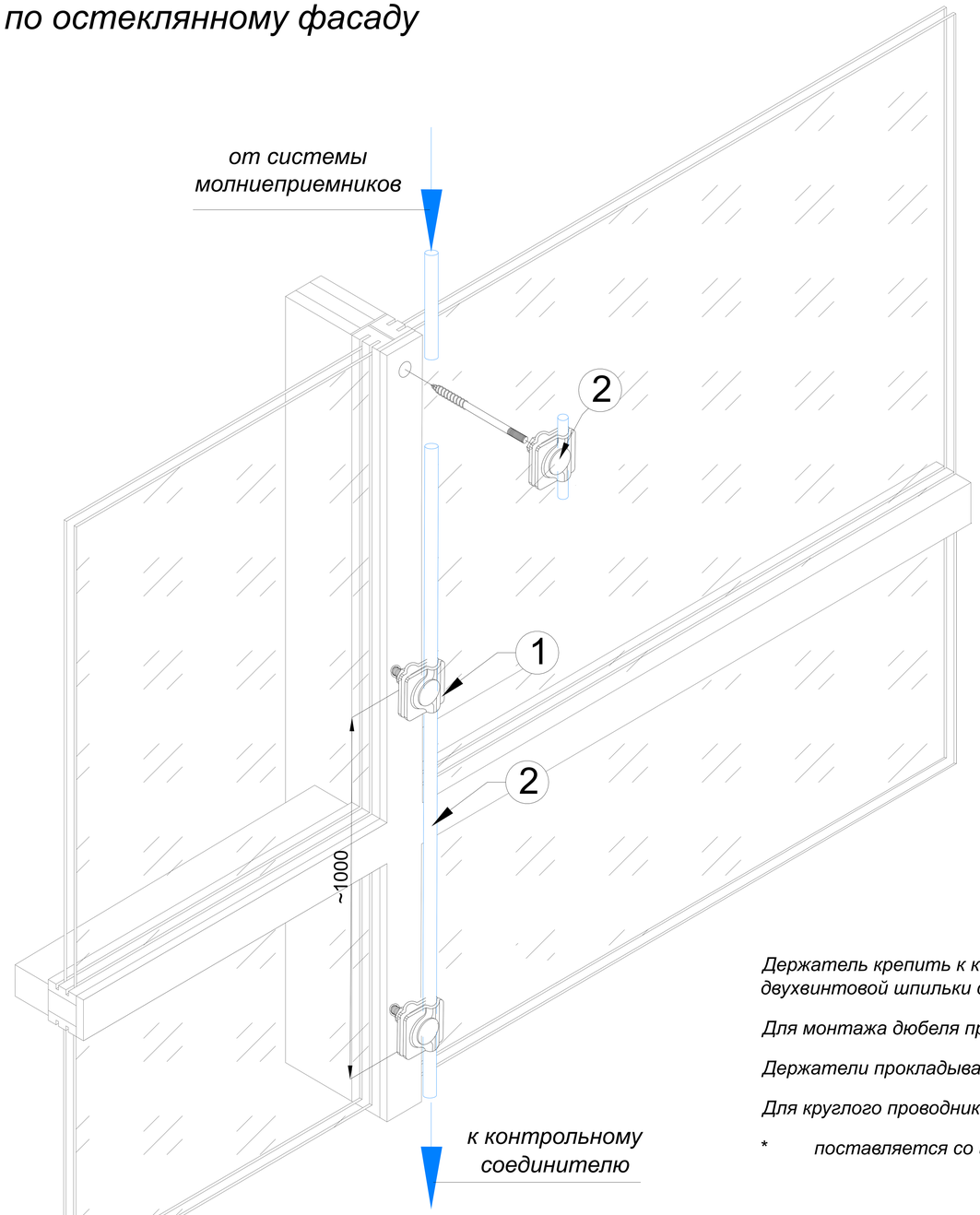

№	Название	Материал	Артикул:	Вес/кг.
1	Фасадный держатель круглого проводника (негорючий) 50мм.	Оцинкованная сталь	GR360121	0,120
		Медь	GR360122	0,130
		Нержавеющая сталь	GR360123	0,120
		Окрашенная оцин. сталь	GR360124	0,120
		Алюминий	GR360125	0,080

№	Название	Материал	Артикул:	Вес/кг.
1	Фасадный держатель круглого проводника (негорючий) 100мм.	Оцинкованная сталь	GR360131	0,150
		Медь	GR360132	0,160
		Нержавеющая сталь	GR360133	0,150
		Окрашенная оцин. сталь	GR360134	0,150
		Алюминий	GR360135	0,100

№	Название	Материал	Артикул:	Вес/кг.
1	Фасадный держатель круглого проводника (негорючий) 150мм.	Оцинкованная сталь	GR360141	0,170
		Медь	GR360142	0,180
		Нержавеющая сталь	GR360143	0,170
		Окрашенная оцин. сталь	GR360144	0,170
		Алюминий	GR360145	0,110

№	Название	Материал	Артикул:	Вес/кг.
1	Фасадный держатель круглого проводника (негорючий) 200мм.	Оцинкованная сталь	GR360151	0,190
		Медь	GR360152	0,200
		Нержавеющая сталь	GR360153	0,190
		Окрашенная оцин. сталь	GR360154	0,190
		Алюминий	GR360155	0,120

Держатель крепить к кирпичной / бетонной стене с помощью двухвинтовой шпильки с пластиковым распорным дюбелем.

Для монтажа дюбеля проделать в стене отверстие ∅12 мм.

Держатели прокладывать с шагом не более 1 м.

Для круглого проводника Ø6-Ø10 мм.

* поставляется со шпилькой и дюбелем в комплекте

Подп. и дата | Инв.N дубл. | Взам. инв.N | Подп. и дата | Инв.N подл.

Изм.	Лист	N докум.	Подп.	Дата
Разраб.		Володько М.И.		
Пров.		Шпак А.А.		
Н. контр.		Шпак А.А.		
Утв.		Бродников М.И.		

Альбом типовых технических решений для устройства молниезащиты и заземления

Система молниезащиты и заземления

Стадия	Лист	Листов
РД	8	15

Схема прокладки проводников по остекленному фасаду

ООО "СтройПлаза"
gromostar.ru
+7(999)595-44-55

Схема прокладки проводников по кирпичной стене с утепления

№	Название	Материал	Артикул:	Вес/кг.
1	Фасадный держатель круглого проводника (негорючий) 50мм.	Оцинкованная сталь	GR360121	0,120
		Медь	GR360122	0,130
		Нержавеющая сталь	GR360123	0,120
		Окрашенная оцин. сталь	GR360124	0,120
		Алюминий	GR360125	0,080

№	Название	Материал	Артикул:	Вес/кг.
1	Фасадный держатель круглого проводника (негорючий) 100мм.	Оцинкованная сталь	GR360131	0,150
		Медь	GR360132	0,160
		Нержавеющая сталь	GR360133	0,150
		Окрашенная оцин. сталь	GR360134	0,150
		Алюминий	GR360135	0,100

№	Название	Материал	Артикул:	Вес/кг.
1	Фасадный держатель круглого проводника (негорючий) 150мм.	Оцинкованная сталь	GR360141	0,170
		Медь	GR360142	0,180
		Нержавеющая сталь	GR360143	0,170
		Окрашенная оцин. сталь	GR360144	0,170
		Алюминий	GR360145	0,110

№	Название	Материал	Артикул:	Вес/кг.
1	Фасадный держатель круглого проводника (негорючий) 200мм.	Оцинкованная сталь	GR360151	0,190
		Медь	GR360152	0,200
		Нержавеющая сталь	GR360153	0,190
		Окрашенная оцин. сталь	GR360154	0,190
		Алюминий	GR360155	0,120

№	Название	Материал	Артикул:	Вес/кг.
1	Фасадный держатель круглого проводника (негорючий) 250мм.	Оцинкованная сталь	GR360161	0,210
		Медь	GR360162	0,230
		Нержавеющая сталь	GR360163	0,210
		Окрашенная оцин. сталь	GR360164	0,210
		Алюминий	GR360165	0,140

№	Название	Материал	Артикул:	Вес/кг.
1	Фасадный держатель круглого проводника (негорючий) 300мм.	Оцинкованная сталь	GR360171	0,230
		Медь	GR360172	0,250
		Нержавеющая сталь	GR360173	0,230
		Окрашенная оцин. сталь	GR360174	0,230
		Алюминий	GR360175	0,160

№	Название	Материал	Артикул:	Вес/кг.
1	Фасадный держатель круглого проводника (негорючий) 400мм.	Оцинкованная сталь	GR360181	0,250
		Медь	GR360182	0,270
		Нержавеющая сталь	GR360183	0,250
		Окрашенная оцин. сталь	GR360184	0,250
		Алюминий	GR360185	0,180

№	Название	Материал	Артикул:	Вес/кг.
1	Фасадный держатель круглого проводника (негорючий) 500мм.	Оцинкованная сталь	GR360191	0,270
		Медь	GR360192	0,290
		Нержавеющая сталь	GR360193	0,270
		Окрашенная оцин. сталь	GR360194	0,270
		Алюминий	GR360195	0,200

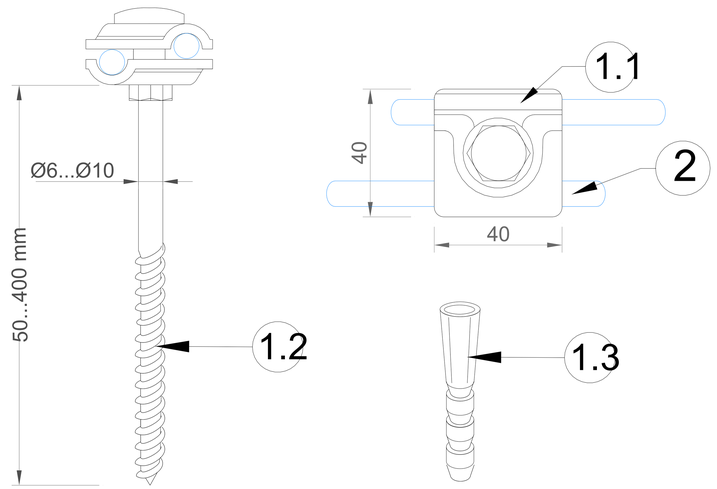

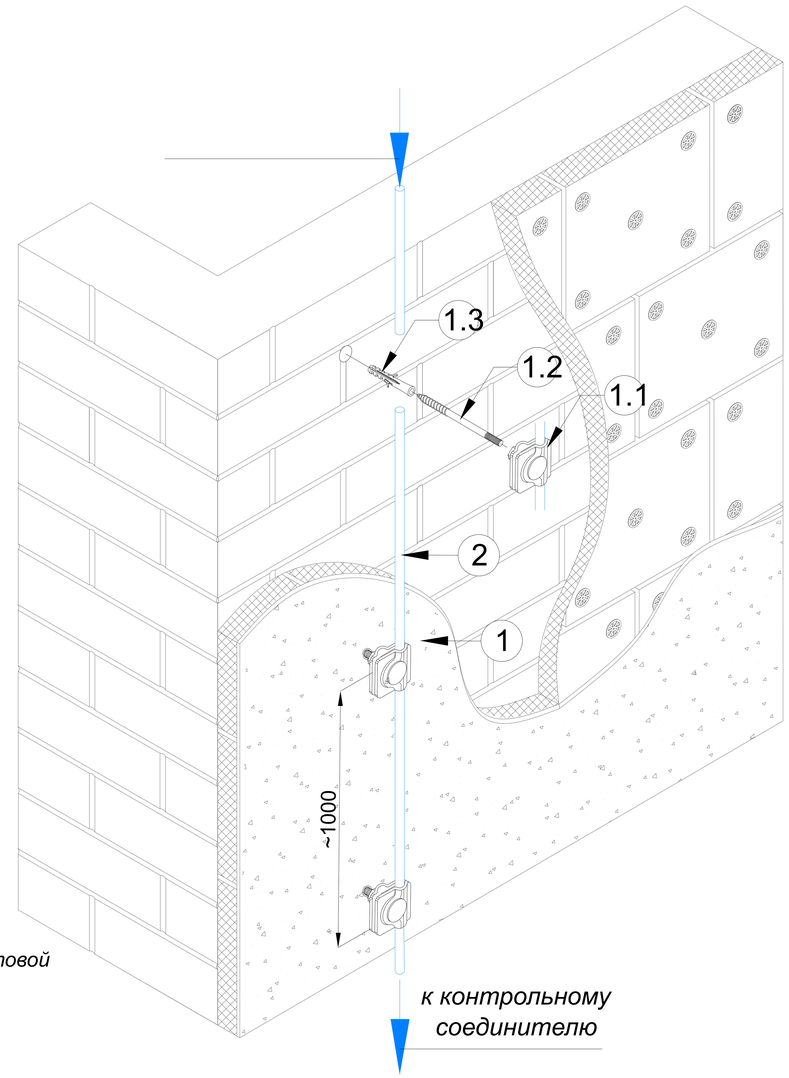

Держатель крепить к кирпичной / бетонной стене с помощью двухвинтовой шпильки с пластиковым распорным дюбелем.

Для монтажа дюбеля проделать в стене отверстие ⌀12 мм.

Держатели прокладывать с шагом не более 1 м.

Для круглого проводника Ø6-Ø10 мм.

* *поставляется со шпилькой и дюбелем в комплекте*

Изм.	Лист	N докум.	Подп.	Дата
Разраб.		Володько М.И.		
Пров.		Шпак А.А.		
Н. контр.		Шпак А.А.		
Утв.		Бродников М.И.		

Альбом типовых технических решений для устройства молниезащиты и заземления

Система молниезащиты и заземления

Стадия	Лист	Листов
РД	9	15

Схема прокладки проводников по кирпичной стене с утепления

ООО "СтройПлаза"
gromostar.ru
+7(999)595-44-55

Подп. и дата | Инв.N дубл. | Взам. инв.N | Подп. и дата | Инв.N подл.

Схема прокладки проводников по кирпичной стене с утепления

№	Название	Материал	Артикул:	Вес/кг.
1	Фасадный держатель полоса/пруток (негорючий) 50мм.	Оцинкованная сталь	GR360421	0,120
		Медь	GR360422	0,130
		Нержавеющая сталь	GR360423	0,120
		Окрашенная оцин. сталь	GR360424	0,120
		Алюминий	GR360425	0,080

№	Название	Материал	Артикул:	Вес/кг.
1	Фасадный держатель полоса/пруток (негорючий) 100мм.	Оцинкованная сталь	GR360431	0,150
		Медь	GR360432	0,160
		Нержавеющая сталь	GR360433	0,150
		Окрашенная оцин. сталь	GR360434	0,150
		Алюминий	GR360435	0,100

№	Название	Материал	Артикул:	Вес/кг.
1	Фасадный держатель полоса/пруток (негорючий) 150мм.	Оцинкованная сталь	GR360441	0,170
		Медь	GR360442	0,180
		Нержавеющая сталь	GR360443	0,170
		Окрашенная оцин. сталь	GR360444	0,170
		Алюминий	GR360445	0,110

№	Название	Материал	Артикул:	Вес/кг.
1	Фасадный держатель полоса/пруток(негорючий) 200мм.	Оцинкованная сталь	GR360451	0,190
		Медь	GR360452	0,200
		Нержавеющая сталь	GR360453	0,190
		Окрашенная оцин. сталь	GR360454	0,190
		Алюминий	GR360455	0,120

№	Название	Материал	Артикул:	Вес/кг.
1	Фасадный держатель полоса/пруток (негорючий) 250мм.	Оцинкованная сталь	GR360461	0,210
		Медь	GR360462	0,230
		Нержавеющая сталь	GR360463	0,210
		Окрашенная оцин. сталь	GR360464	0,210
		Алюминий	GR360465	0,140

№	Название	Материал	Артикул:	Вес/кг.
1	Фасадный держатель полоса/пруток (негорючий) 300мм.	Оцинкованная сталь	GR360471	0,230
		Медь	GR360472	0,250
		Нержавеющая сталь	GR360473	0,230
		Окрашенная оцин. сталь	GR360474	0,230
		Алюминий	GR360475	0,160

№	Название	Материал	Артикул:	Вес/кг.
1	Фасадный держатель полоса/пруток (негорючий) 400мм.	Оцинкованная сталь	GR360481	0,250
		Медь	GR360482	0,270
		Нержавеющая сталь	GR360483	0,250
		Окрашенная оцин. сталь	GR360484	0,250
		Алюминий	GR360485	0,180

№	Название	Материал	Артикул:	Вес/кг.
1	Фасадный держатель полоса/пруток (негорючий) 500мм.	Оцинкованная сталь	GR360491	0,270
		Медь	GR360492	0,290
		Нержавеющая сталь	GR360493	0,270
		Окрашенная оцин. сталь	GR360494	0,270
		Алюминий	GR360495	0,200

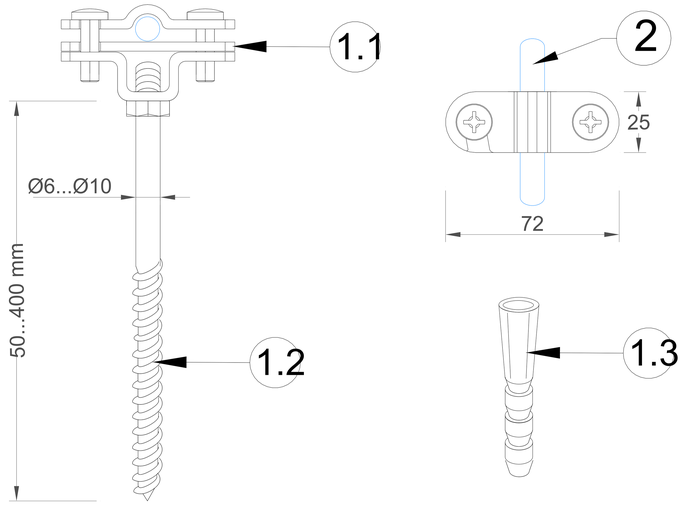

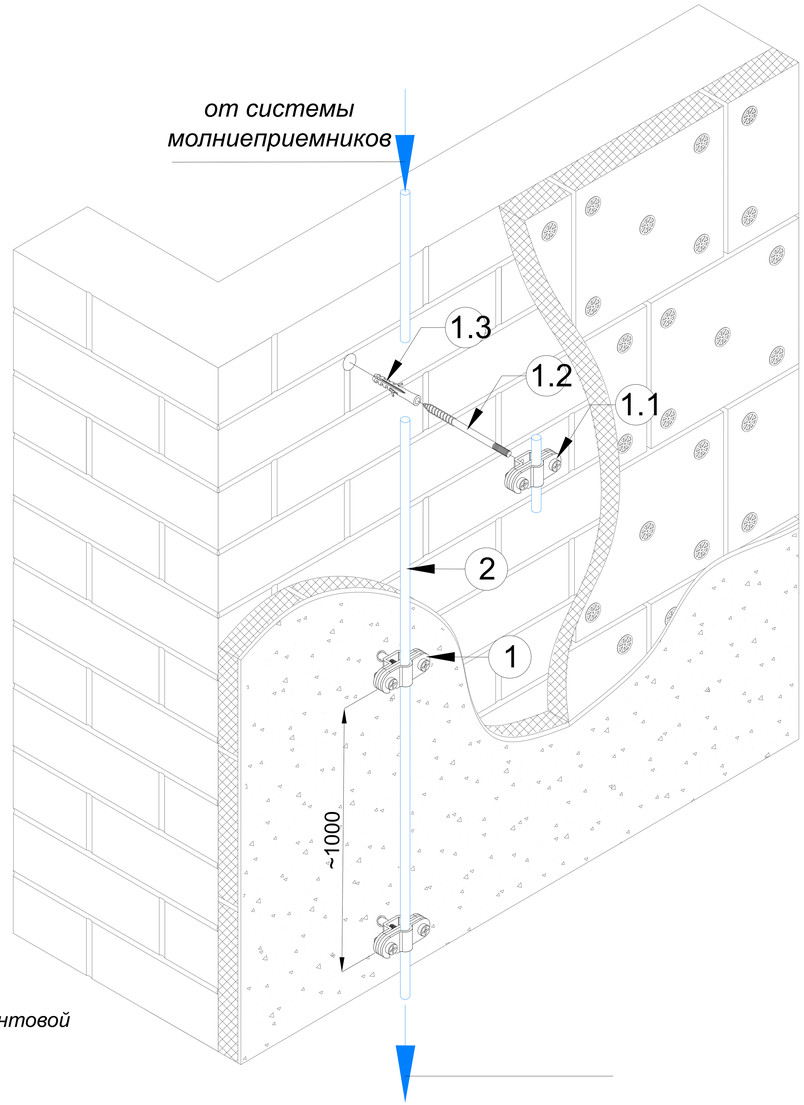

Держатель крепить к кирпичной / бетонной стене с помощью двухвинтовой шпильки с пластиковым распорным дюбелем.

Для монтажа дюбеля проделать в стене отверстие ∅12 мм.

Держатели прокладывать с шагом не более 1 м.

Для круглого проводника Ø6-Ø10 мм. и плоского проводника 25-50 мм.

* поставляется со шпилькой и дюбелем в комплекте

Изм.	Лист	N докум.	Подп.	Дата
Разраб.		Володько М.И.		
Пров.		Шпак А.А.		
Н. контр.		Шпак А.А.		
Утв.		Бродников М.И.		

Альбом типовых технических решений для устройства молниезащиты и заземления

Система молниезащиты и заземления

Стадия	Лист	Листов
РД	10	15

Схема прокладки проводников по кирпичной стене с утепления

ООО "СтройПлаза"
gromostar.ru
+7(999)595-44-55

Подп. и дата | Инв.N дубл. | Взам. инв.N | Подп. и дата | Инв.N подл.

Схема прокладки проводников по кирпичной стене с утепления

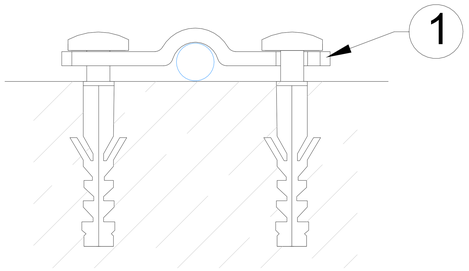

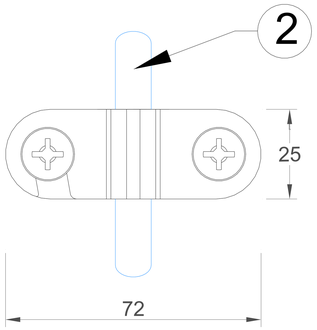

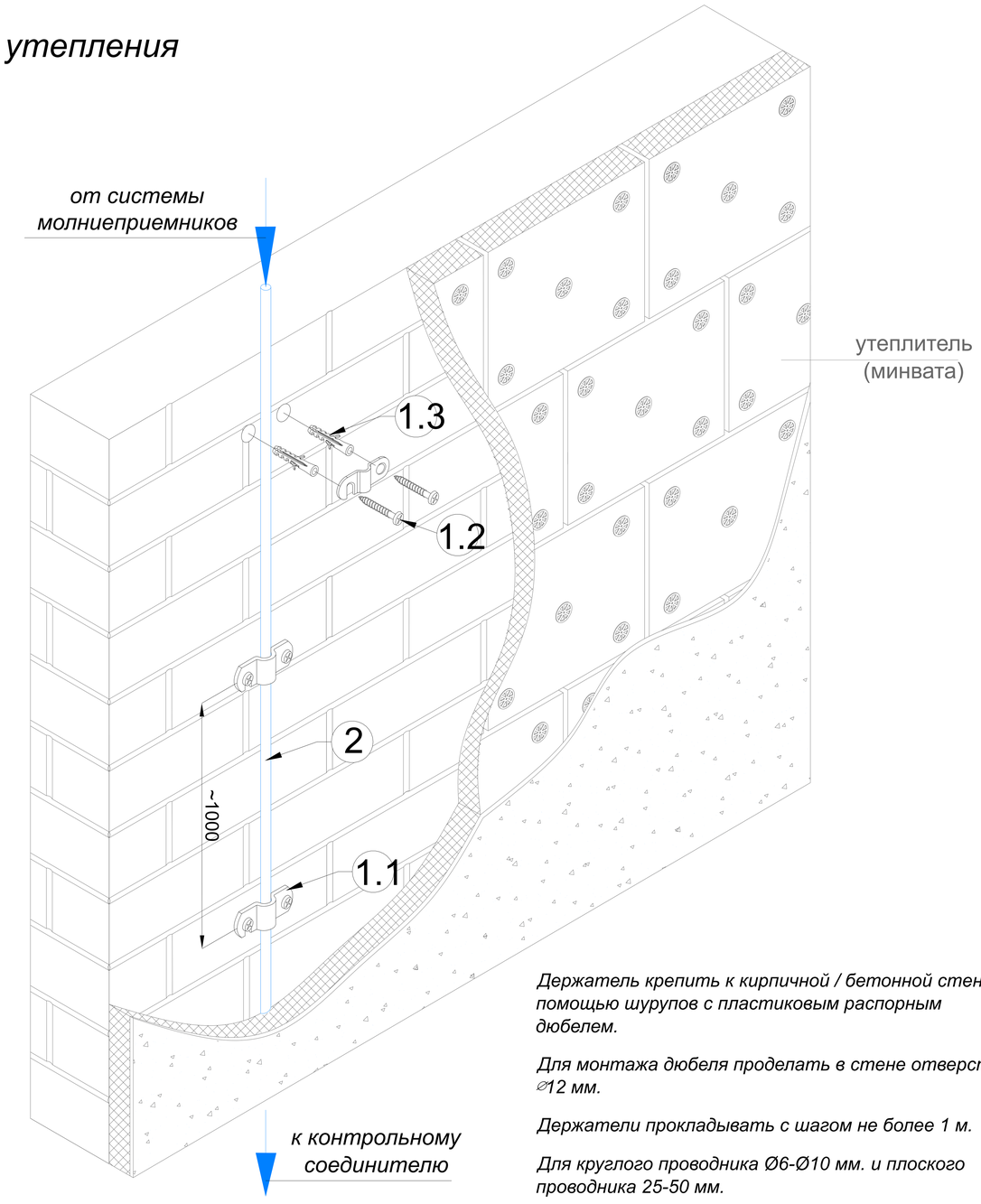

Держатель крепить к кирпичной / бетонной стене с помощью шурупов с пластиковым распорным дюбелем.

Для монтажа дюбеля проделать в стене отверстие ∅12 мм.

Держатели прокладывать с шагом не более 1 м.

Для круглого проводника Ø6-Ø10 мм. и плоского проводника 25-50 мм.

№	Название	Материал	Артикул:	Вес/кг.
1	Держатель полоса/пруток для бетонного фасада (негорючий)	Оцинкованная сталь	GR360071	0,030
		Медь	GR360072	0,035
		Нержавеющая сталь	GR360073	0,030
		Окрашенная оцин. сталь	GR360074	0,020
		Алюминий	GR360075	0,0,15

№	Название	Материал	Артикул:	Вес/кг.
2	Круглый проводник пруток Ø8 мм.	Оцинкованная сталь	GR510081	0,400
		Медь	GR510082	0,430
		Нержавеющая сталь	GR510083	0,410
		Окрашенная оцин. сталь	GR510084	0,400
		Алюминий	GR510085	0,230

Подп. и дата | Инв.N дубл. | Взам. инв.N | Подп. и дата | Инв.N подл.

Изм.	Лист	N докум.	Подп.	Дата	Альбом типовых технических решений для устройства молниезащиты и заземления		
Разраб.		Володько М.И.			Система молниезащиты и заземления	Стадия	Лист	Листов
Пров.		Шпак А.А.				РД	11	15
Н. контр.		Шпак А.А.			Схема прокладки проводников по кирпичной стене с утепления	ООО "СтройПлаза" gromostar.ru +7(999)595-44-55	
Утв.		Бродников М.И.					

Схема прокладки проводников по вентилируемому фасаду

№	Название	Материал	Артикул:	Вес/кг.
1	Фасадный держатель круглого проводника (негорючий) 50мм.	Оцинкованная сталь	GR360121	0,120
		Медь	GR360122	0,130
		Нержавеющая сталь	GR360123	0,120
		Окрашенная оцин. сталь	GR360124	0,120
		Алюминий	GR360125	0,080

№	Название	Материал	Артикул:	Вес/кг.
1	Фасадный держатель круглого проводника (негорючий) 100мм.	Оцинкованная сталь	GR360131	0,150
		Медь	GR360132	0,160
		Нержавеющая сталь	GR360133	0,150
		Окрашенная оцин. сталь	GR360134	0,150
		Алюминий	GR360135	0,100

№	Название	Материал	Артикул:	Вес/кг.
1	Фасадный держатель круглого проводника (негорючий) 150мм.	Оцинкованная сталь	GR360141	0,170
		Медь	GR360142	0,180
		Нержавеющая сталь	GR360143	0,170
		Окрашенная оцин. сталь	GR360144	0,170
		Алюминий	GR360145	0,110

№	Название	Материал	Артикул:	Вес/кг.
1	Фасадный держатель круглого проводника (негорючий) 200мм.	Оцинкованная сталь	GR360151	0,190
		Медь	GR360152	0,200
		Нержавеющая сталь	GR360153	0,190
		Окрашенная оцин. сталь	GR360154	0,190
		Алюминий	GR360155	0,120

№	Название	Материал	Артикул:	Вес/кг.
1	Фасадный держатель круглого проводника (негорючий) 250мм.	Оцинкованная сталь	GR360161	0,210
		Медь	GR360162	0,230
		Нержавеющая сталь	GR360163	0,210
		Окрашенная оцин. сталь	GR360164	0,210
		Алюминий	GR360165	0,140

№	Название	Материал	Артикул:	Вес/кг.
1	Фасадный держатель круглого проводника (негорючий) 300мм.	Оцинкованная сталь	GR360171	0,230
		Медь	GR360172	0,250
		Нержавеющая сталь	GR360173	0,230
		Окрашенная оцин. сталь	GR360174	0,230
		Алюминий	GR360175	0,160

№	Название	Материал	Артикул:	Вес/кг.
1	Фасадный держатель круглого проводника (негорючий) 400мм.	Оцинкованная сталь	GR360181	0,250
		Медь	GR360182	0,270
		Нержавеющая сталь	GR360183	0,250
		Окрашенная оцин. сталь	GR360184	0,250
		Алюминий	GR360185	0,180

№	Название	Материал	Артикул:	Вес/кг.
1	Фасадный держатель круглого проводника (негорючий) 500мм.	Оцинкованная сталь	GR360191	0,270
		Медь	GR360192	0,290
		Нержавеющая сталь	GR360193	0,270
		Окрашенная оцин. сталь	GR360194	0,270
		Алюминий	GR360195	0,200

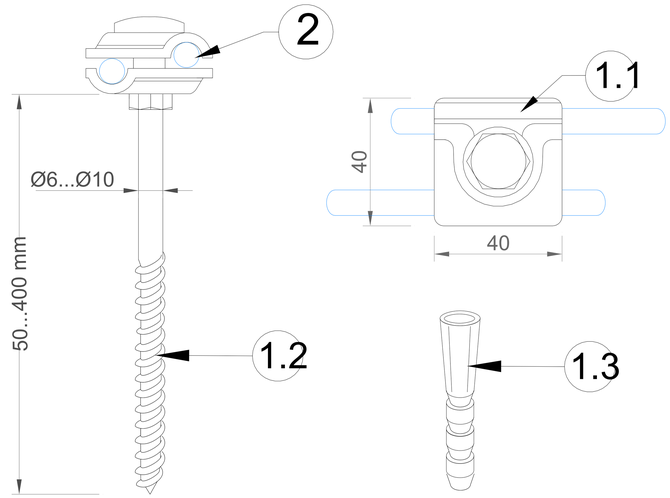

Держатель крепить к кирпичной / бетонной стене с помощью двухвинтовой шпильки с пластиковым распорным дюбелем.

Для монтажа дюбеля проделать в стене отверстие ∅12 мм.

Держатели прокладывать с шагом не более 1 м.

Для круглого проводника Ø6-Ø10 мм.

* *поставляется со шпилькой и дюбелем в комплекте*

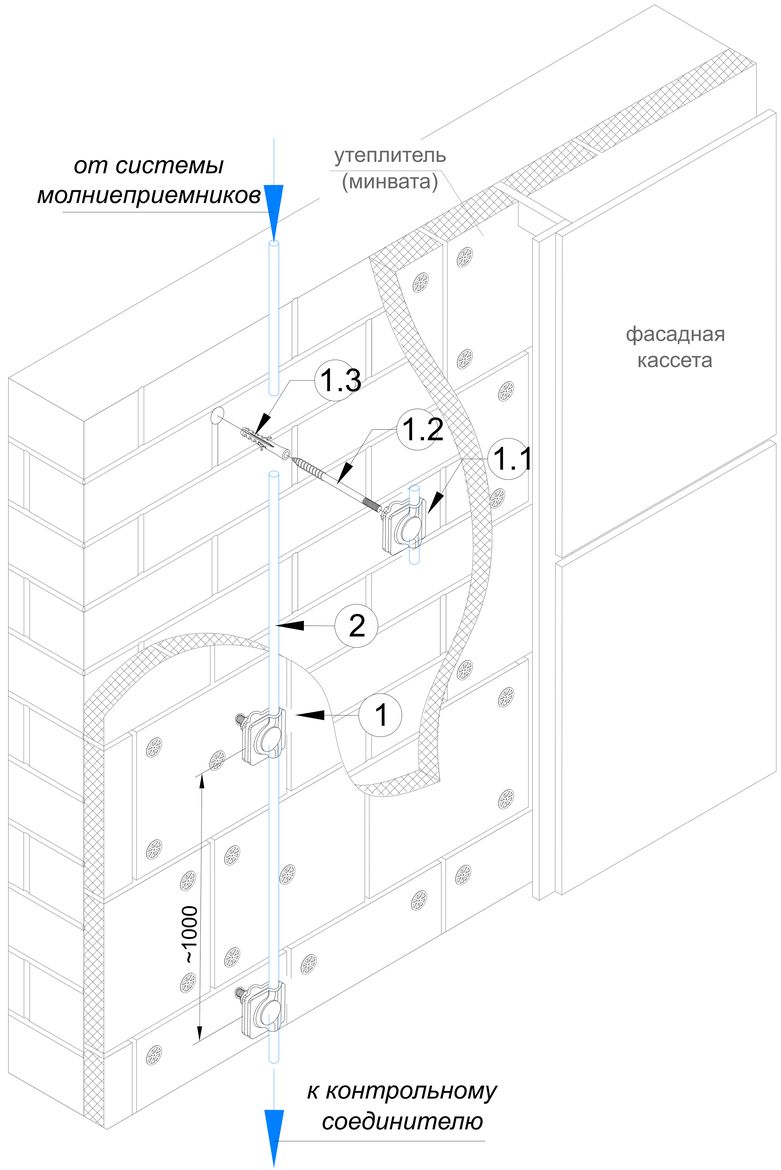

Изм.	Лист	N докум.	Подп.	Дата
Разраб.		Володько М.И.		
Пров.		Шпак А.А.		
Н. контр.		Шпак А.А.		
Утв.		Бродников М.И.		

Альбом типовых технических решений для устройства молниезащиты и заземления

Система молниезащиты и заземления

Стадия	Лист	Листов
РД	12	15

Схема прокладки проводников по вентилируемому фасаду

ООО "СтройПлаза"
gromostar.ru
+7(999)595-44-55

Подп. и дата | Инв.N дубл. | Взам. инв.N | Подп. и дата | Инв.N подл.

Схема прокладки проводников по вентилируемому фасаду

№	Название	Материал	Артикул:	Вес/кг.
1	Фасадный держатель полоса/пруток (негорючий) 50мм.	Оцинкованная сталь	GR360421	0,120
		Медь	GR360422	0,130
		Нержавеющая сталь	GR360423	0,120
		Окрашенная оцин. сталь	GR360424	0,120
		Алюминий	GR360425	0,080

№	Название	Материал	Артикул:	Вес/кг.
1	Фасадный держатель полоса/пруток (негорючий) 100мм.	Оцинкованная сталь	GR360431	0,150
		Медь	GR360432	0,160
		Нержавеющая сталь	GR360433	0,150
		Окрашенная оцин. сталь	GR360434	0,150
		Алюминий	GR360435	0,100

№	Название	Материал	Артикул:	Вес/кг.
1	Фасадный держатель полоса/пруток (негорючий) 150мм.	Оцинкованная сталь	GR360441	0,170
		Медь	GR360442	0,180
		Нержавеющая сталь	GR360443	0,170
		Окрашенная оцин. сталь	GR360444	0,170
		Алюминий	GR360445	0,110

№	Название	Материал	Артикул:	Вес/кг.
1	Фасадный держатель полоса/пруток(негорючий) 200мм.	Оцинкованная сталь	GR360451	0,190
		Медь	GR360452	0,200
		Нержавеющая сталь	GR360453	0,190
		Окрашенная оцин. сталь	GR360454	0,190
		Алюминий	GR360455	0,120

№	Название	Материал	Артикул:	Вес/кг.
1	Фасадный держатель полоса/пруток (негорючий) 250мм.	Оцинкованная сталь	GR360461	0,210
		Медь	GR360462	0,230
		Нержавеющая сталь	GR360463	0,210
		Окрашенная оцин. сталь	GR360464	0,210
		Алюминий	GR360465	0,140

№	Название	Материал	Артикул:	Вес/кг.
1	Фасадный держатель полоса/пруток (негорючий) 300мм.	Оцинкованная сталь	GR360471	0,230
		Медь	GR360472	0,250
		Нержавеющая сталь	GR360473	0,230
		Окрашенная оцин. сталь	GR360474	0,230
		Алюминий	GR360475	0,160

№	Название	Материал	Артикул:	Вес/кг.
1	Фасадный держатель полоса/пруток (негорючий) 400мм.	Оцинкованная сталь	GR360481	0,250
		Медь	GR360482	0,270
		Нержавеющая сталь	GR360483	0,250
		Окрашенная оцин. сталь	GR360484	0,250
		Алюминий	GR360485	0,180

№	Название	Материал	Артикул:	Вес/кг.
1	Фасадный держатель полоса/пруток (негорючий) 500мм.	Оцинкованная сталь	GR360491	0,270
		Медь	GR360492	0,290
		Нержавеющая сталь	GR360493	0,270
		Окрашенная оцин. сталь	GR360494	0,270
		Алюминий	GR360495	0,200

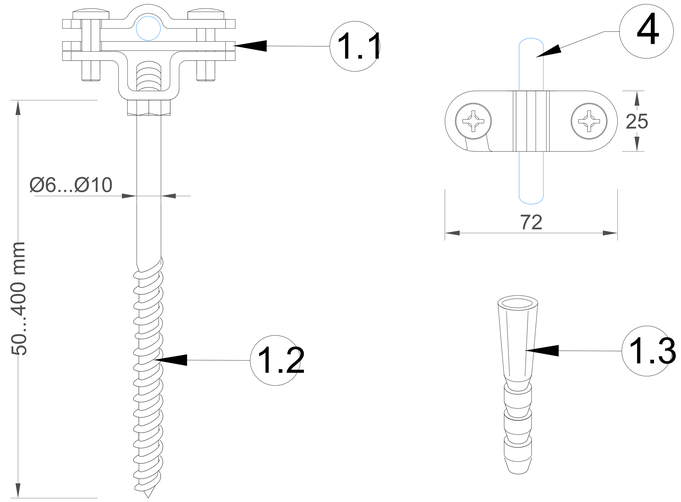

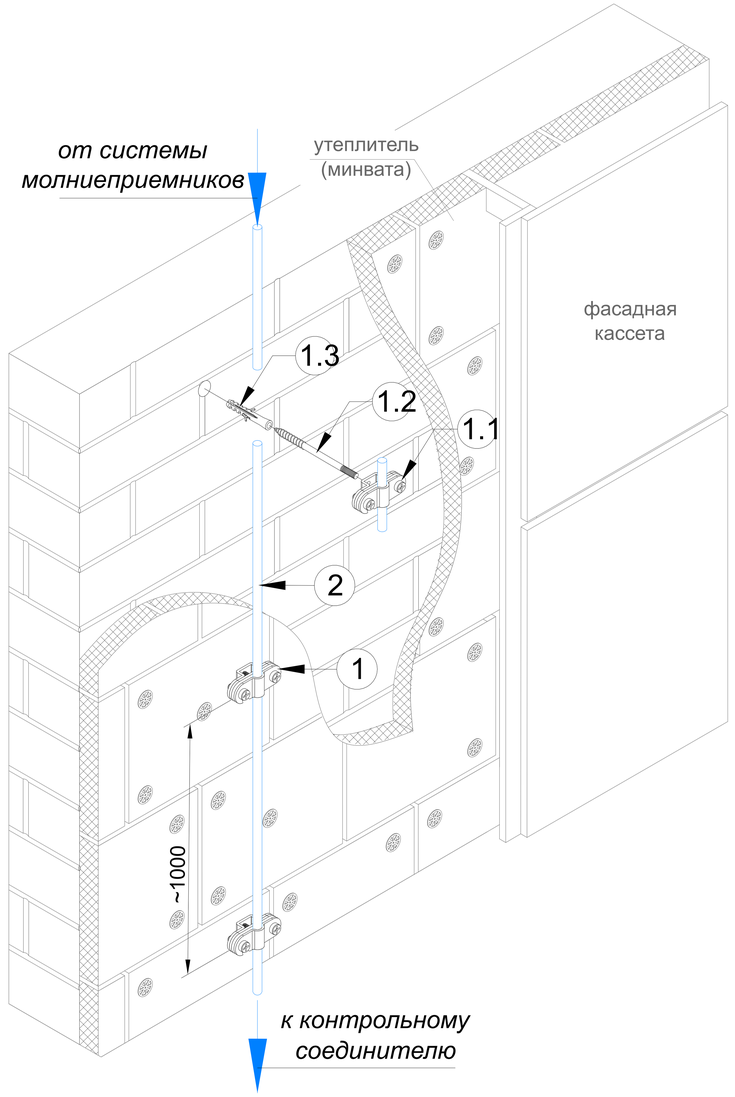

Держатель крепить к кирпичной / бетонной стене с помощью двухвинтовой шпильки с пластиковым распорным дюбелем.

Для монтажа дюбеля проделать в стене отверстие ∅12 мм.

Держатели прокладывать с шагом не более 1 м.

Для круглого проводника Ø6-Ø10 мм. и плоского проводника 25-50 мм.

* *поставляется со шпилькой и дюбелем в комплекте*

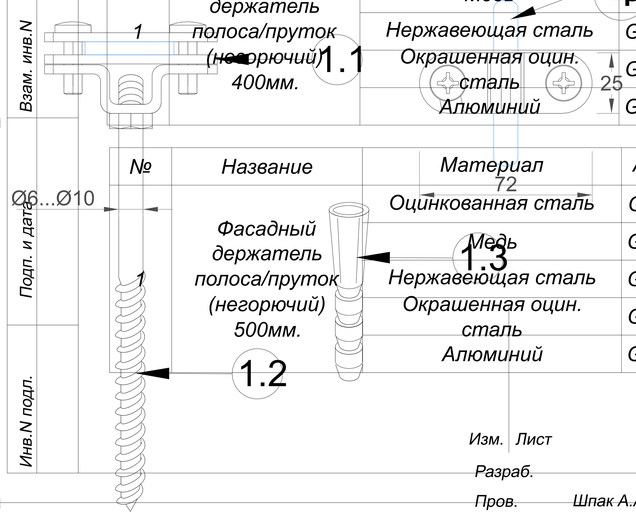

Подп. и дата | Инв.N дубл. | Взам. инв.N | Подп. и дата | Инв.N подп.

Изм.	Лист	N докум.	Подп.	Дата
Разраб.		Володько М.И.		
Пров.		Шпак А.А.		
Н. контр.		Шпак А.А.		
Утв.		Бродников М.И.		

Альбом типовых технических решений для устройства молниезащиты и заземления

Система молниезащиты и заземления

Стадия	Лист	Листов
РД	13	15

Схема прокладки проводников по вентилируемому фасаду

ООО "СтройПлаза"
gromostar.ru
+7(999)595-44-55

Изм. Лист
Разраб.
Пров. Шпак А.А.

Схема устройства контрольного соединения

№	Название	Материал	Артикул:	Вес/кг.
1	Держатель плоского проводника (негорючий) 50мм.	Оцинкованная сталь	GR390031	0,100
		Медь	GR390032	0,110
		Нержавеющая сталь	GR390033	0,100
		Окрашенная оцин. сталь	GR390034	0,100
		Алюминий	GR390035	0,060

№	Название	Материал	Артикул:	Вес/кг.
2	Соединитель универсальный для проводника круглого Ø6-Ø10 мм. и плоского до 50 мм.	Оцинкованная сталь	GR420481	0,140
		Медь	GR420482	0,160
		Нержавеющая сталь	GR420483	0,140
		Окрашенная оцин. сталь	GR420484	0,140
		Алюминий	GR420485	0,010

№	Название	Материал	Артикул:	Вес/кг.
1	Держатель плоского проводника (негорючий) 100мм.	Оцинкованная сталь	GR390041	0,120
		Медь	GR390042	0,130
		Нержавеющая сталь	GR390043	0,120
		Окрашенная оцин. сталь	GR390044	0,120
		Алюминий	GR390045	0,080

№	Название	Материал	Артикул:	Вес/кг.
3	Полоса 40х4 мм.	Оцинкованная сталь	GR520121	1,260
		Медь	GR520122	1,480
		Нержавеющая сталь	GR520123	1,260
		Окрашенная оцин. сталь	GR520124	1,260
		Алюминий	GR520125	0,640

№	Название	Материал	Артикул:	Вес/кг.
1	Держатель плоского проводника (негорючий) 150мм.	Оцинкованная сталь	GR390051	0,140
		Медь	GR390052	0,160
		Нержавеющая сталь	GR390053	0,140
		Окрашенная оцин. сталь	GR390054	0,140
		Алюминий	GR390055	0,100

№	Название	Материал	Артикул:	Вес/кг.
4	Круглый проводник проволока Ø8 мм.	Оцинкованная сталь	GR510081	0,400
		Медь	GR510082	0,440
		Нержавеющая сталь	GR510083	0,400
		Окрашенная оцин. сталь	GR510084	0,400
		Алюминий	GR510085	0,210

№	Название	Материал	Артикул:	Вес/кг.
1	Держатель плоского проводника (негорючий) 200мм.	Оцинкованная сталь	GR390061	0,160
		Медь	GR390062	0,180
		Нержавеющая сталь	GR390063	0,160
		Окрашенная оцин. сталь	GR390064	0,160
		Алюминий	GR390065	0,120

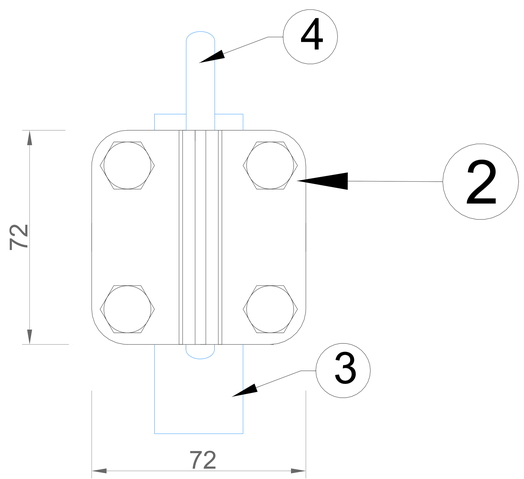

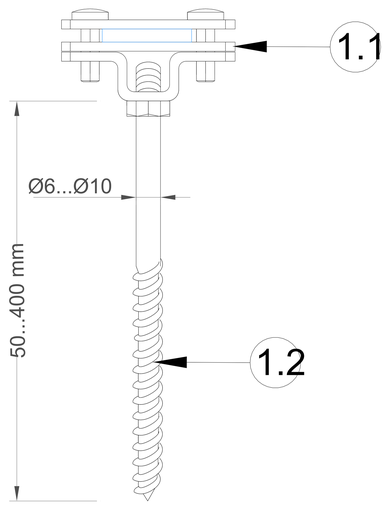

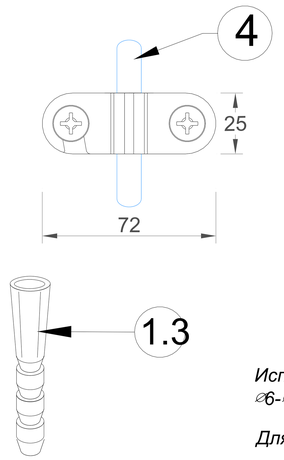

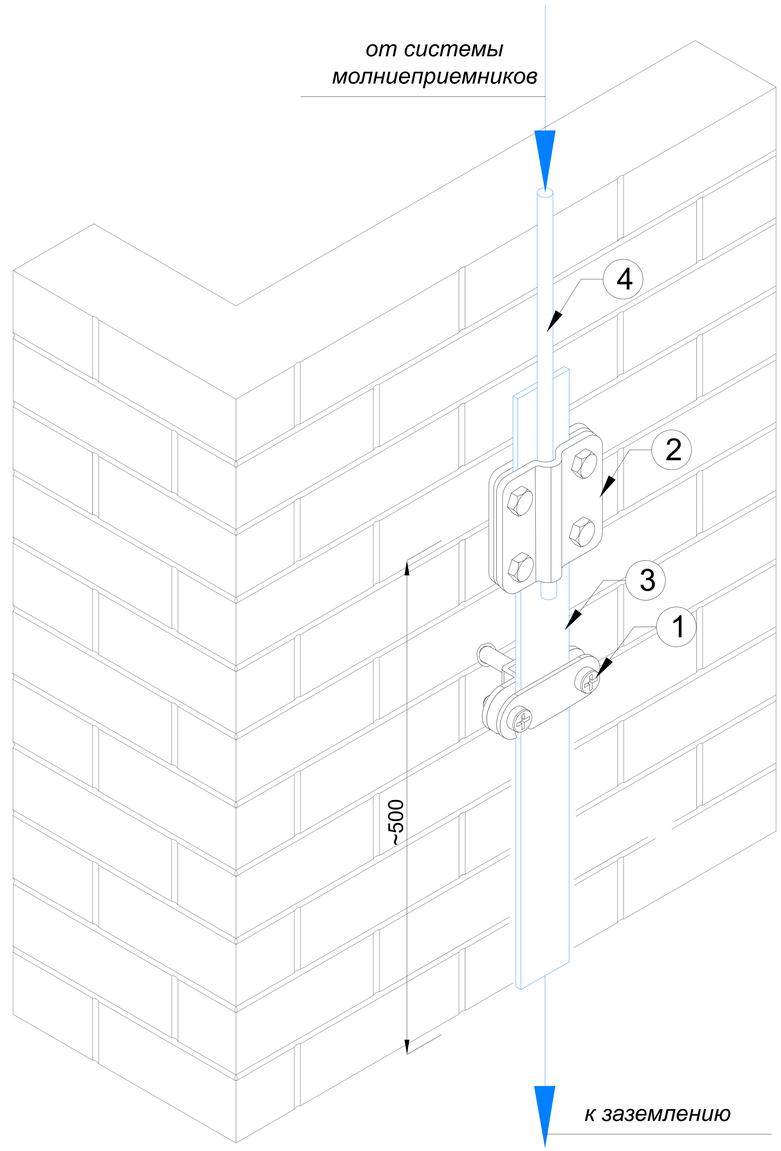

Использовать для контрольного соединения круглого проводника ⌀6-⌀10 мм и полосы шириной до 50 мм.

Для фиксации болтов использовать 2 ключа

Изм.	Лист	N докум.	Подп.	Дата
Разраб.		Володько М.И.		
Пров.		Шпак А.А.		
Н. контр.		Шпак А.А.		
Утв.		Бродников М.И.		

Альбом типовых технических решений для устройства молниезащиты и заземления

Система молниезащиты и заземления

Стадия	Лист	Листов
РД	14	15

Схема устройства контрольного соединения

ООО "СтройПлаза"
gromostar.ru
+7(999)595-44-55

Подп. и дата | Инв.N дубл. | Взам. инв.N | Подп. и дата | Инв.N подл.

Схема устройства скрытой прокладки проводника по фасаду для контрольного соединения

№	Название	Материал	Артикул:	Вес/кг.
1	Держатель плоского проводника (негорючий) 50мм.	Оцинкованная сталь	GR390031	0,100
		Медь	GR390032	0,110
		Нержавеющая сталь	GR390033	0,100
		Окрашенная оцин. сталь	GR390034	0,100
		Алюминий	GR390035	0,060

№	Название	Материал	Артикул:	Вес/кг.
2	Соединитель универсальный для проводника круглого Ø6-Ø10 мм. и плоского до 50 мм.	Оцинкованная сталь	GR420481	0,140
		Медь	GR420482	0,160
		Нержавеющая сталь	GR420483	0,140
		Окрашенная оцин. сталь	GR420484	0,140
		Алюминий	GR420485	0,010

№	Название	Материал	Артикул:	Вес/кг.
1	Держатель плоского проводника (негорючий) 100мм.	Оцинкованная сталь	GR390041	0,120
		Медь	GR390042	0,130
		Нержавеющая сталь	GR390043	0,120
		Окрашенная оцин. сталь	GR390044	0,120
		Алюминий	GR390045	0,080

№	Название	Материал	Артикул:	Вес/кг.
3	Полоса 40х4 мм.	Оцинкованная сталь	GR520121	1,260
		Медь	GR520122	1,480
		Нержавеющая сталь	GR520123	1,260
		Окрашенная оцин. сталь	GR520124	1,260
		Алюминий	GR520125	0,640

№	Название	Материал	Артикул:	Вес/кг.
1	Держатель плоского проводника (негорючий) 150мм.	Оцинкованная сталь	GR390051	0,140
		Медь	GR390052	0,160
		Нержавеющая сталь	GR390053	0,140
		Окрашенная оцин. сталь	GR390054	0,140
		Алюминий	GR390055	0,100

№	Название	Материал	Артикул:	Вес/кг.
4	Круглый проводник проволока Ø8 мм.	Оцинкованная сталь	GR510081	0,400
		Медь	GR510082	0,440
		Нержавеющая сталь	GR510083	0,400
		Окрашенная оцин. сталь	GR510084	0,400
		Алюминий	GR510085	0,210

№	Название	Материал	Артикул:	Вес/кг.
1	Держатель плоского проводника (негорючий) 200мм.	Оцинкованная сталь	GR390061	0,160
		Медь	GR390062	0,180
		Нержавеющая сталь	GR390063	0,160
		Окрашенная оцин. сталь	GR390064	0,160
		Алюминий	GR390065	0,120

№	Название	Материал	Артикул:	Вес/кг.
5	Фасадная коробка	Пластик	GR620680	0,350

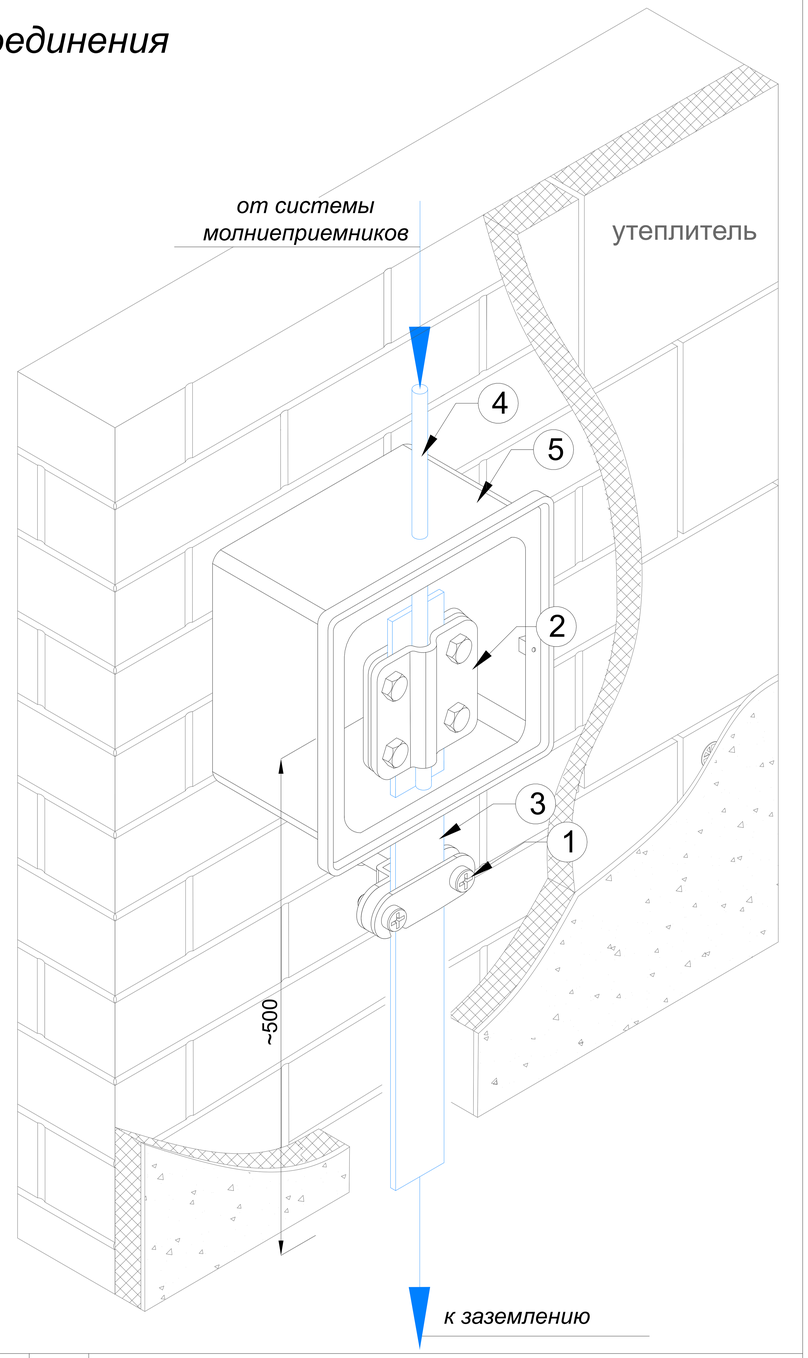

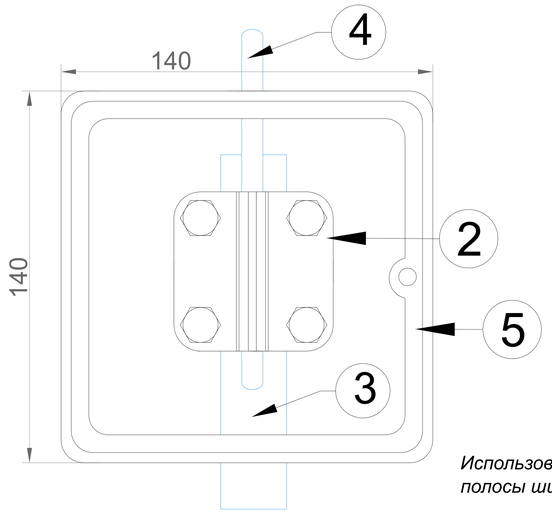

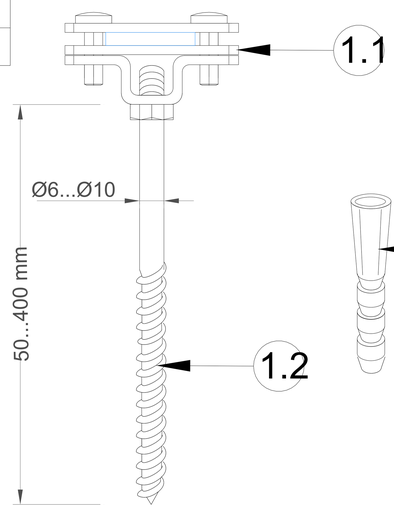

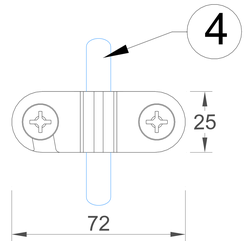

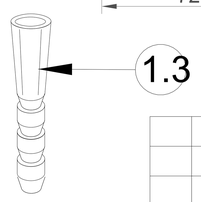

Использовать для контрольного соединения круглого проводника ⌀6-⌀10 мм и полосы шириной до 50 мм.

Для фиксации болтов использовать 2 ключа

Изм.	Лист	N докум.	Подп.	Дата
Разраб.		Володько М.И.		
Пров.		Шпак А.А.		
Н. контр.		Шпак А.А.		
Утв.		Бродников М.И.		

Альбом типовых технических решений для устройства молниезащиты и заземления

Система молниезащиты и заземления

Стадия	Лист	Листов
РД	15	15

Схема устройства контрольного соединения

ООО "СтройПлаза"
gromostar.ru
+7(999)595-44-55

Подп. и дата | Инв.N дубл. | Взам. инв.N | Подп. и дата | Инв.N подл.