Изолированная молниеприёмная мачта с креплением на круглые трубы диаметром до 300 мм. высотой 2,5 метра.

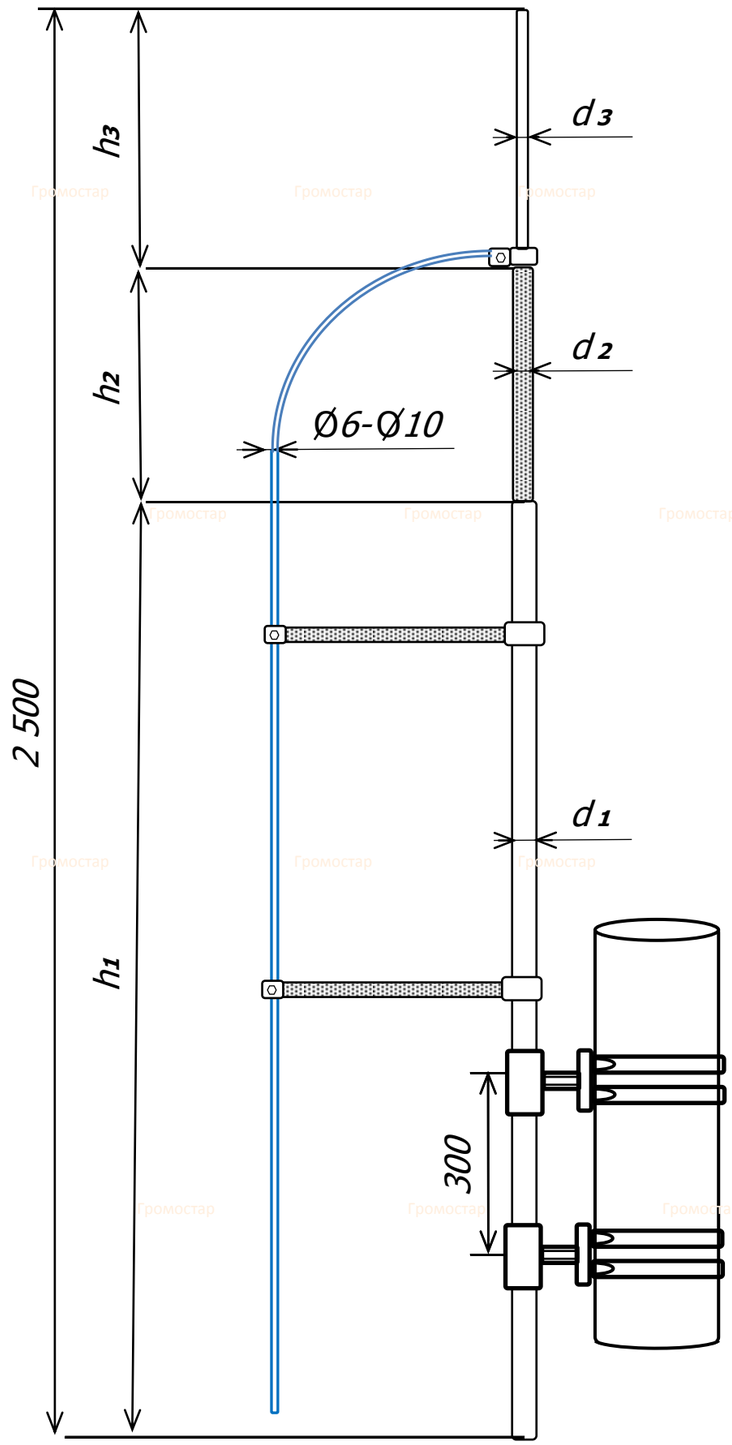

Изолированная молниеприёмная мачтас креплением на круглые трубы высотой 2,5 метра Громостар предназначен для молниезащиты элементов крыши или устройств, которые, согласно технике безопасности, невозможно присоединить к токоотводам. Крепиться на трубы с помощью хомутов. В комплект входит: молниеприёмная мачта, соединитель мачты и проводника диаметром 6-10 мм., крепление для мачты, крепёжные элементы. Выпускается из меди, алюминия, оцинкованной, нержавеющей и окрашенной стали с порошковой окраской в стандартные цвета кровельных материалов.

Артикул	Материал	Вес (кг)	h1/h2 /H3 м/п	d1/d2 /d3 мм.
GR 097801	Оцинкованная сталь	7,84	1,0/0,8/0,7	32/30/16
GR 097802	Медь	6,82	1,0/0,8/0,7	28/30/8
GR 097803	Нержавеющая сталь	5,86	1,0/0,8/0,7	30/30/16
GR 097804	Окрашенная сталь	6,18	1,0/0,8/0,7	30/30/16
GR 097805	Алюминий	5,28	1,0/0,8/0,7	30/30/10

Состав комплекта:

Изолированная молниеприёмная мачта Громостар

Соединитель молниеприёмика и проводника

Крепление для молниеприёмика на круглую трубу

Штанга в комплекте

Крепёжные элементы

Изм.	Кол.	Лист	№ док	Подпи	Дата	Альбом технических решений устройства молниезащиты и заземления		
ГИП		Зиновьев				Устройство внешней молниезащиты	стадия	лист	листов
							Р	978	
Разраб.						Изолированная молниеприёмная мачта с креплением на круглые трубы диаметром до 300 мм. высотой 2,5 метра.	ГРОМОСТАР тел. +7 (495) 664-30-15	
Проверил								
Утвердил								

Согласовано

Взам. инв №

Подп. и дата

Инв. №Подл.