Узел

Размещение круглого проводника на плоскую, мембрамную, ПВХ, рулонную кровлю

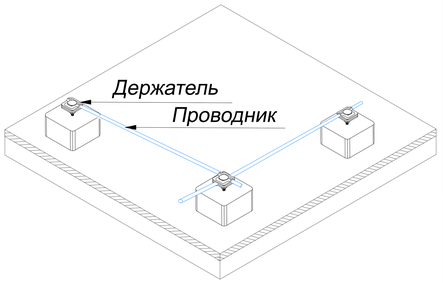

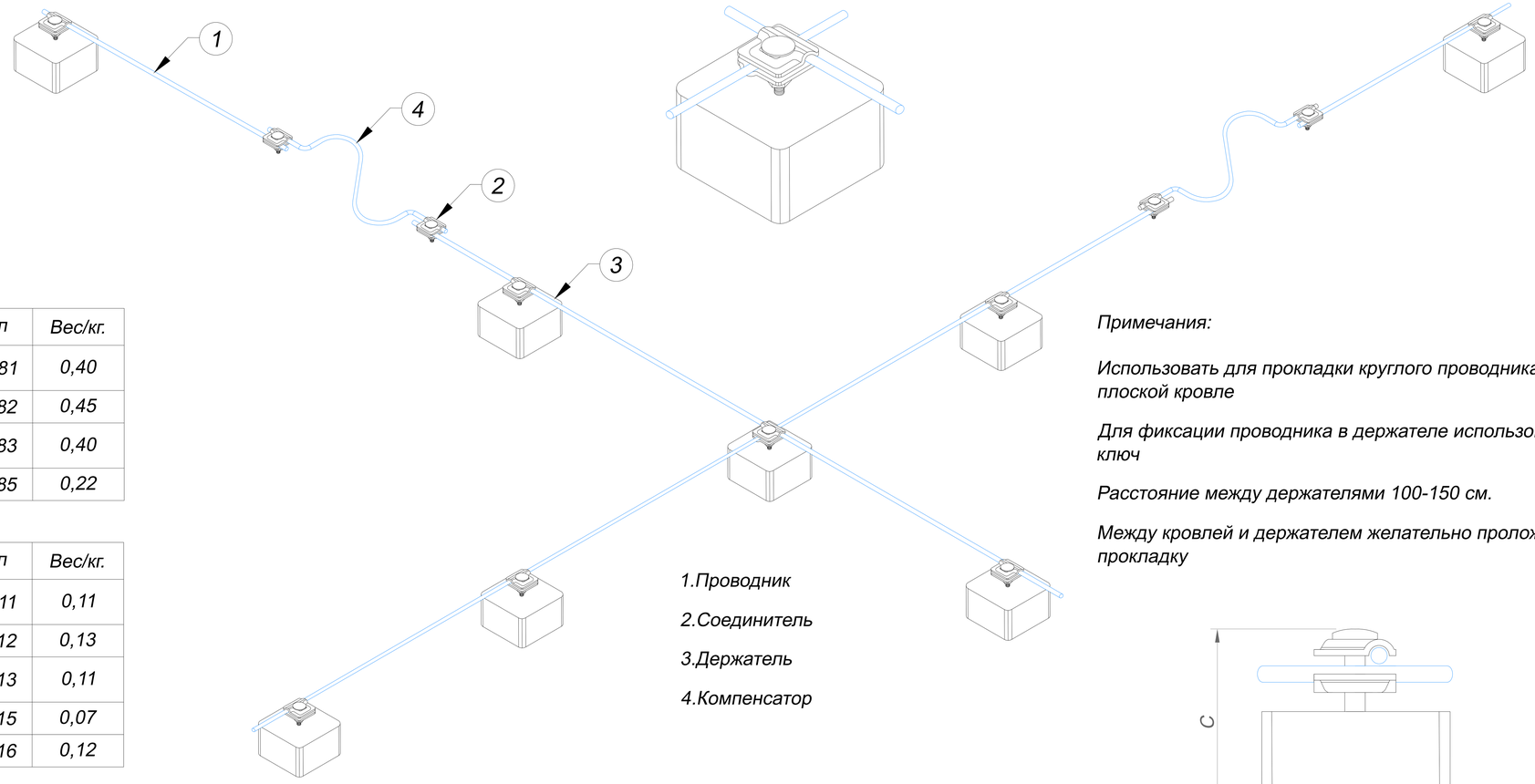

1.Проводник

2.Соединитель

3.Держатель

4.Компенсатор

Примечания:

Использовать для прокладки круглого проводника на плоской кровле

Для фиксации проводника в держателе использовать ключ

Расстояние между держателями 100-150 см.

Между кровлей и держателем желательно проложить прокладку

Название	Материал	Артикул	Вес/кг.
1.Круглый проводник проволока Ø8 мм.	Оцинкованная сталь	GR510081	0,40
	Медь	GR510082	0,45
	Нержавеющая сталь	GR510083	0,40
	Алюминий	GR510085	0,22

Название	Материал	Артикул	Вес/кг.
2.Соединители универсальные для проводника Ø6-Ø10 мм.	Оцинкованная сталь	GR410011	0,11
	Медь	GR410012	0,13
	Нержавеющая сталь	GR410013	0,11
	Алюминий	GR410015	0,07
	Латунь	GR410016	0,12

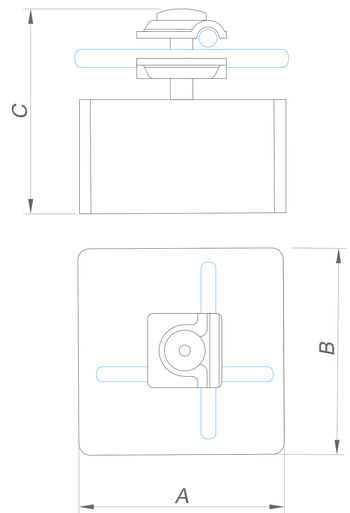

№	Название	Для проводника	Размер AxBxC	Артикул:				Вес/кг.
				Бетон	Бетон в изоляции	Бетон в пластике	Бетон в резине	
3.1	Держатель проволоки Ø8-Ø10 мм. для плоской кровли (негорючий)	Ø6-Ø10 мм.	100x100x100 мм.	GR320101	GR320102	GR320103	GR320104	1,20
3.2	Держатель круглого проводника Ø8-Ø10 мм. для плоской кровли (негорючий)	Ø6-Ø10 мм.	150x150x100 мм.	GR320201	GR320202	GR320203	GR320204	3,10
3.3	Держатель проводника Ø8-Ø10 мм. для плоской кровли (негорючий)	Ø6-Ø10 мм.	200x200x100 мм.	GR320301	GR320302	GR320303	GR320304	5,50

Название	Материал	Артикул	Вес/кг.
4.Компенсатор	Оцинкованная сталь	GR560081	0,30
	Медь	GR560082	0,33
	Нержавеющая сталь	GR560083	0,30
	Алюминий	GR560085	0,20

Подп. и дата | Инв.N дубл. | Взам. инв.N | Подп. и дата | Инв.N подл.

Изм.	Лист	N докум.	Подп.	Дата
Разраб.		Володько М.И.		
Пров.		Шпак А.А.		
Н. контр.		Шпак А.А.		
Утв.		Бродников М.И.		

Альбом типовых технических решений для устройства молниезащиты и заземления

Система молниезащиты и заземления

Стадия	Лист	Листов
РД	4	43

Размещение проводника на плоскую, мембрамную, ПВХ, рулонную кровлю

ООО "СтройПлаза"
gromostar.ru
+7(999)595-44-55