Узел

Размещение круглого проводника на кровле из мягкой черепицы

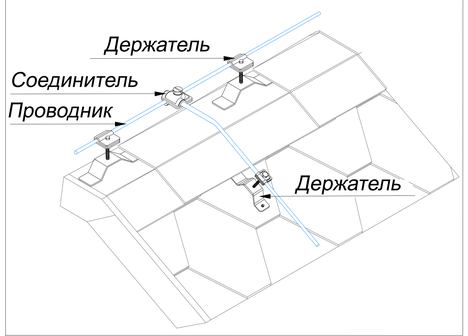

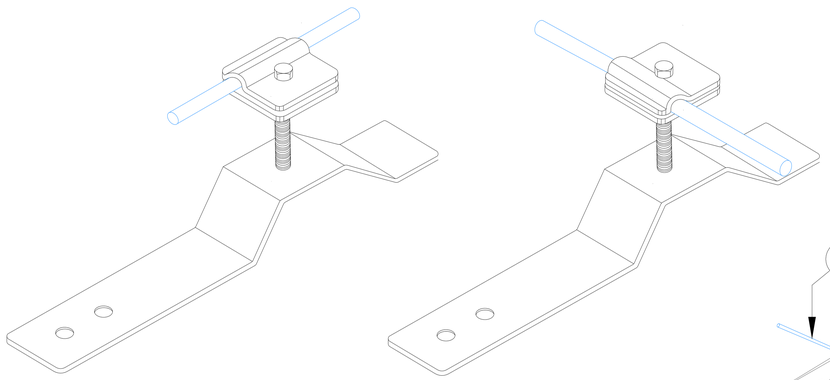

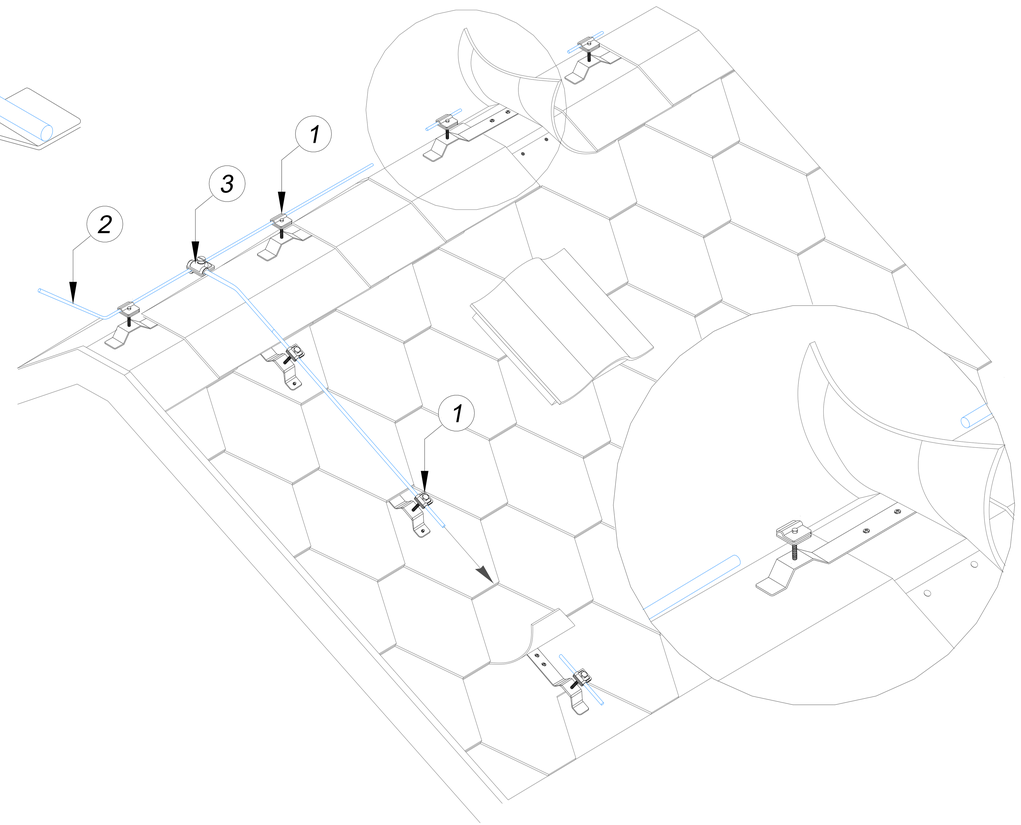

1.Держатель

2.Соединитель

3.Проводник

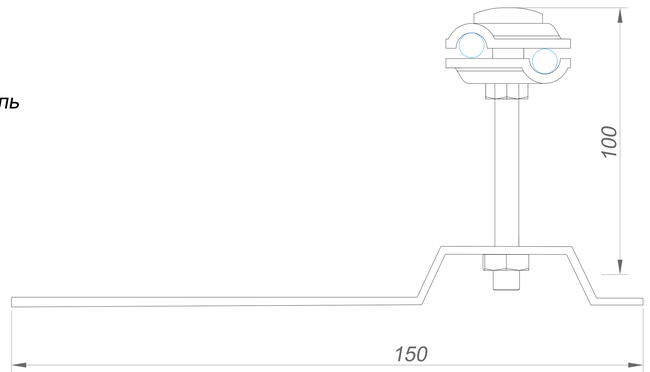

№	Название	Для проводника	Размер AxBxC	Артикул:						Вес/кг.
				Оцинкованная сталь	Медь	Нержавеющая сталь	Окрашенная сталь	Алюминий	Латунь	
1	Держатель проводника для мягкой черепицы H=100 мм. (не горючий)	Ø6-Ø10 мм.	150x100x30 мм.	GR310631	GR310632	GR310633	GR310634	GR310635	GR310636	0,18
2	Соединители универсальные для проводника Ø6-Ø10 мм.	Ø6-Ø10 мм.	40x40x30 мм.	GR410011	GR410012	GR410013	GR410014	GR410015	GR410016	0,08
3	Круглый проводник проволока Ø8 мм.			GR510081	GR510082	GR510083	GR510084	GR510085		0,40

Примечания:

Держатель проводника для мягкой черепицы использовать при прокладки круглого проводника на кровле

Для фиксации держателя использовать саморезы и заклепки

Расстояние между держателями 80-120 см.

Держатель крепить на конек и кровлю через гермоленту

Изм.	Лист	N докум.	Подп.	Дата
Разраб.		Володько М.И.		
Пров.		Шпак А.А.		
Н. контр.		Шпак А.А.		
Утв.		Бродников М.И.		

Альбом типовых технических решений для устройства молниезащиты и заземления

Система молниезащиты и заземления

Стадия	Лист	Листов
РД	16	43

Размещение круглого проводника на кровле из мягкой черепицы

ООО "СтройПлаза"
gromostar.ru
+7(999)595-44-55

Подп. и дата | Инв.N дубл. | Взам. инв.N | Подп. и дата | Инв.N подл.

Узел

Размещение круглого проводника на прямом коньке крыши

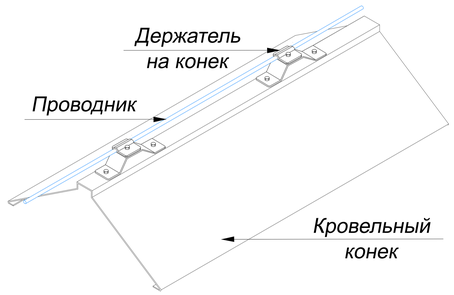

Узел

Размещение круглого проводника на прямом коньке крыши

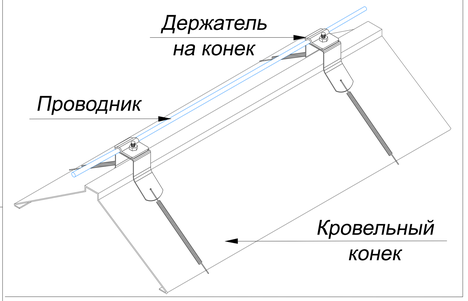

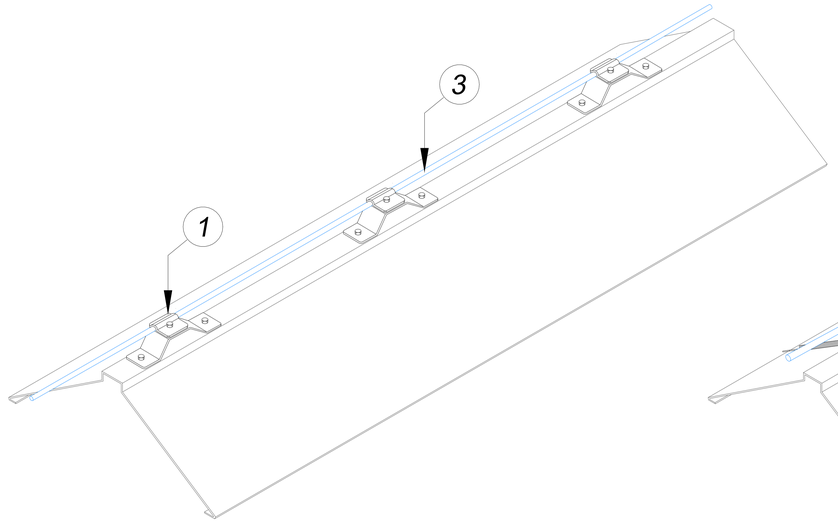

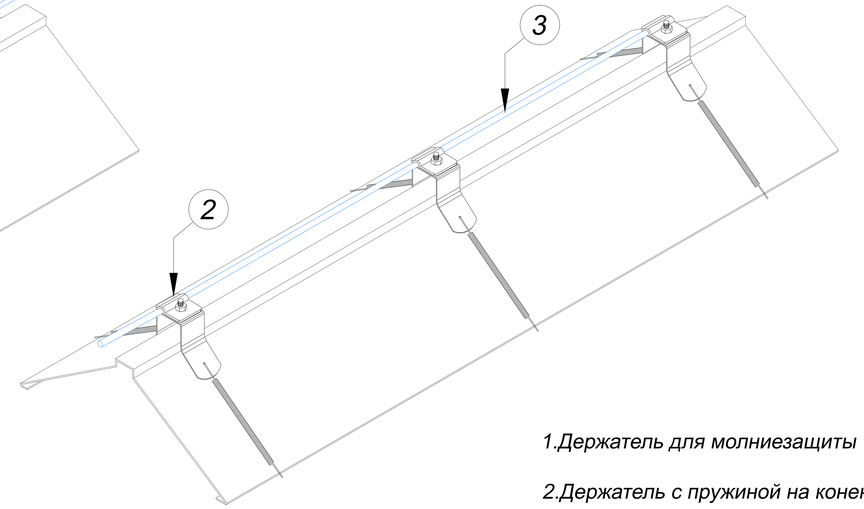

1.Держатель для молниезащиты

2.Держатель с пружиной на конек

3.Проводник

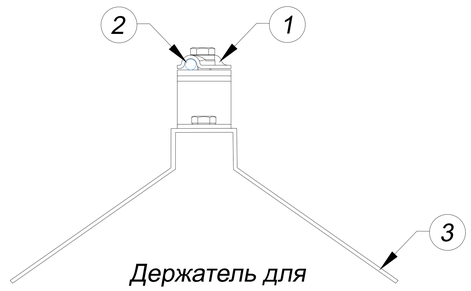

Держатель для молниезащиты

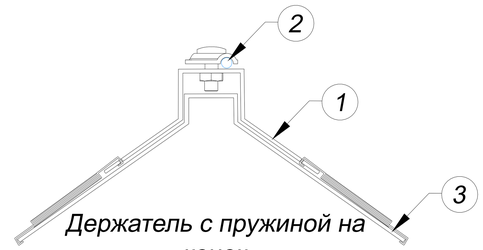

Держатель с пружиной на конек

№	Название	Для проводника	Размер AxBxC	Артикул:						Вес/кг.
				Оцинкованная сталь	Медь	Нержавеющая сталь	Окрашенная сталь	Алюминий	Латунь	
1	Держатель для молниезащиты (не горючий)	Ø6-Ø10 мм.	100x30x30 мм.	GR310601	GR310602	GR310603	GR310604	GR310605	GR310606	0,16
2	Держатель с пружиной на конек для круглого проводника (не горючий)	Ø6-Ø10 мм.	160x110x30 мм.	GR410641	GR410642	GR410643	GR410645	GR410645	GR410646	0,25

Примечания:

Использовать для прокладки круглого проводника на прямой конек

Для фиксации держателя использовать саморезы, заклепки или на пружины

Расстояние между держателями 80-120 см.

Держатель крепить на конек через гермоленту

Изм.	Лист	N докум.	Подп.	Дата
Разраб.		Володько М.И.		
Пров.		Шпак А.А.		
Н. контр.		Шпак А.А.		
Утв.		Бродников М.И.		

Альбом типовых технических решений для устройства молниезащиты и заземления

Система молниезащиты и заземления	Стадия	Лист	Листов
	РД	26	43
Размещение круглого проводника на прямом коньке крыши	ООО "СтройПлаза" gromostar.ru +7(999)595-44-55		

Подп. и дата | Инв.N дубл. | Взам. инв.N | Подп. и дата | Инв.N подл.