Узел

Размещение круглого проводника на фальцевой кровле

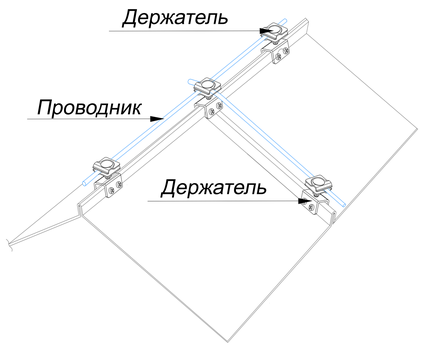

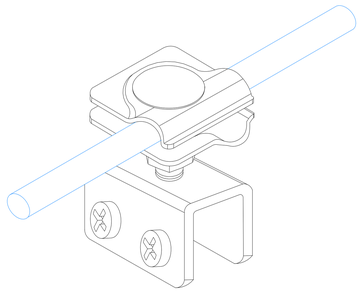

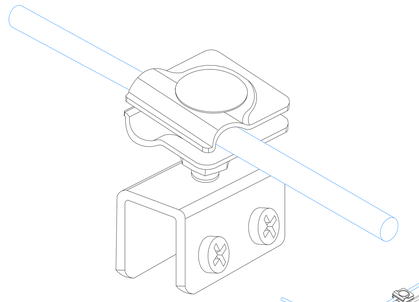

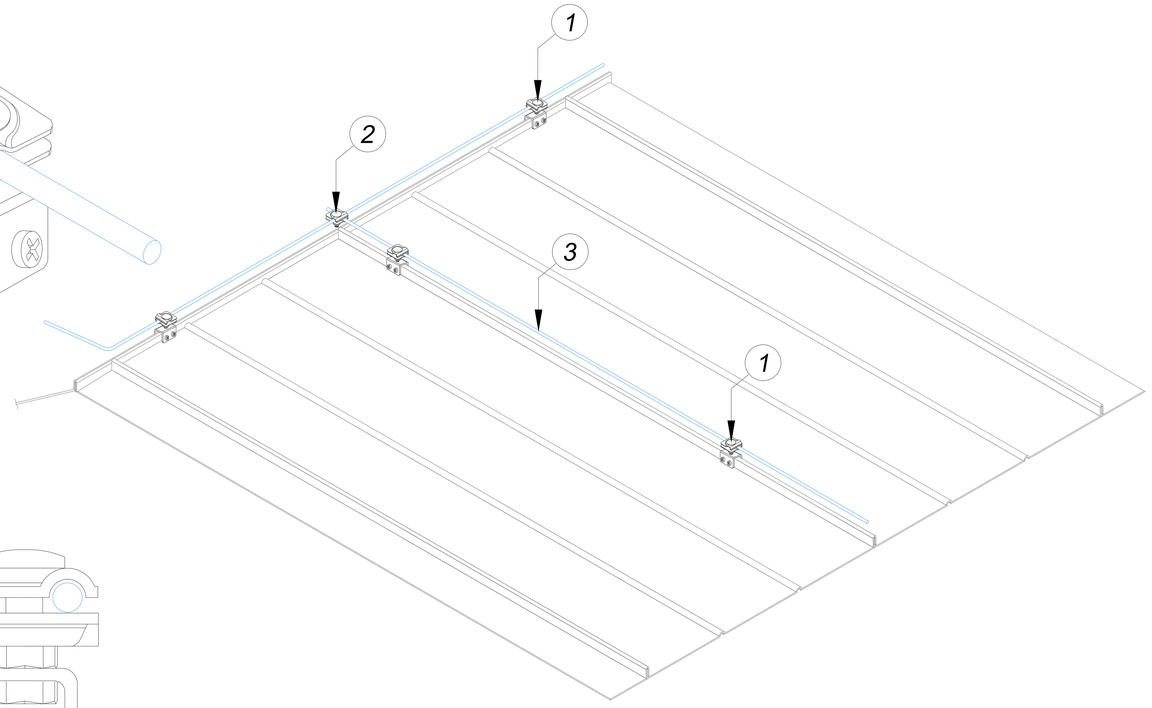

1.Держатель

2.Соединитель

3.Проводник

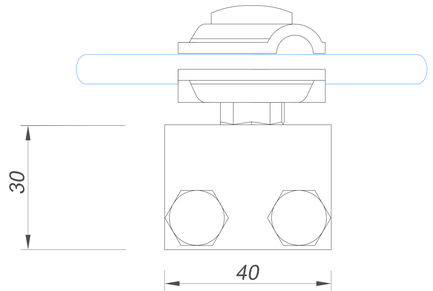

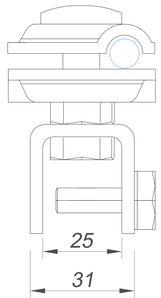

№	Название	Для проводника	Размер AxBxC	Артикул:						Вес/кг.
				Оцинкованная сталь	Медь	Нержавеющая сталь	Окрашенная сталь	Алюминий	Латунь	
1	Фальцевый зажим для проводника Ø6-Ø10 мм.	Ø6-Ø10 мм.	50x45x40 мм.	GR330011	GR330012	GR330013	GR330014	GR330015	GR330016	0,20
2	Соединители универсальные для проводника Ø6-Ø10 мм.	Ø6-Ø10 мм.	40x40x30 мм.	GR410011	GR410012	GR410013	GR410014	GR410015	GR410016	0,08
3	Круглый проводник проволока Ø8 мм.			GR510081	GR510082	GR510083	GR510084	GR510085		0,40

Примечания:

Держатель проводника для фальцевой кровли использовать при прокладки круглого проводника на кровле

Для фиксации держателя использовать болтовой зажим

Расстояние между держателями 80-120 см.

Держатель крепить на конек и кровлю

Изм.	Лист	N докум.	Подп.	Дата
Разраб.		Володько М.И.		
Пров.		Шпак А.А.		
Н. контр.		Шпак А.А.		
Утв.		Бродников М.И.		

Альбом типовых технических решений для устройства молниезащиты и заземления

Система молниезащиты и заземления

Стадия	Лист	Листов
РД	17	43

Размещение круглого проводника на фальцевой кровле

ООО "СтройПлаза"
gromostar.ru
+7(999)595-44-55

Подп. и дата | Инв.N дубл. | Взам. инв.N | Подп. и дата | Инв.N подл.

Узел

Размещение круглого проводника на фальцевой кровле

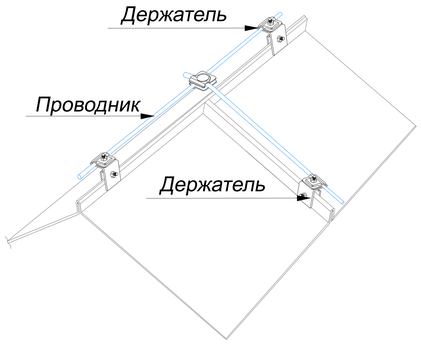

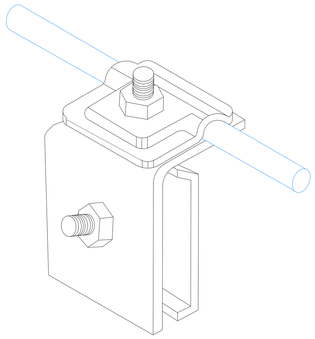

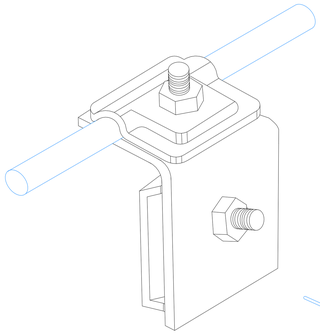

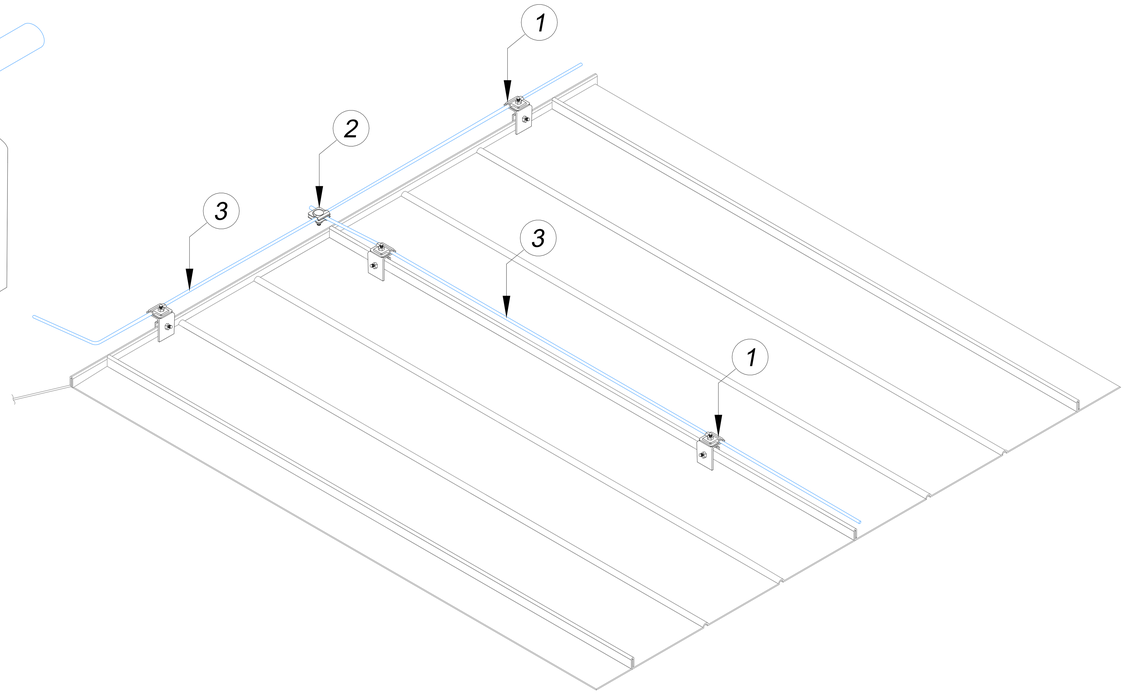

1.Держатель

2.Соединитель

3.Проводник

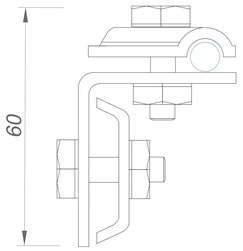

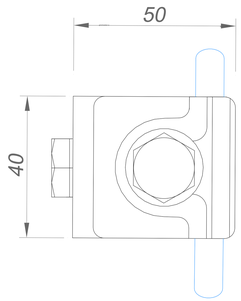

№	Название	Для проводника	Размер AxBxC	Артикул:						Вес/кг.
				Оцинкованная сталь	Медь	Нержавеющая сталь	Окрашенная сталь	Алюминий	Латунь	
1	Держатель проводника Ø6-Ø10 мм. на фальцевую кровлю	Ø6-Ø10 мм.	60x50x40 мм.	GR330021	GR330022	GR330023	GR330024	GR330025	GR330026	0,16
2	Соединители универсальные для проводника Ø6-Ø10 мм.	Ø6-Ø10 мм.	40x40x30 мм.	GR410011	GR410012	GR410013	GR410014	GR410015	GR410016	0,08
3	Круглый проводник проволока Ø8 мм.			GR510081	GR510082	GR510083	GR510084	GR510085		0,40

Примечания:

Держатель проводника для фальцевой кровли использовать при прокладки круглого проводника на кровле

Для фиксации держателя использовать болтовой зажим

Расстояние между держателями 80-120 см.

Держатель крепить на конек и кровлю

Изм.	Лист	N докум.	Подп.	Дата
Разраб.		Володько М.И.		
Пров.		Шпак А.А.		
Н. контр.		Шпак А.А.		
Утв.		Бродников М.И.		

Альбом типовых технических решений для устройства молниезащиты и заземления

Система молниезащиты и заземления

Стадия	Лист	Листов
РД	18	43

Размещение круглого проводника на фальцевой кровле

ООО "СтройПлаза"
gromostar.ru
+7(999)595-44-55

Подп. и дата | Инв.N дубл. | Взам. инв.N | Подп. и дата | Инв.N подл.

Узел

Размещение держателей фальцевых для проводников

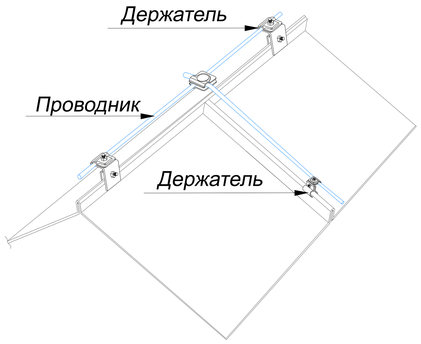

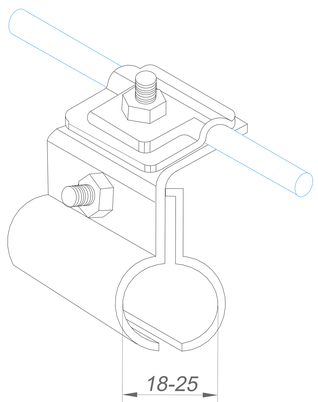

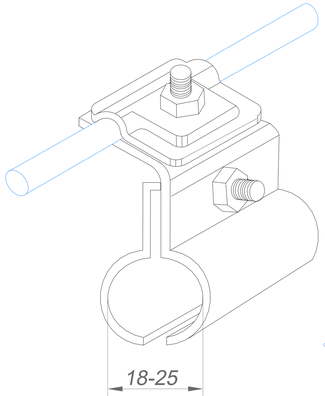

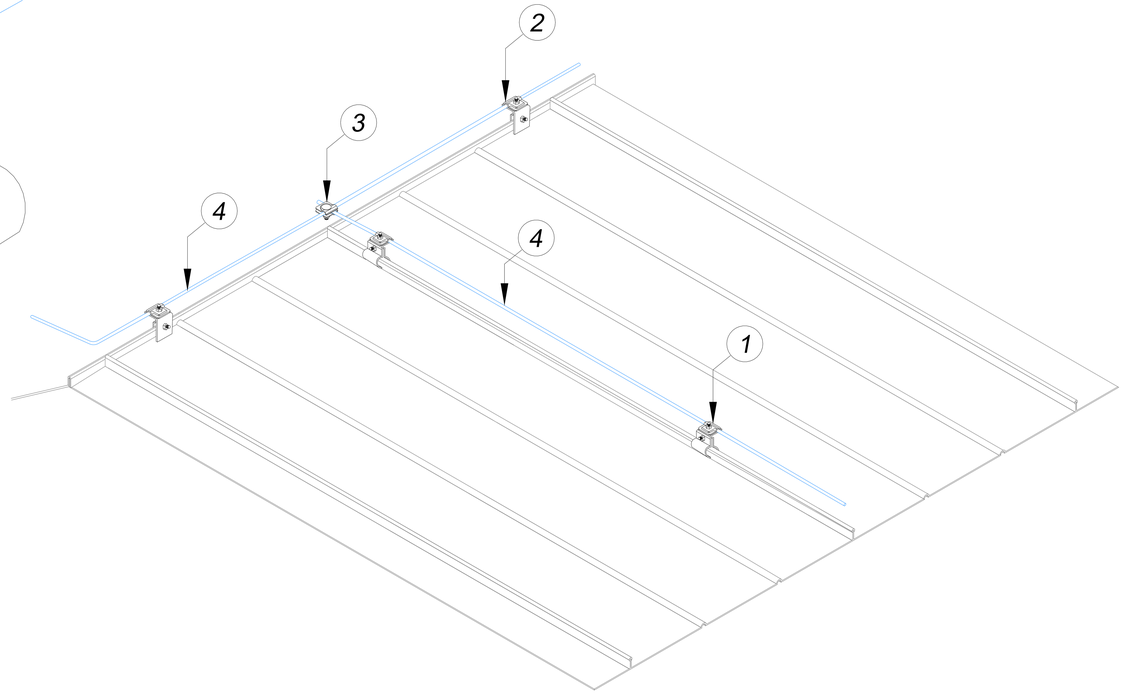

1.Держатель фальцевый для круглых проводников

2.Держатель на фальцевую кровлю

3.Соединитель

4.Проводник

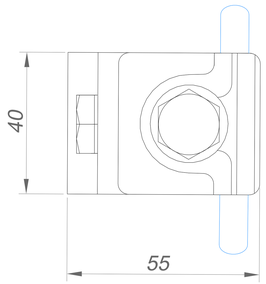

№	Название	Для проводника	Размер AxBxC	Артикул:						Вес/кг.
				Оцинкованная сталь	Медь	Нержавеющая сталь	Окрашенная сталь	Алюминий	Латунь	
1	Держатель фальцевый для круглых проводников Ø6-Ø10 мм	Ø6-Ø10 мм.	55x50x40 мм.	GR330111	GR330112	GR330113	GR330114	GR330115	GR330116	0,18
2	Держатель проводника Ø6-Ø10 мм. на фальцевую кровлю	Ø6-Ø10 мм.	60x50x40 мм.	GR330021	GR330022	GR330023	GR330024	GR330025	GR330026	0,16
3	Соединители универсальные для проводника Ø6-Ø10 мм.	Ø6-Ø10 мм.	40x40x30 мм.	GR410011	GR410012	GR410013	GR410014	GR410015	GR410016	0,08
4	Круглый проводник проволока Ø8 мм.			GR510081	GR510082	GR510083	GR510084	GR510085		0,40

Примечания:

Держатель проводника для фальцевой кровли использовать при прокладки круглого проводника на кровле

Для фиксации держателя использовать болтовой зажим

Расстояние между держателями 80-120 см.

Держатель крепить на конек и кровлю

Альбом типовых технических решений для устройства молниезащиты и заземления

Изм.	Лист	N докум.	Подп.	Дата
Разраб.		Володько М.И.		
Пров.		Шпак А.А.		
Н. контр.		Шпак А.А.		
Утв.		Бродников М.И.		

Система молниезащиты и заземления

Стадия	Лист	Листов
РД	19	43

Размещение держателей фальцевых для круглых проводников Ø6-Ø10 мм.

ООО "СтройПлаза"
gromostar.ru
+7(999)595-44-55

Подп. и дата | Инв.N дубл. | Взам. инв.N | Подп. и дата | Инв.N подл.

Узел

Размещение круглого проводника на прямом коньке крыши

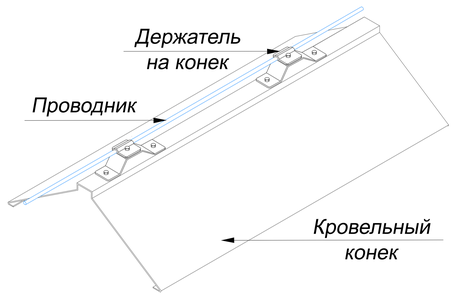

Узел

Размещение круглого проводника на прямом коньке крыши

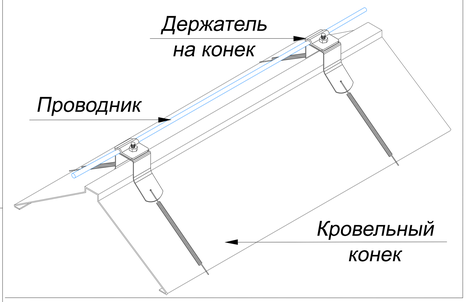

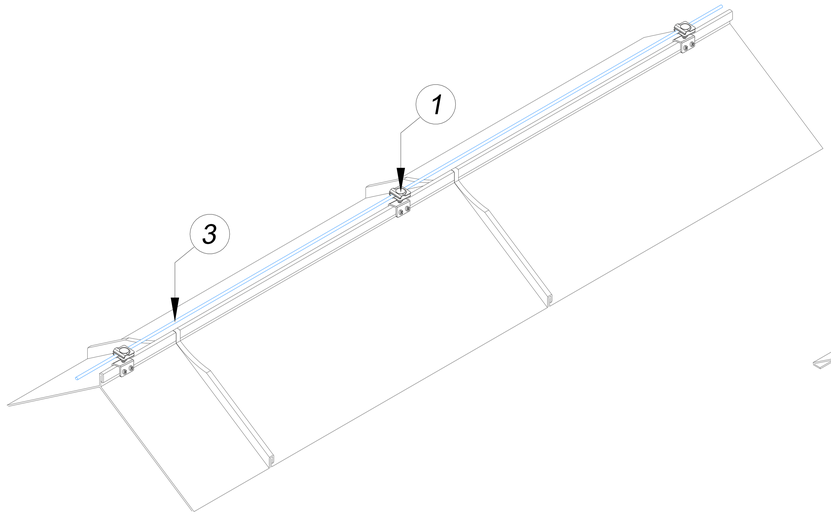

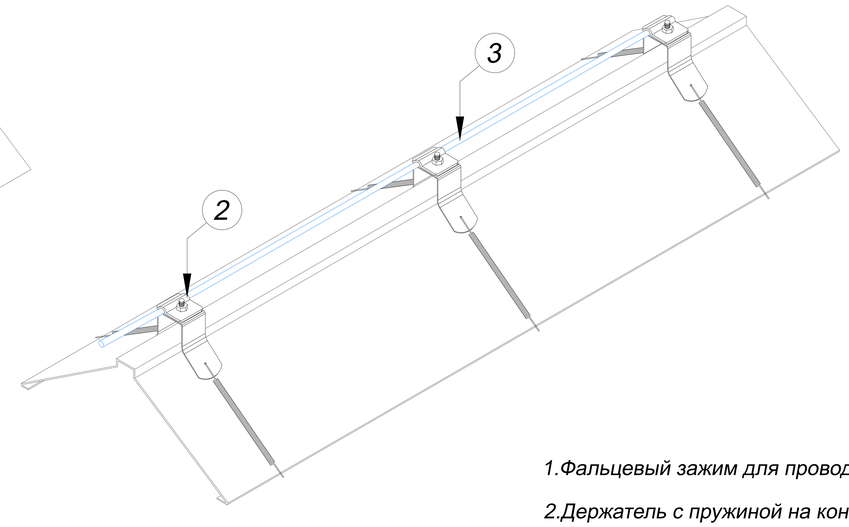

1.Фальцевый зажим для проводника

2.Держатель с пружиной на конек

3.Проводник

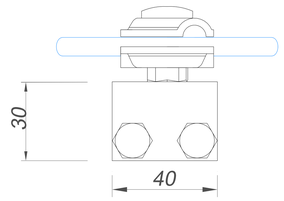

Фальцевый зажим для проводника

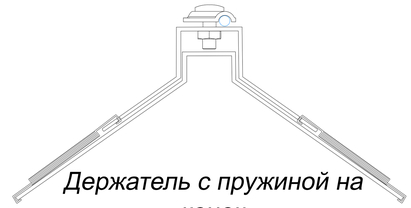

Держатель с пружиной на конек

№	Название	Для проводника	Размер AxBxC	Артикул:						Вес/кг.
				Оцинкованная сталь	Медь	Нержавеющая сталь	Окрашенная сталь	Алюминий	Латунь	
1	Фальцевый зажим для проводника Ø6-Ø10 мм.	Ø6-Ø10 мм.	50x45x40 мм.	GR330011	GR330012	GR330013	GR330014	GR330015	GR330016	0,20
2	Держатель с пружиной на конек для круглого проводника (не горючий)	Ø6-Ø10 мм.	160x110x30 мм.	GR410641	GR410642	GR410643	GR410645	GR410645	GR410646	0,25

Примечания:

Использовать для прокладки круглого проводника на прямой конек

Для фиксации держателя использовать саморезы, заклепки или на пружины

Расстояние между держателями 80-120 см.

Держатель крепить на конек через гермоленту

Изм.	Лист	N докум.	Подп.	Дата
Разраб.		Володько М.И.		
Пров.		Шпак А.А.		
Н. контр.		Шпак А.А.		
Утв.		Бродников М.И.		

Альбом типовых технических решений для устройства молниезащиты и заземления

Система молниезащиты и заземления

Стадия	Лист	Листов
РД	27	43

Размещение круглого проводника на прямом коньке крыши

ООО "СтройПлаза"
gromostar.ru
+7(999)595-44-55

Подп. и дата | Инв.N дубл. | Взам. инв.N | Подп. и дата | Инв.N подл.