Узел

Размещение круглого проводника на прямом коньке крыши

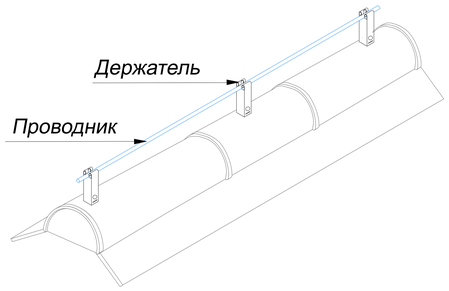

Узел

Размещение круглого проводника на прямом коньке крыши

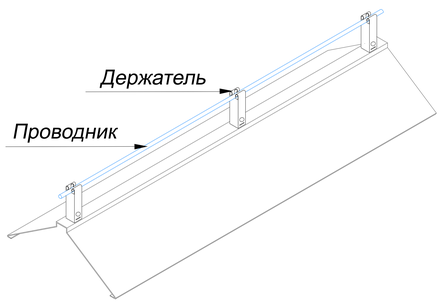

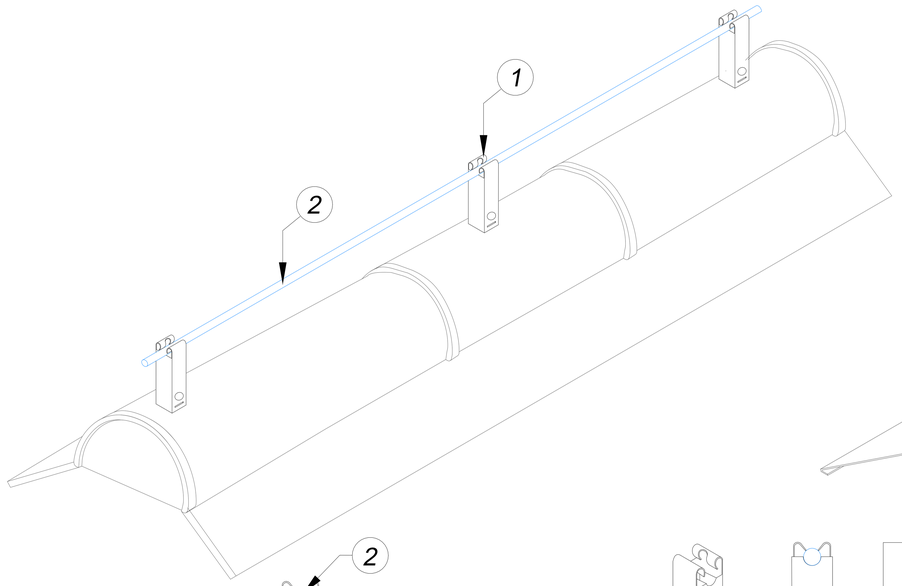

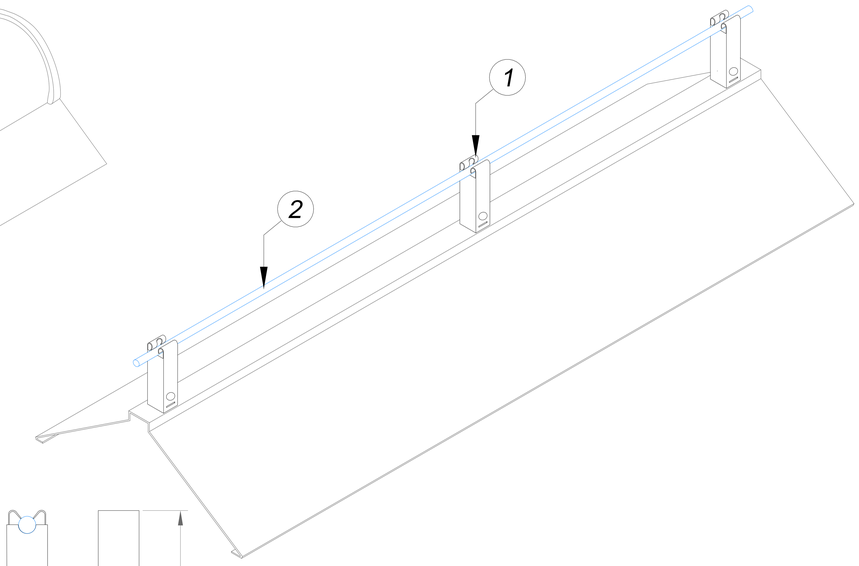

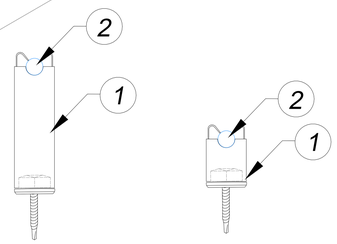

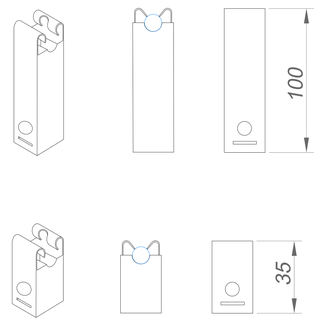

Безболтовой держатель проводника

1.Держатель

2.Проводник

№	Название	Для проводника	Размер AxBxC	Артикул/Цвет/Материал						Вес/кг.
				Углепластик Серый	Углепластик Коричневый	Углепластик Красный	Углепластик Синий	Углепластик Зеленый	Углепластик Терракотовый	
1	Безболтовой держатель проводника (не горючий)	Ø6-Ø8 мм.	35x20x20 мм.	GR310971	GR310972	GR310973	GR310974	GR310975	GR310976	0,01
	Безболтовой держатель проводника 100 мм. (не горючий)	Ø6-Ø8 мм.	100x20x20 мм.	GR310981	GR310982	GR310983	GR310984	GR310985	GR310986	0,03

№	Название	Для проводника	Размер AxBxC	Артикул:						Вес/кг.
				Оцинкованная сталь	Медь	Нержавеющая сталь	Окрашенная сталь	Алюминий	Латунь	
2	Круглый проводник проволока Ø8 мм.			GR510081	GR510082	GR510083	GR510084	GR510085		0,40

Примечания:

Держатель использовать для прокладки круглого проводника на кровле, коньке, фасаде.

Держатель использовать для прокладки круглого проводника на кровле из профнастила и сэндвич панелей, металлочерепицы мягкой (гибкой)

Для фиксации держателя использовать саморезы и гермоленту

Расстояние между держателями 80-120 см.

Изм.	Лист	N докум.	Подп.	Дата
Разраб.		Володько М.И.		
Пров.		Шпак А.А.		
Н. контр.		Шпак А.А.		
Утв.		Бродников М.И.		

Альбом типовых технических решений для устройства молниезащиты и заземления

Система молниезащиты и заземления

Стадия	Лист	Листов
РД	28	43

Размещение круглого проводника на прямом коньке крыши

ООО "СтройПлаза"
gromostar.ru
+7(999)595-44-55

Подп. и дата | Инв.N дубл. | Взам. инв.N | Подп. и дата | Инв.N подл.