## Узел

*Размещение круглого проводника на утепленном мокром фасаде*

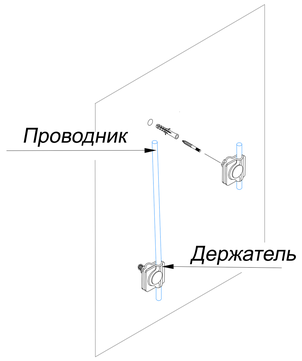


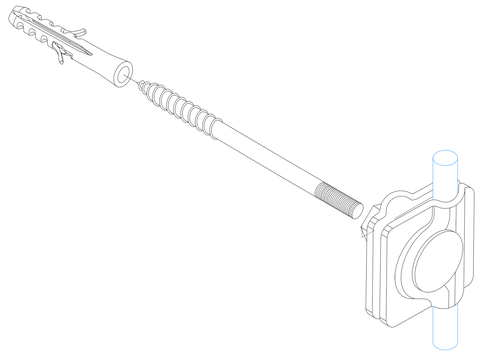

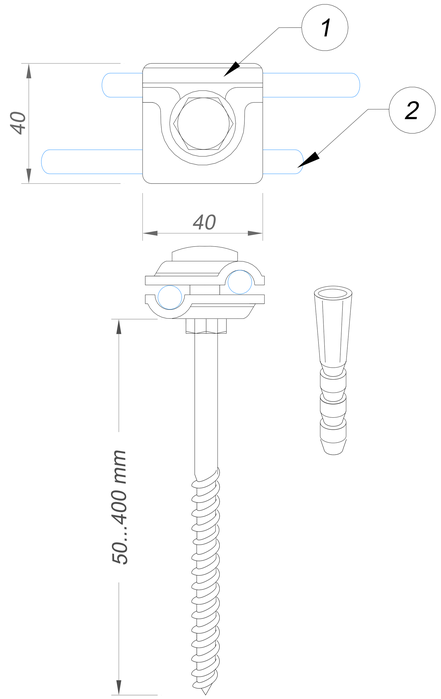


1.Фасадный держатель

2.Проводник

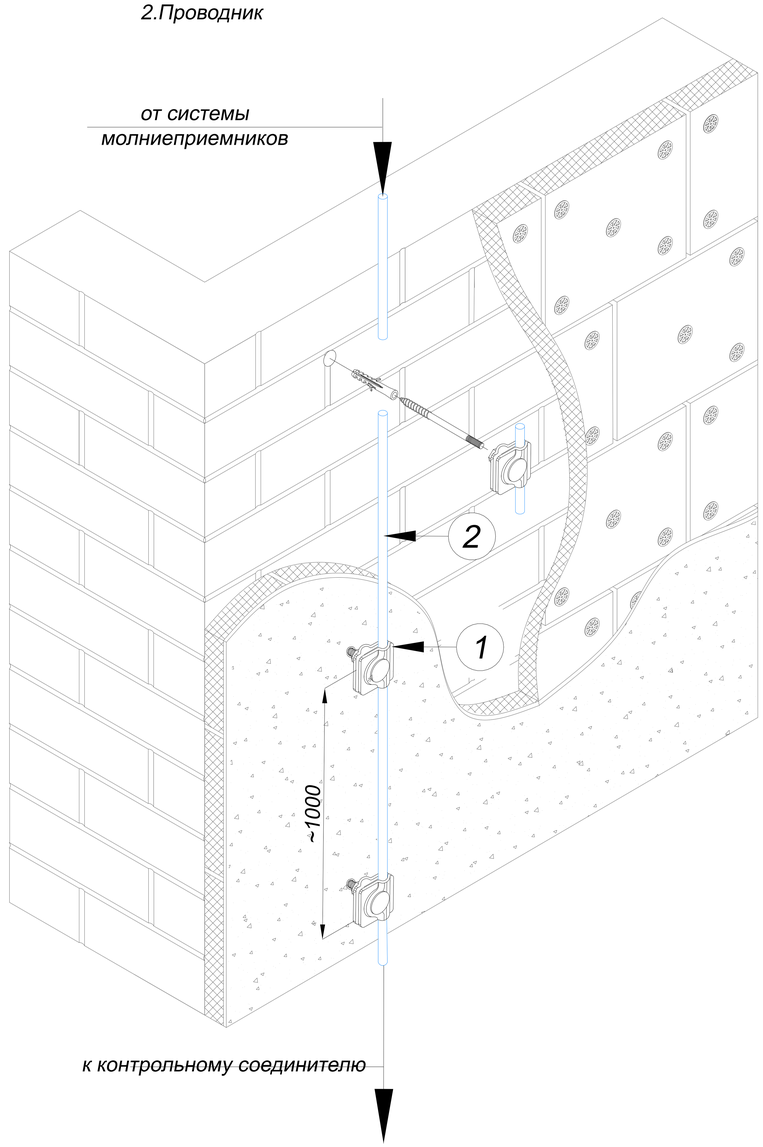


| Название | Материал | Артикул | Вес/кг. |
|---|---|---|---|
| 2. Круглый проводник проволока Ø8 мм. | Оцинкованная сталь | GR510081 | 0,40 |
| | Медь | GR510082 | 0,45 |
| | Нержавеющая сталь | GR510083 | 0,40 |
| | Алюминий | GR510085 | 0,22 |

| Название | Размер AxBxC | Артикул: | | | | | Вес/кг. |
|---|---|---|---|---|---|---|---|
| | | Оцинкованная сталь | Медь | Нержавеющая сталь | Окрашенная сталь | Алюминий | |
| 1. Фасадный держатель круглого проводника Ø6-Ø10 мм. (не горючий) | 50x40x40 мм. | GR360121 | GR360122 | GR360123 | GR360124 | GR360125 | 0,120 |
| | 100x40x40 мм. | GR360131 | GR360132 | GR360133 | GR360134 | GR360135 | 0,140 |
| | 150x40x40 мм. | GR360141 | GR360142 | GR360143 | GR360144 | GR360145 | 0,160 |
| | 200x40x40 мм. | GR360151 | GR360152 | GR360153 | GR360154 | GR360155 | 0,180 |
| | 250x40x40 мм. | GR360161 | GR360162 | GR360163 | GR360164 | GR360165 | 0,200 |
| | 300x40x40 мм. | GR360171 | GR360172 | GR360173 | GR360174 | GR360175 | 0,220 |
| | 400x40x40 мм. | GR360181 | GR360182 | GR360183 | GR360184 | GR360185 | 0,240 |

*Держатель крепить к стене с помощью двухвинтовой шпильки.*

*Для монтажа дюбеля проделать в стене отверстие*

*Расстояние между держателями 100-150 см.*

*Для круглого проводника Ø6-Ø10 мм.*

*Поставляется со шпилькой и дюбелем в комплекте*

Подп. и дата | Инв.N дубл. | Взам. инв.N | Подп. и дата | Инв.N подл.

| Изм. | Лист | N докум. | Подп. | Дата |
|---|---|---|---|---|
| Разраб. | | Володько М.И. | | |
| Пров. | | Шпак А.А. | | |
| Н. контр. | | Шпак А.А. | | |
| Утв. | | Бродников М.И. | | |

Альбом типовых технических решений для устройства молниезащиты и заземления

| Система молниезащиты и заземления | Стадия | Лист | Листов |
|---|---|---|---|
| | РД | 33 | 43 |
| Размещение круглого проводника на утепленном мокром фасаде | ООО "СтройПлаза" gromostar.ru +7(999)595-44-55 | | |

## Узел

*Размещение проводника на вентилируемом утепленном фасаде*

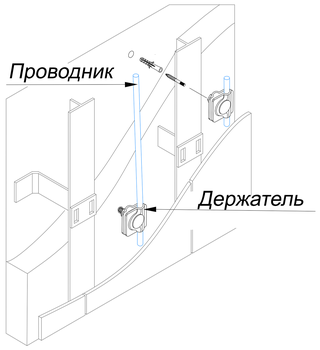


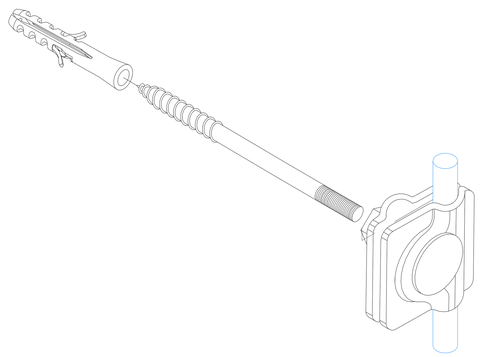

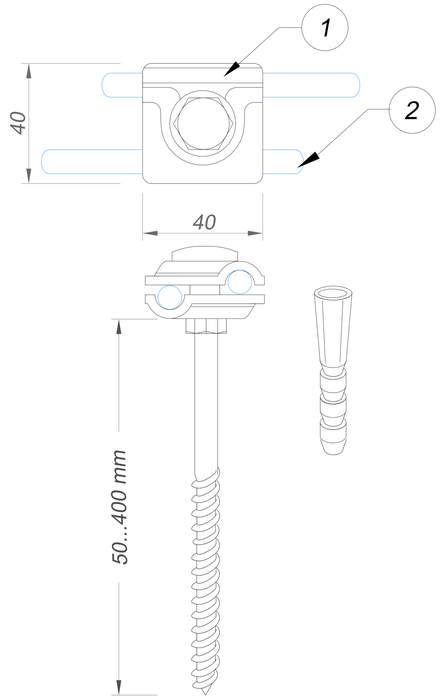


1.Фасадный держатель

2.Проводник

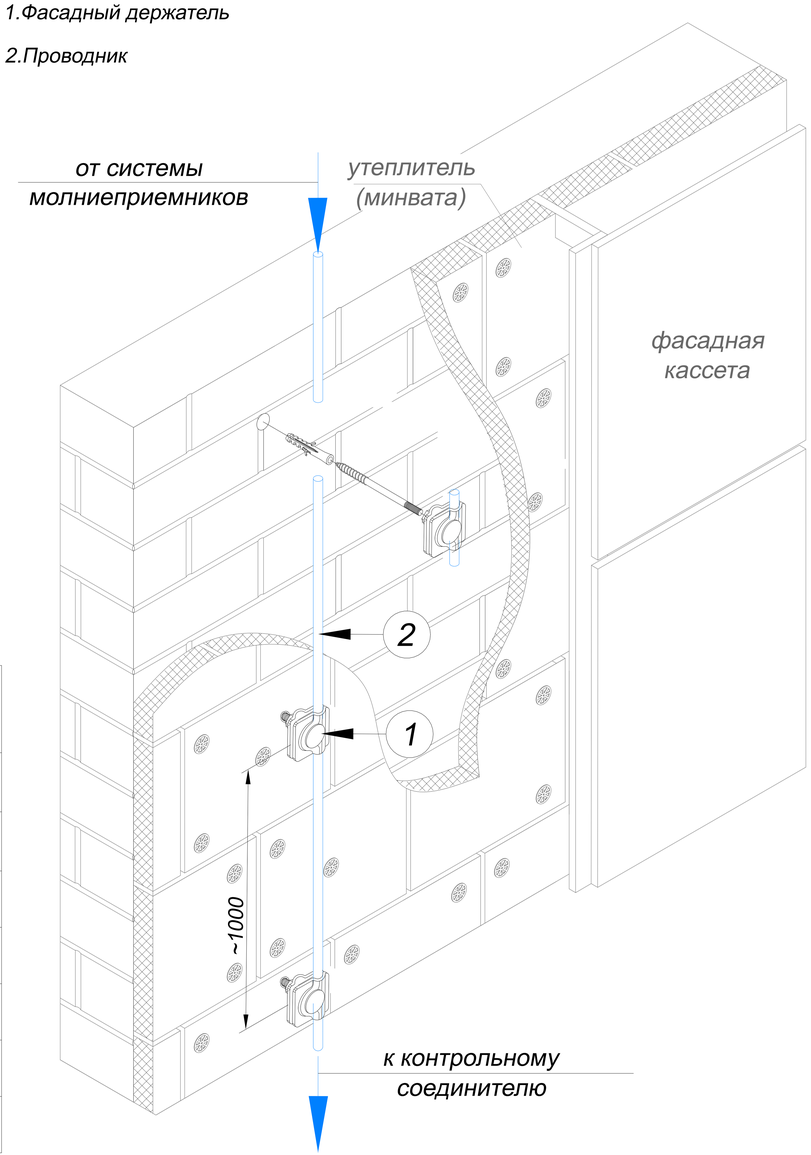


| Название | Материал | Артикул | Вес/кг. |
|---|---|---|---|
| 2. Круглый проводник проволока Ø8 мм. | Оцинкованная сталь | GR510081 | 0,40 |
| | Медь | GR510082 | 0,45 |
| | Нержавеющая сталь | GR510083 | 0,40 |
| | Алюминий | GR510085 | 0,22 |

| Название | Размер AxBxC | Артикул: | | | | | Вес/кг. |
|---|---|---|---|---|---|---|---|
| | | Оцинкованная сталь | Медь | Нержавеющая сталь | Окрашенная сталь | Алюминий | |
| 1. Фасадный держатель круглого проводника Ø6-Ø10 мм. (не горючий) | 50x40x40 мм. | GR360121 | GR360122 | GR360123 | GR360124 | GR360125 | 0,120 |
| | 100x40x40 мм. | GR360131 | GR360132 | GR360133 | GR360134 | GR360135 | 0,140 |
| | 150x40x40 мм. | GR360141 | GR360142 | GR360143 | GR360144 | GR360145 | 0,160 |
| | 200x40x40 мм. | GR360151 | GR360152 | GR360153 | GR360154 | GR360155 | 0,180 |
| | 250x40x40 мм. | GR360161 | GR360162 | GR360163 | GR360164 | GR360165 | 0,200 |
| | 300x40x40 мм. | GR360171 | GR360172 | GR360173 | GR360174 | GR360175 | 0,220 |
| | 400x40x40 мм. | GR360181 | GR360182 | GR360183 | GR360184 | GR360185 | 0,240 |

*Держатель крепить к стене с помощью двухвинтовой шпильки.*

*Для монтажа дюбеля проделать в стене отверстие*

*Расстояние между держателями 100-150 см.*

*Для круглого проводника Ø6-Ø10 мм.*

*Поставляется со шпилькой и дюбелем в комплекте*

Подп. и дата | Инв.N дубл. | Взам. инв.N | Подп. и дата | Инв.N подл.

| Изм. | Лист | N докум. | Подп. | Дата |
|---|---|---|---|---|
| Разраб. | | Володько М.И. | | |
| Пров. | | Шпак А.А. | | |
| Н. контр. | | Шпак А.А. | | |
| Утв. | | Бродников М.И. | | |

Альбом типовых технических решений для устройства молниезащиты и заземления

Система молниезащиты и заземления

| Стадия | Лист | Листов |
|---|---|---|
| РД | 32 | 43 |

Размещение проводника на вентилируемом утепленном фасаде

ООО "СтройПлаза"
gromostar.ru
+7(999)595-44-55