Узел

Размещение круглого проводника на желобе и водосточной трубе

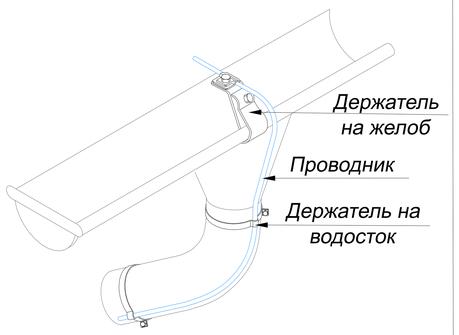

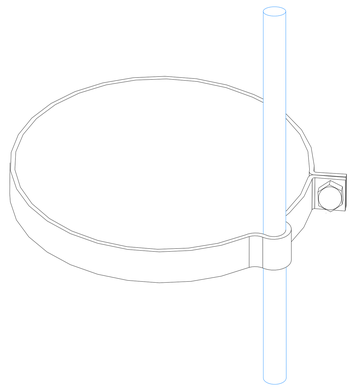

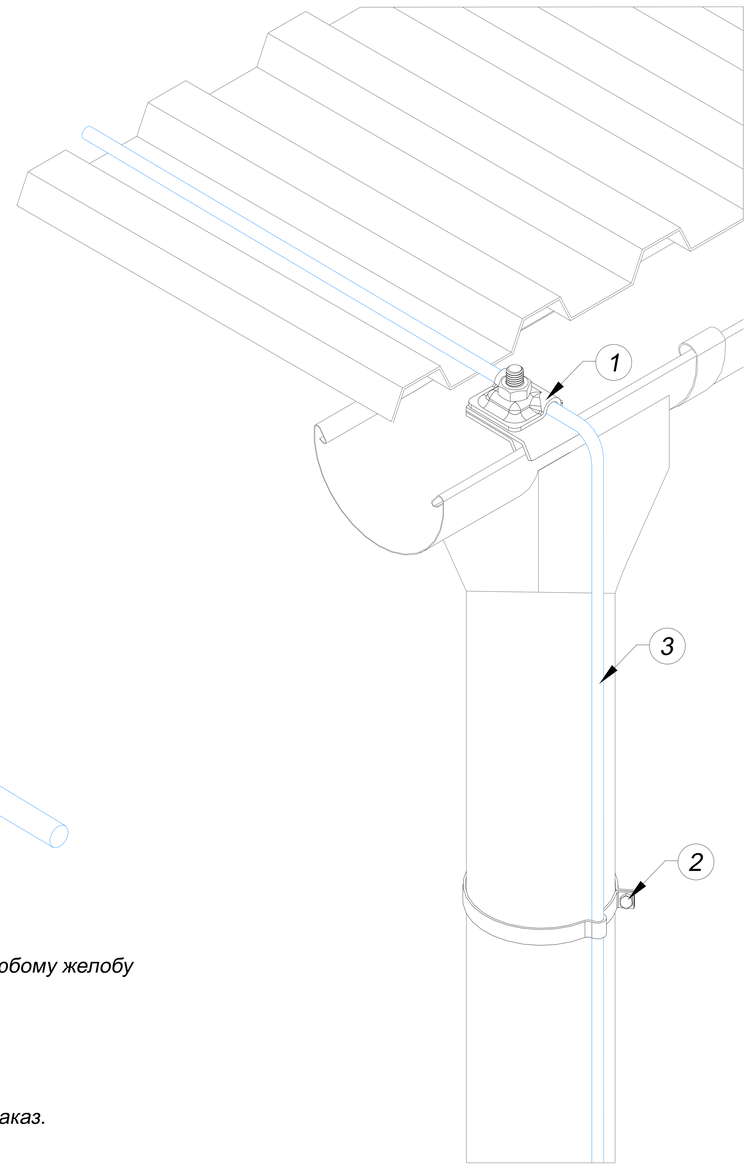

Название	Материал	Артикул	Вес/кг.
1.Держатель для желоба водостока проводника Ø6-Ø10 мм. (не горючий)	Оцинкованная сталь	GR370431	0,16
	Медь	GR370432	0,18
	Нержавеющая сталь	GR370433	0,16
	Окрашенная сталь	GR370434	0,06
	Алюминий	GR370435	0,12

Универсальное крепление проволоки к любой трубе водостока

Подходит к прямоугольным водостокам.

Шаг прокладки держателей-0,8-1,2 м.

Покраска в цвет водосточной трубы под заказ.

Название	Материал	Артикул			Вес/кг.
		Ø20-Ø110 мм.	Ø20-Ø160 мм.	Ø20-Ø300 мм.	
2.Хомут ленточный для крепления к водосточной трубе проводника Ø6-Ø10 мм. (не горючий)	Оцинкованная сталь	GR370011	GR370021	GR370031	0,16
	Медь	GR370012	GR370022	GR370032	0,18
	Нержавеющая сталь	GR370013	GR370023	GR370033	0,16
	Окрашенная сталь	GR370014	GR370024	GR370034	0,06
	Алюминий	GR370015	GR370025	GR370035	0,12

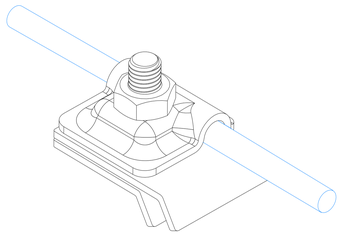

Универсальное крепление проволоки к любому желобу

Подходит к прямоугольным водостокам.

Шаг прокладки держателей-0,8-1,2 м.

Покраска в цвет водосточной трубы под заказ.

Название	Материал	Артикул	Вес/кг.
3.Круглый проводник проволока Ø8 мм.	Оцинкованная сталь	GR510081	0,40
	Медь	GR510082	0,45
	Нержавеющая сталь	GR510083	0,40
	Алюминий	GR510085	0,22

1.Держатель для желоба водостока проводника

2.Хомут ленточный для крепления к водосточной трубе проводника

3.Круглый проводник проволока Ø8 мм.

Подп. и дата | Инв.N дубл. | Взам. инв.N | Подп. и дата | Инв.N подл.

Изм.	Лист	N докум.	Подп.	Дата
Разраб.		Володько М.И.		
Пров.		Шпак А.А.		
Н. контр.		Шпак А.А.		
Утв.		Бродников М.И.		

Альбом типовых технических решений для устройства молниезащиты и заземления

Система молниезащиты и заземления

Стадия	Лист	Листов
РД	36	43

Размещение круглого проводника на желобе и водосточной трубе

ООО "СтройПлаза"
gromostar.ru
+7(999)595-44-55

Узел

Размещение круглого проводника на желобе и водосточной трубе

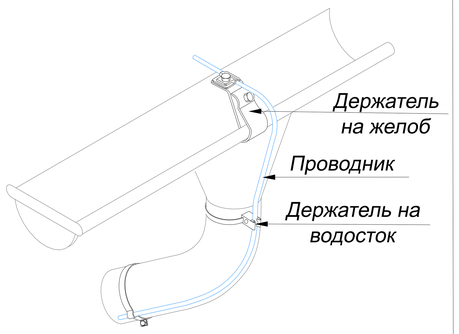

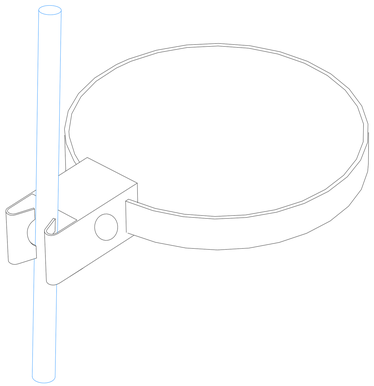

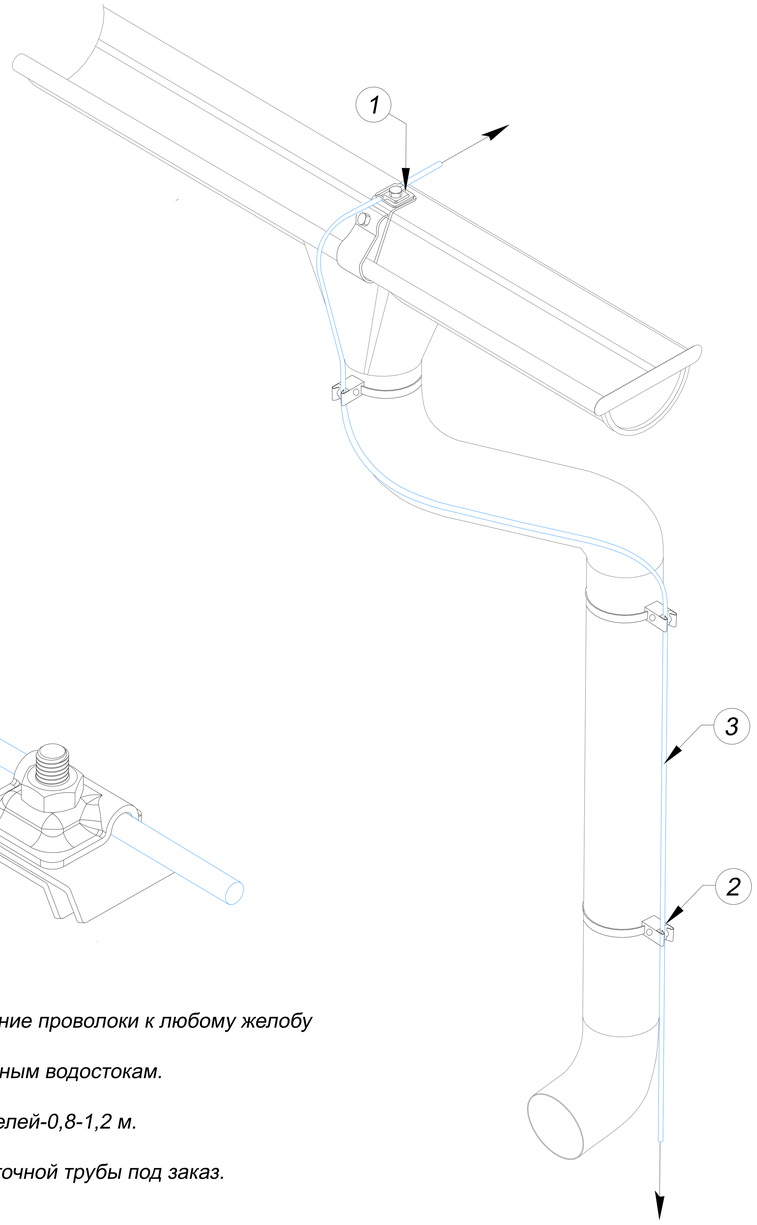

Название	Материал	Артикул	Вес/кг.
1.Держатель для желоба водостока проводника Ø6-Ø10 мм. (не горючий)	Оцинкованная сталь	GR370431	0,16
	Медь	GR370432	0,18
	Нержавеющая сталь	GR370433	0,16
	Окрашенная сталь	GR370434	0,06
	Алюминий	GR370435	0,12

Универсальное крепление проволоки к любой трубе водостока

Подходит к прямоугольным водостокам.

Шаг прокладки держателей-0,8-1,2 м.

Покраска в цвет водосточной трубы под заказ.

Название	Материал	Артикул			Вес/кг.
		Ø20-Ø110 мм.	Ø20-Ø160 мм.	Ø20-Ø300 мм.	
2.Держатель на водосток проводника Ø6-Ø10 мм.	Оцинкованная сталь / Углепластик	GR370111	GR370121	GR370131	0,16
	Медь / Углепластик	GR370112	GR370122	GR370132	0,18
	Нержавеющая сталь / Углепластик	GR370113	GR370123	GR370133	0,16
	Окрашенная сталь / Углепластик	GR370114	GR370124	GR370134	0,06
	Алюминий / Углепластик	GR370115	GR370125	GR370135	0,12

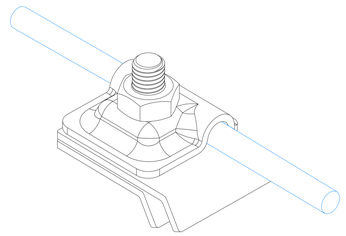

Универсальное крепление проволоки к любому желобу

Подходит к прямоугольным водостокам.

Шаг прокладки держателей-0,8-1,2 м.

Покраска в цвет водосточной трубы под заказ.

Название	Материал	Артикул	Вес/кг.
3.Круглый проводник проволока Ø8 мм.	Оцинкованная сталь	GR510081	0,40
	Медь	GR510082	0,45
	Нержавеющая сталь	GR510083	0,40
	Алюминий	GR510085	0,22

1.Держатель для желоба водостока проводника

2.Хомут ленточный для крепления к водосточной трубе проводника

3.Круглый проводник проволока Ø8 мм.

Подп. и дата | Инв.N дубл. | Взам. инв.N | Подп. и дата | Инв.N подл.

Изм.	Лист	N докум.	Подп.	Дата
Разраб.		Володько М.И.		
Пров.		Шпак А.А.		
Н. контр.		Шпак А.А.		
Утв.		Бродников М.И.		

Альбом типовых технических решений для устройства молниезащиты и заземления

Система молниезащиты и заземления

Стадия	Лист	Листов
РД	37	43

Размещение круглого проводника на желобе и водосточной трубе

ООО "СтройПлаза"
gromostar.ru
+7(999)595-44-55