Узел

Размещение проводника на остекленном фасаде

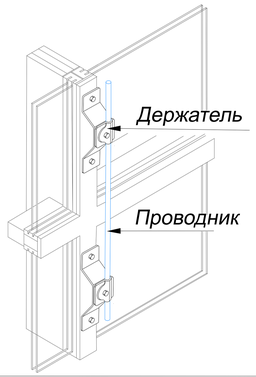

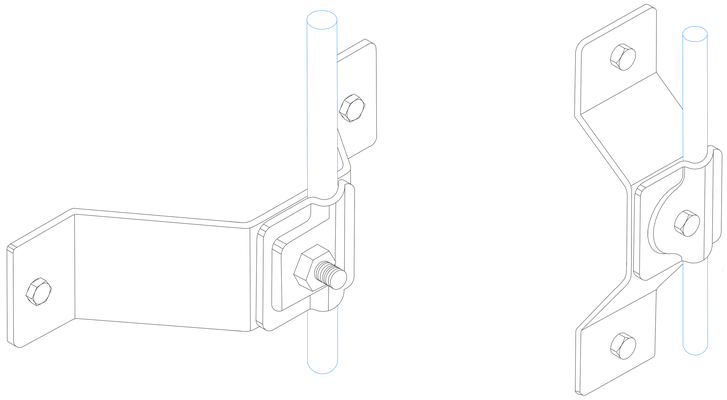

1.Держатель для молниезащиты

2.Проводник

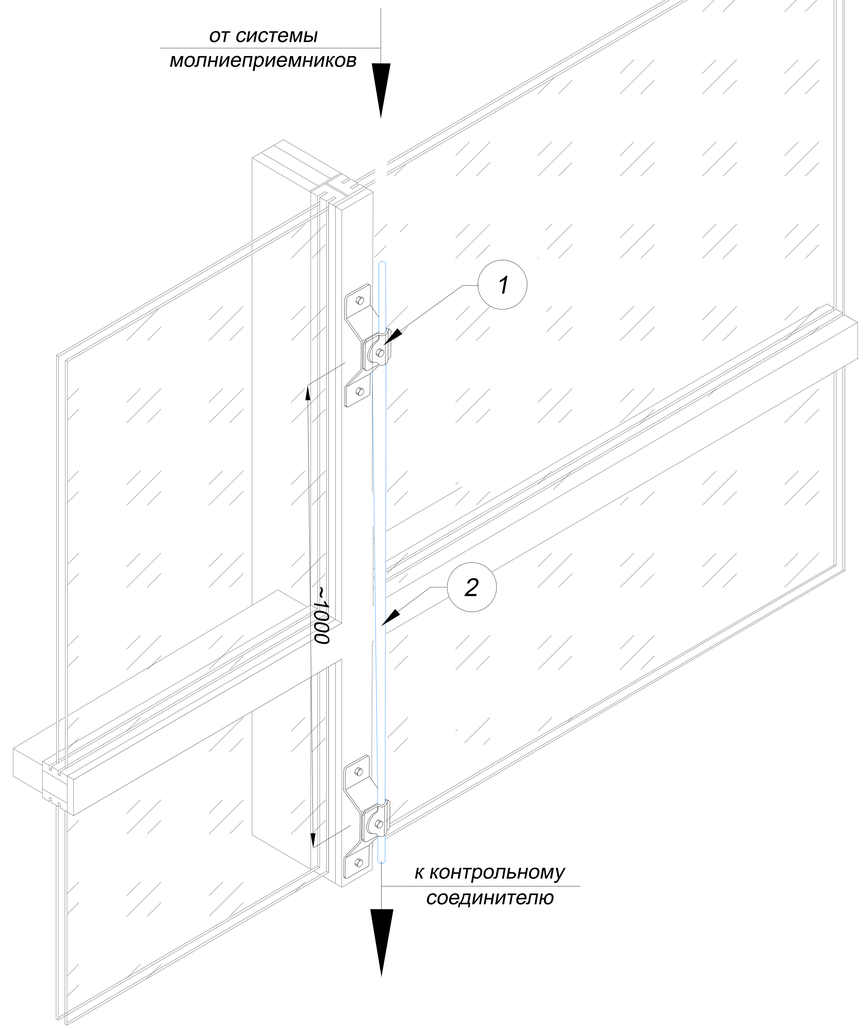

Название	Материал	Артикул	Вес/кг.
1.Держатель для молниезащиты проводника Ø6-Ø10 мм. (не горючий)	Оцинкованная сталь	GR310601	0,16
	Медь	GR310602	0,18
	Нержавеющая сталь	GR310603	0,16
	Окрашенная сталь	GR310604	0,06
	Алюминий	GR310605	0,12

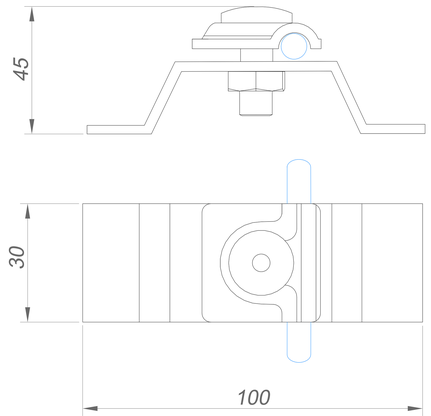

Название	Материал	Артикул	Вес/кг.
2.Круглый проводник проволока Ø8 мм.	Оцинкованная сталь	GR510081	0,40
	Медь	GR510082	0,45
	Нержавеющая сталь	GR510083	0,40
	Алюминий	GR510085	0,22

Держатель крепить к остекленному фасаду с помощью саморезов со сверлом или заклепок.

Для фиксации проводника в держателе использовать ключ

Расстояние между держателями 100-150 см.

Изм.	Лист	N докум.	Подп.	Дата
Разраб.		Володько М.И.		
Пров.		Шпак А.А.		
Н. контр.		Шпак А.А.		
Утв.		Бродников М.И.		

Альбом типовых технических решений для устройства молниезащиты и заземления

Система молниезащиты и заземления

Стадия	Лист	Листов
РД	34	43

Размещение круглого проводника на остекленном фасаде

ООО "СтройПлаза"
gromostar.ru
+7(999)595-44-55

Подп. и дата | Инв.N дубл. | Взам. инв.N | Подп. и дата | Инв.N подл.

Узел

Размещение проводника на стене из дерева

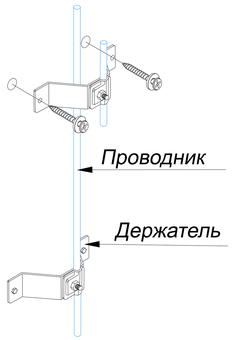

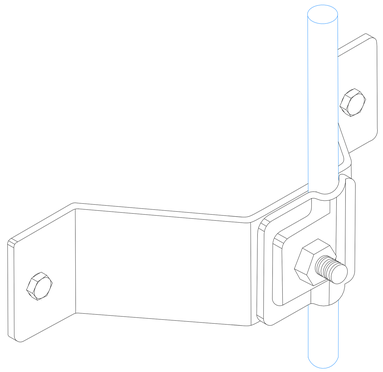

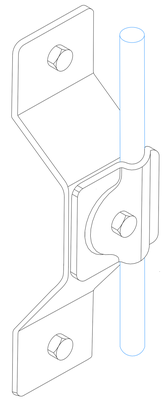

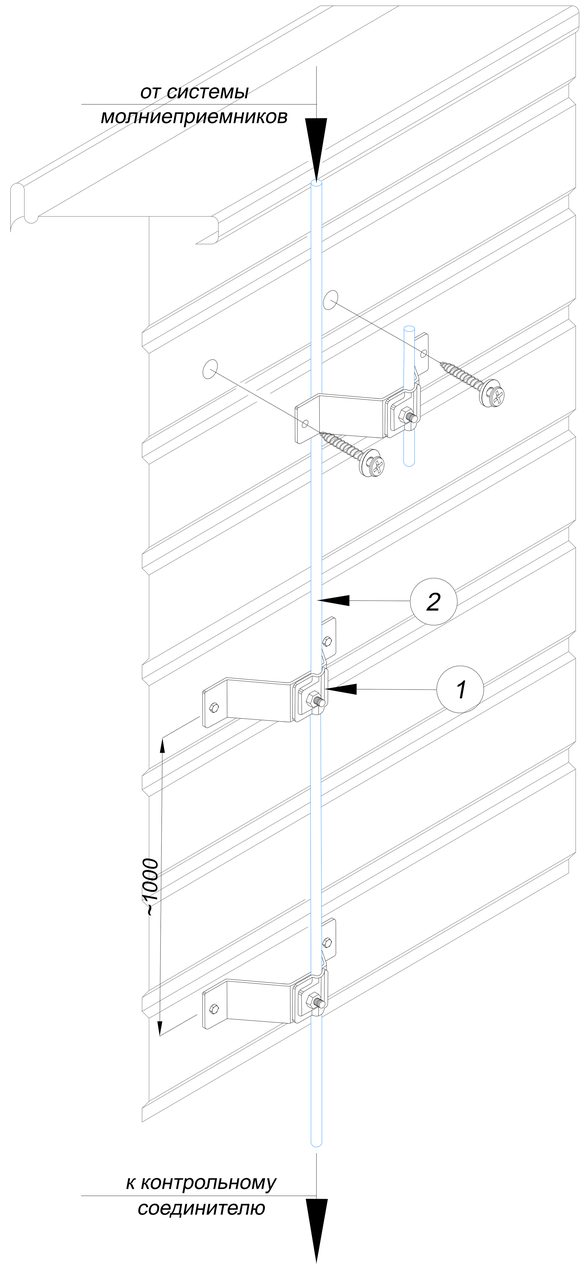

1.Держатель для молниезащиты

2.Проводник

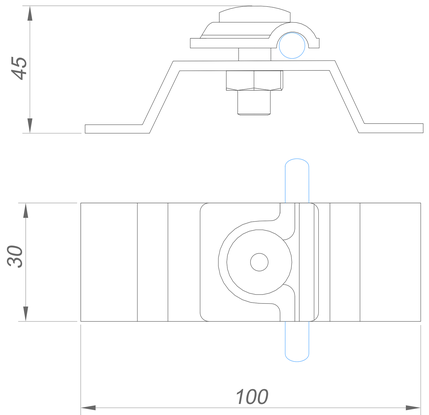

Название	Материал	Артикул	Вес/кг.
1.Держатель для молниезащиты проводника Ø6-Ø10 мм. (не горючий)	Оцинкованная сталь	GR310601	0,16
	Медь	GR310602	0,18
	Нержавеющая сталь	GR310603	0,16
	Окрашенная сталь	GR310604	0,06
	Алюминий	GR310605	0,12

Название	Материал	Артикул	Вес/кг.
2.Круглый проводник проволока Ø8 мм.	Оцинкованная сталь	GR510081	0,40
	Медь	GR510082	0,45
	Нержавеющая сталь	GR510083	0,40
	Алюминий	GR510085	0,22

Держатель крепить к стене из дерева с помощью шурупов

Для монтажа проделать в стене отверстие

Расстояние между держателями 100-150 см.

Для круглого проводника Ø6-Ø10 мм.

Поставляется со шпилькой и дюбелем в комплекте

Подп. и дата | Инв.N дубл. | Взам. инв.N | Подп. и дата | Инв.N подл.

Изм.	Лист	N докум.	Подп.	Дата
Разраб.		Володько М.И.		
Пров.		Шпак А.А.		
Н. контр.		Шпак А.А.		
Утв.		Бродников М.И.		

Альбом типовых технических решений для устройства молниезащиты и заземления

Система молниезащиты и заземления

Стадия	Лист	Листов
РД	35	43

Размещение проводника на стене из дерева

ООО "СтройПлаза"
gromostar.ru
+7(999)595-44-55

Узел

Размещение проводника на стене из сэндвич-панелей

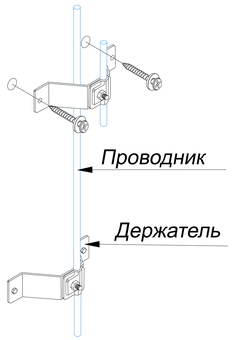

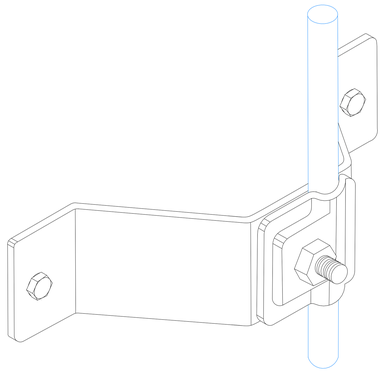

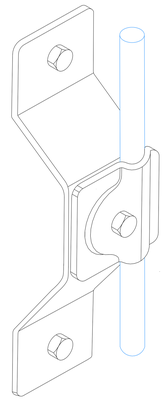

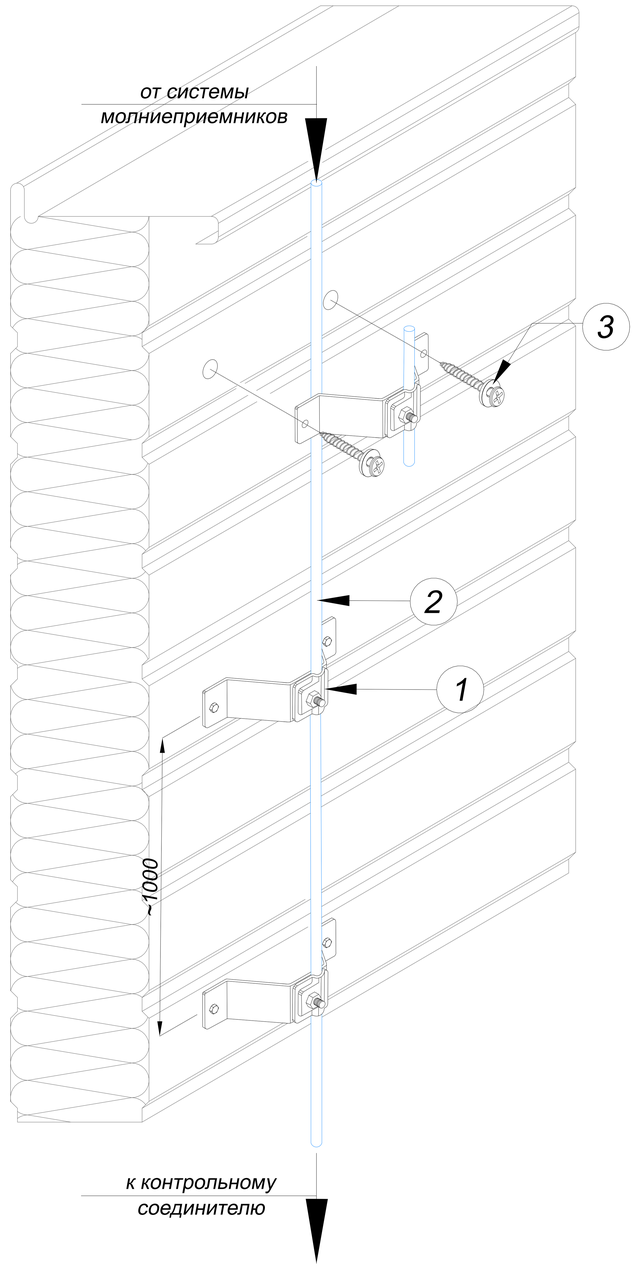

1.Держатель для молниезащиты

2.Проводник

3.Саморез

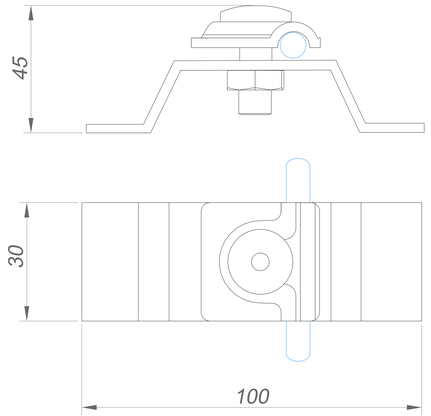

Название	Материал	Артикул	Вес/кг.
1.Держатель для молниезащиты проводника Ø6-Ø10 мм. (не горючий)	Оцинкованная сталь	GR310601	0,16
	Медь	GR310602	0,18
	Нержавеющая сталь	GR310603	0,16
	Окрашенная сталь	GR310604	0,06
	Алюминий	GR310605	0,12

Название	Материал	Артикул	Вес/кг.
2.Круглый проводник проволока Ø8 мм.	Оцинкованная сталь	GR510081	0,40
	Медь	GR510082	0,45
	Нержавеющая сталь	GR510083	0,40
	Алюминий	GR510085	0,22

Подп. и дата | Инв.N дубл. | Взам. инв.N | Подп. и дата | Инв.N подл.

Изм.	Лист	N докум.	Подп.	Дата
Разраб.		Володько М.И.		
Пров.		Шпак А.А.		
Н. контр.		Шпак А.А.		
Утв.		Бродников М.И.		

Альбом типовых технических решений для устройства молниезащиты и заземления

Система молниезащиты и заземления

Стадия	Лист	Листов
РД	31	43

Размещение проводника на стене из сэндвич-панелей

ООО "СтройПлаза"
gromostar.ru
+7(999)595-44-55

Узел

Размещение круглого проводника на кирпичной стене

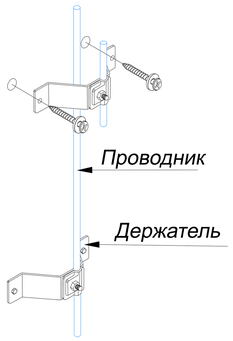

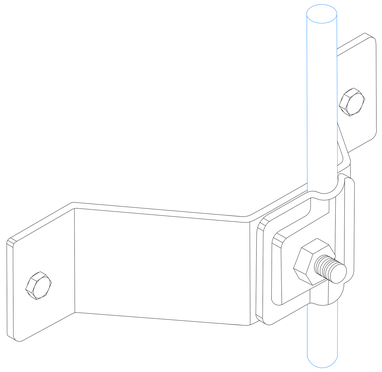

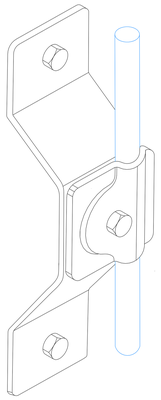

Название	Материал	Артикул	Вес/кг.
1.Держатель для молниезащиты проводника Ø6-Ø10 мм. (не горючий)	Оцинкованная сталь	GR310601	0,16
	Медь	GR310602	0,18
	Нержавеющая сталь	GR310603	0,16
	Окрашенная сталь	GR310604	0,06
	Алюминий	GR310605	0,12

Название	Материал	Артикул	Вес/кг.
4.Круглый проводник проволока Ø8 мм.	Оцинкованная сталь	GR510081	0,40
	Медь	GR510082	0,45
	Нержавеющая сталь	GR510083	0,40
	Алюминий	GR510085	0,22

1.Держатель для молниезащиты

2.Проводник

3.Саморез

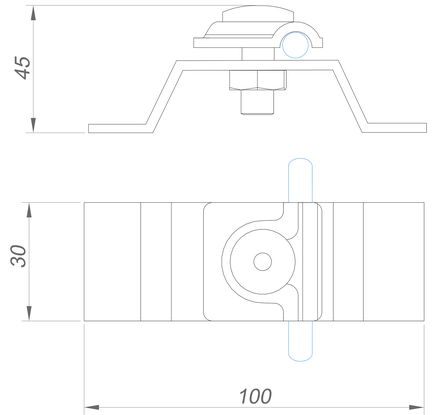

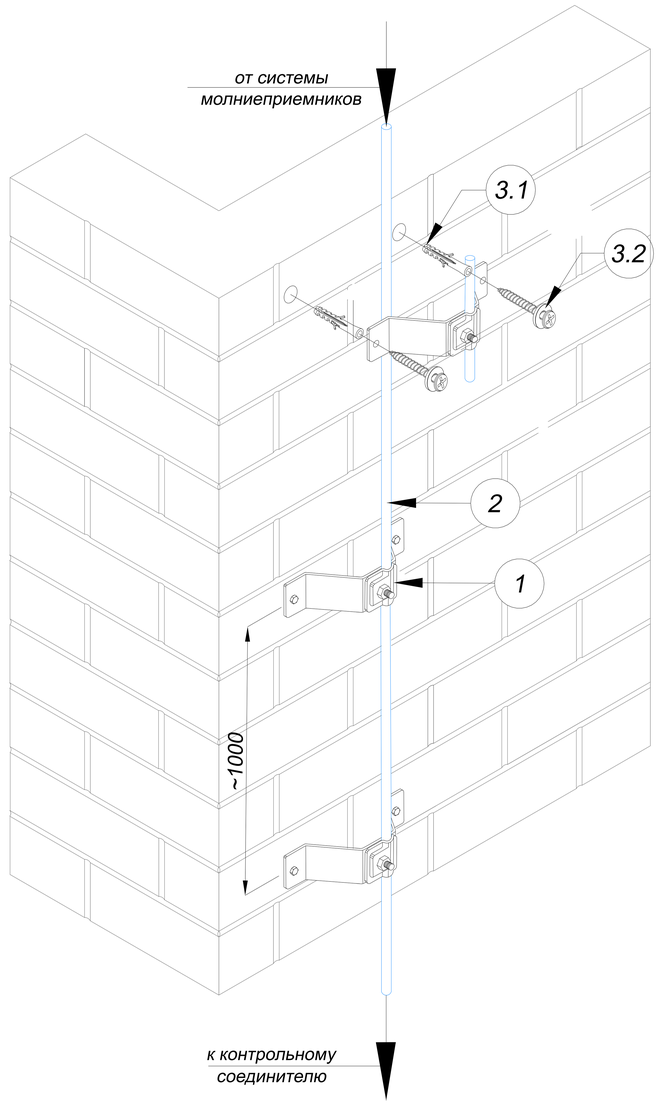

Держатель крепить к кирпичной / бетонной стене с помощью шурупов с пластиковым распорным дюбелем.

Для фиксации проводника в держателе использовать ключ

Расстояние между держателями 100-150 см.

Изм.	Лист	N докум.	Подп.	Дата
Разраб.		Володько М.И.		
Пров.		Шпак А.А.		
Н. контр.		Шпак А.А.		
Утв.		Бродников М.И.		

Альбом типовых технических решений для устройства молниезащиты и заземления

Система молниезащиты и заземления	Стадия	Лист	Листов
	РД	30	43
Размещение круглого проводника на кирпичной стене	ООО "СтройПлаза" gromostar.ru +7(999)595-44-55		

Подп. и дата | Инв.N дубл. | Взам. инв.N | Подп. и дата | Инв.N подл.

Узел

Размещение проводника на кровле из профнастила и сэндвич панелей

Узел

Размещение круглого проводника на прямом коньке крыши

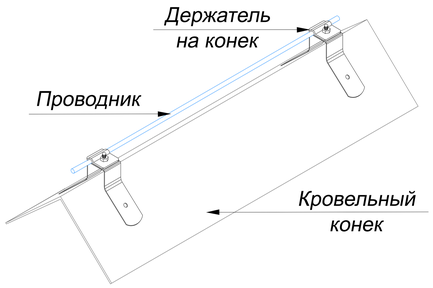

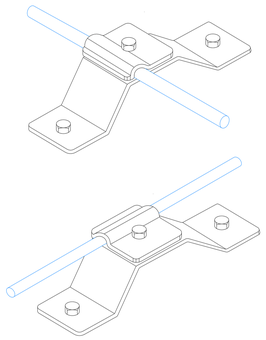

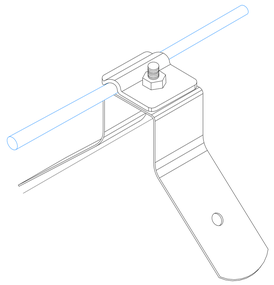

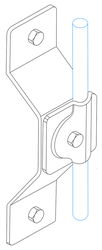

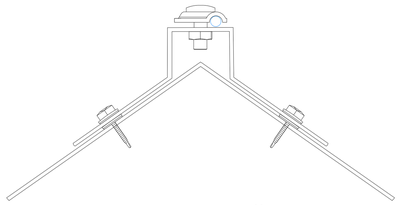

Угловой коньковый зажим

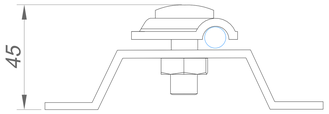

Держатель для молниезащиты

1.Держатель на конек

2.Держатель на кровлю

3.Соединитель

4.Проводник

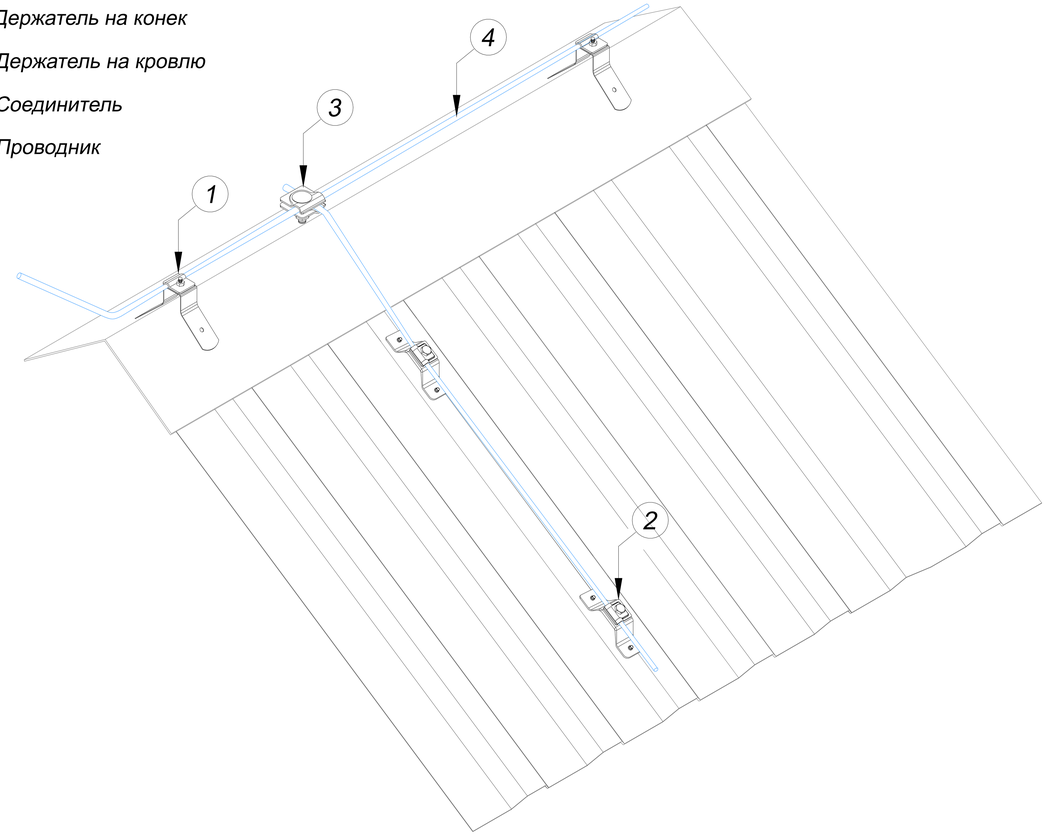

№	Название	Для проводника	Размер AxBxC	Артикул:						Вес/кг.
				Оцинкованная сталь	Медь	Нержавеющая сталь	Окрашенная сталь	Алюминий	Латунь	
1	Угловой коньковый зажим для круглого проводника (не горючий)	Ø6-Ø10 мм.	100x70x30 мм.	GR310661	GR310662	GR310663	GR310664	GR310665	GR310666	0,18
2	Держатель для молниезащиты проводника Ø6-Ø10 мм. (не горючий)	Ø6-Ø10 мм.	160x110x30 мм.	GR310601	GR310602	GR310603	GR310604	GR310605	GR310606	0,10
3	Соединители универсальные для проводника Ø6-Ø10 мм.	Ø6-Ø10 мм.	40x40x30 мм.	GR410011	GR410012	GR410013	GR410014	GR410015	GR410016	0,08
4	Круглый проводник проволока Ø8 мм.			GR510081	GR510082	GR510083	GR510084	GR510085		0,40

Примечания:

Угловой коньковый зажим использовать для прокладки круглого проводника на прямой конек

Держатель для молниезащиты использовать для прокладки круглого проводника на кровле из профнастила и сэндвич панелей

Для фиксации держателя использовать саморезы и заклепки

Расстояние между держателями 80-120 см.

Держатель крепить на конек и кровлю через гермоленту

Изм.	Лист	N докум.	Подп.	Дата
Разраб.		Володько М.И.		
Пров.		Шпак А.А.		
Н. контр.		Шпак А.А.		
Утв.		Бродников М.И.		

Альбом типовых технических решений для устройства молниезащиты и заземления

Система молниезащиты и заземления

Стадия	Лист	Листов
РД	13	43

Размещение проводника на кровле из профнастила и сэндвич панелей

ООО "СтройПлаза"
gromostar.ru
+7(999)595-44-55

Подп. и дата | Инв.N дубл. | Взам. инв.N | Подп. и дата | Инв.N подл.

Узел

Размещение круглого проводника на кровле из металлочерепицы с прямым коньком

Узел

Размещение круглого проводника на прямом коньке крыши

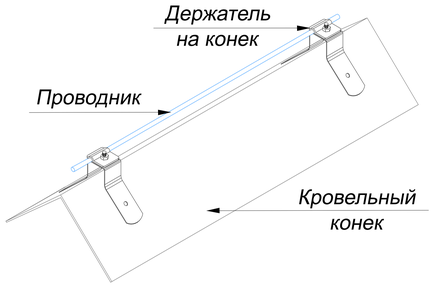

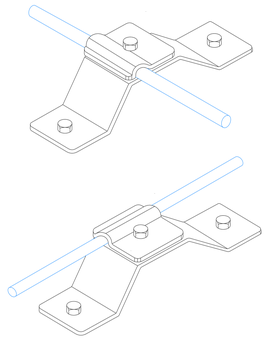

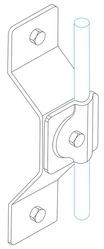

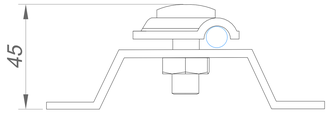

Держатель для молниезащиты

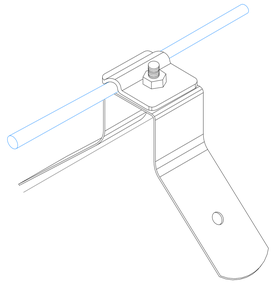

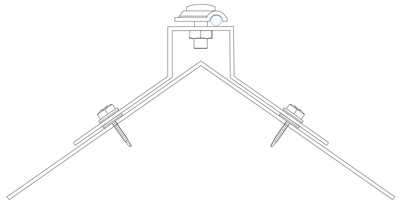

Угловой коньковЫЙ зажим

1.Держатель на конек

2.Держатель на кровлю

3.Соединитель

4.Проводник

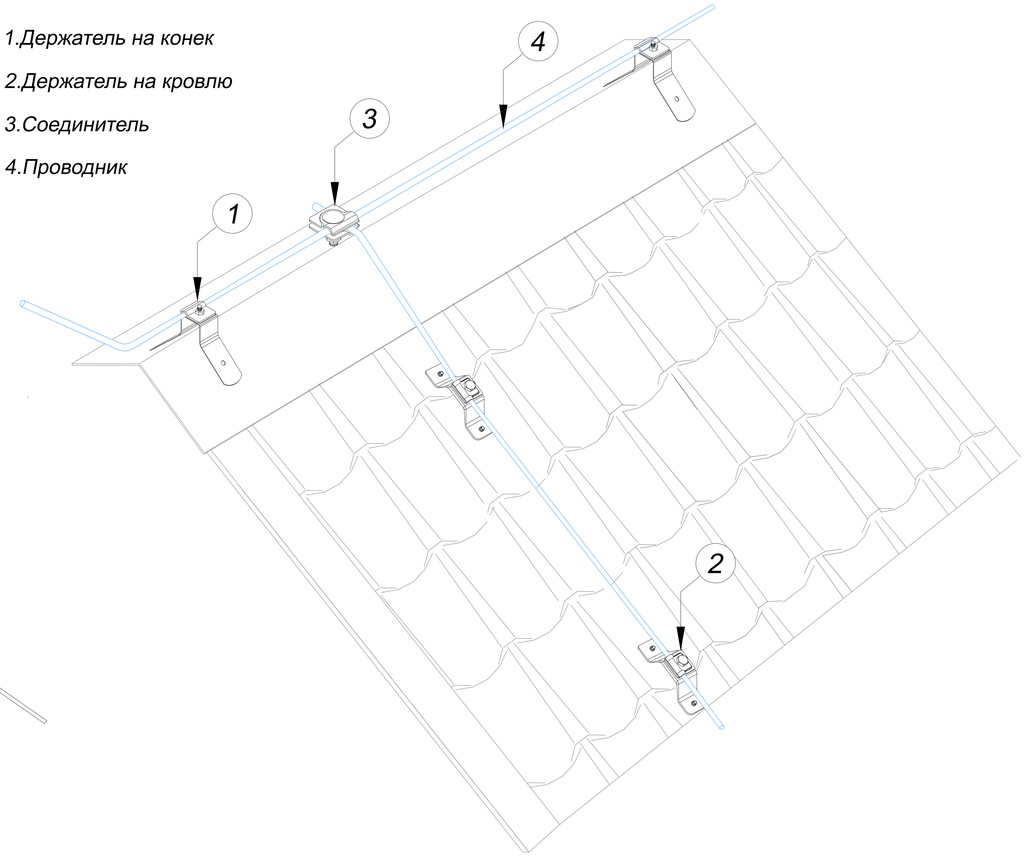

№	Название	Для проводника	Размер AxBxC	Артикул:						Вес/кг.
				Оцинкованная сталь	Медь	Нержавеющая сталь	Окрашенная сталь	Алюминий	Латунь	
1	Угловой коньковый зажим для круглого проводника (не горючий)	Ø6-Ø10 мм.	100x70x30 мм.	GR310661	GR310662	GR310663	GR310664	GR310665	GR310666	0,18
2	Держатель для молниезащиты проводника Ø6-Ø10 мм. (не горючий)	Ø6-Ø10 мм.	100x45x30 мм.	GR310601	GR310602	GR310603	GR310604	GR310605	GR310606	0,10
3	Соединители универсальные для проводника Ø6-Ø10 мм.	Ø6-Ø10 мм.	40x40x30 мм.	GR410011	GR410012	GR410013	GR410014	GR410015	GR410016	0,08
4	Круглый проводник проволока Ø8 мм.			GR510081	GR510082	GR510083	GR510084	GR510085		0,40

Примечания:

Угловой коньковый зажим использовать для прокладки круглого проводника на прямой конек

Держатель для молниезащиты использовать для прокладки круглого проводника на кровле из профнастила и сэндвич панелей

Для фиксации держателя использовать саморезы и заклепки

Расстояние между держателями 80-120 см.

Держатель крепить на конек и кровлю через гермоленту

Изм.	Лист	N докум.	Подп.	Дата
Разраб.		Володько М.И.		
Пров.		Шпак А.А.		
Н. контр.		Шпак А.А.		
Утв.		Бродников М.И.		

Альбом типовых технических решений для устройства молниезащиты и заземления

Система молниезащиты и заземления

Стадия	Лист	Листов
РД	14	43

Размещение проводника на кровле из металлочерепицы с прямым коньком

ООО "СтройПлаза"
gromostar.ru
+7(999)595-44-55

Подп. и дата | Инв.N дубл. | Взам. инв.N | Подп. и дата | Инв.N подл.

Узел

Размещение проводника на кровле из металлочерепицы с круглым коньком

Узел

Размещение проводника на кровле из металлочерепицы с круглым коньком

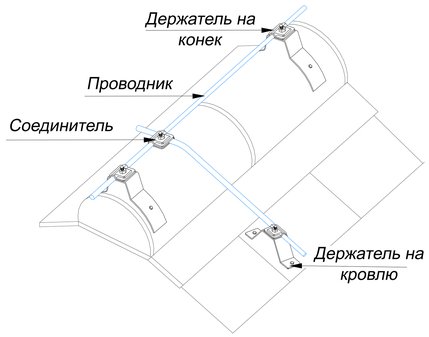

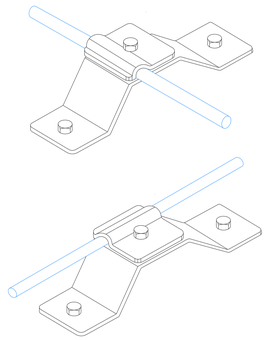

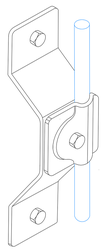

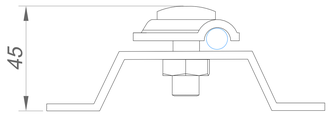

Держатель для молниезащиты

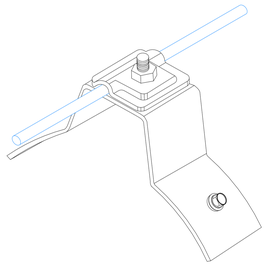

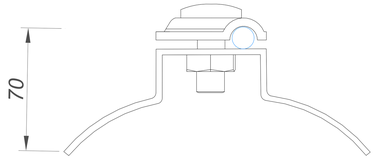

Держатели на круглый конек

1.Держатель на конек

2.Держатель на кровлю

3.Соединитель

4.Проводник

№	Название	Для проводника	Размер AxBxC	Артикул:						Вес/кг.
				Оцинкованная сталь	Медь	Нержавеющая сталь	Окрашенная сталь	Алюминий	Латунь	
1	Держатель проволоки коньковый (не горючий)	Ø6-Ø10 мм.	100x70x30 мм.	GR310671	GR310672	GR310673	GR310674	GR310675	GR310676	0,18
2	Держатель для молниезащиты проводника Ø6-Ø10 мм. (не горючий)	Ø6-Ø10 мм.	100x45x30 мм.	GR310601	GR310602	GR310603	GR310604	GR310605	GR310606	0,10
3	Соединители универсальные для проводника Ø6-Ø10 мм.	Ø6-Ø10 мм.	40x40x30 мм.	GR410011	GR410012	GR410013	GR410014	GR410015	GR410016	0,08
4	Круглый проводник проволока Ø8 мм.			GR510081	GR510082	GR510083	GR510084	GR510085		0,40

Примечания:

Держатель проволоки коньковый использовать для прокладки круглого проводника на круглом конеке

Держатель для молниезащиты использовать для прокладки круглого проводника на кровле из профнастила и сэндвич панелей

Для фиксации держателя использовать саморезы и заклепки

Расстояние между держателями 80-120 см.

Держатель крепить на конек и кровлю через гермоленту

Изм.	Лист	N докум.	Подп.	Дата
Разраб.		Володько М.И.		
Пров.		Шпак А.А.		
Н. контр.		Шпак А.А.		
Утв.		Бродников М.И.		

Альбом типовых технических решений для устройства молниезащиты и заземления

Система молниезащиты и заземления

Стадия	Лист	Листов
РД	15	43

Размещение проводника на кровле из металлочерепицы с круглым коньком

ООО "СтройПлаза"
gromostar.ru
+7(999)595-44-55

Подп. и дата | Инв.N дубл. | Взам. инв.N | Подп. и дата | Инв.N подл.

Узел

Размещение круглого проводника на прямом коньке крыши

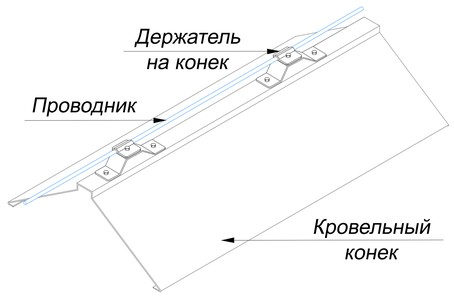

Узел

Размещение круглого проводника на прямом коньке крыши

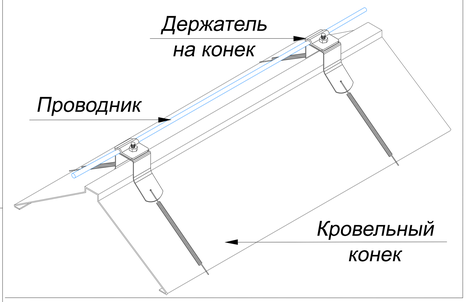

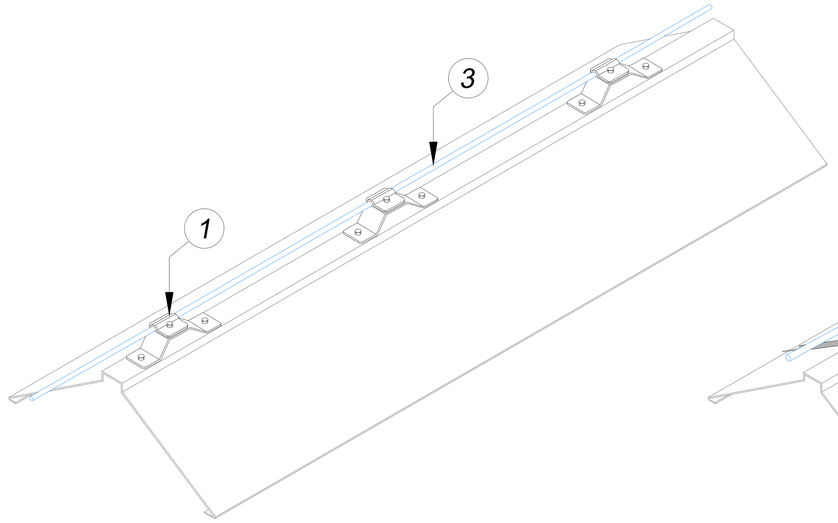

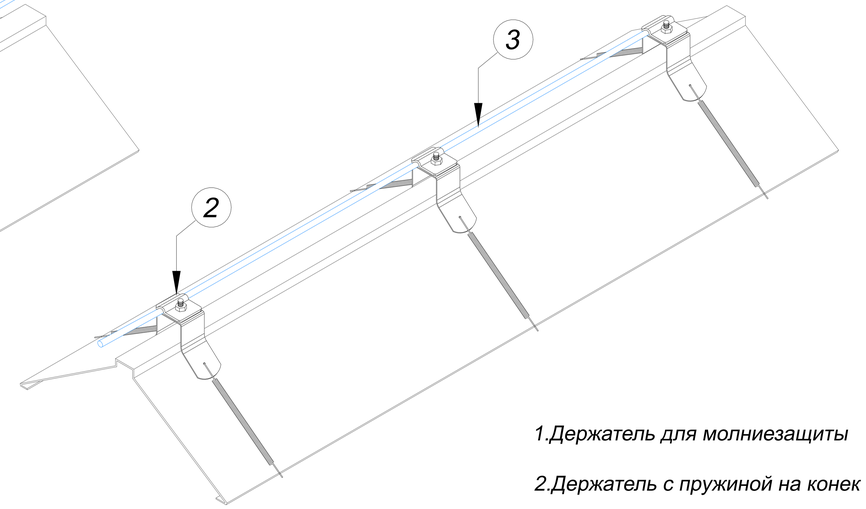

1.Держатель для молниезащиты

2.Держатель с пружиной на конек

3.Проводник

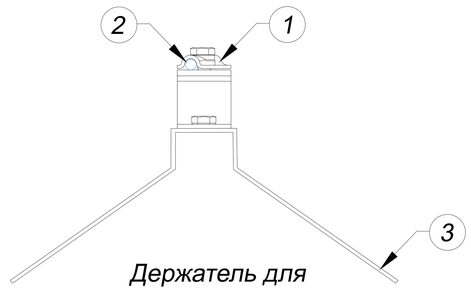

Держатель для молниезащиты

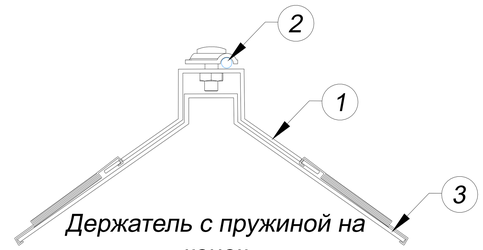

Держатель с пружиной на конек

№	Название	Для проводника	Размер AxBxC	Артикул:						Вес/кг.
				Оцинкованная сталь	Медь	Нержавеющая сталь	Окрашенная сталь	Алюминий	Латунь	
1	Держатель для молниезащиты (не горючий)	Ø6-Ø10 мм.	100x30x30 мм.	GR310601	GR310602	GR310603	GR310604	GR310605	GR310606	0,16
2	Держатель с пружиной на конек для круглого проводника (не горючий)	Ø6-Ø10 мм.	160x110x30 мм.	GR410641	GR410642	GR410643	GR410645	GR410645	GR410646	0,25

Примечания:

Использовать для прокладки круглого проводника на прямой конек

Для фиксации держателя использовать саморезы, заклепки или на пружины

Расстояние между держателями 80-120 см.

Держатель крепить на конек через гермоленту

Изм.	Лист	N докум.	Подп.	Дата
Разраб.		Володько М.И.		
Пров.		Шпак А.А.		
Н. контр.		Шпак А.А.		
Утв.		Бродников М.И.		

Альбом типовых технических решений для устройства молниезащиты и заземления

Система молниезащиты и заземления

Стадия	Лист	Листов
РД	24	43

Размещение круглого проводника на прямом коньке крыши

ООО "СтройПлаза"
gromostar.ru
+7(999)595-44-55

Подп. и дата | Инв.N дубл. | Взам. инв.N | Подп. и дата | Инв.N подл.

Узел

Размещение круглого проводника на прямом коньке крыши

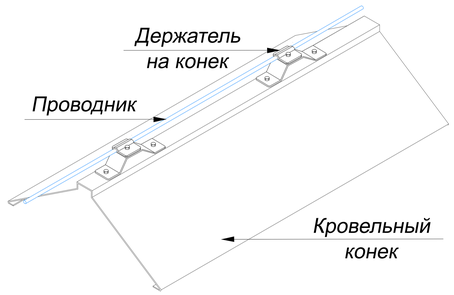

Узел

Размещение круглого проводника на прямом коньке крыши

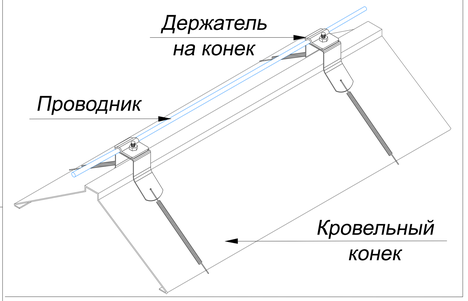

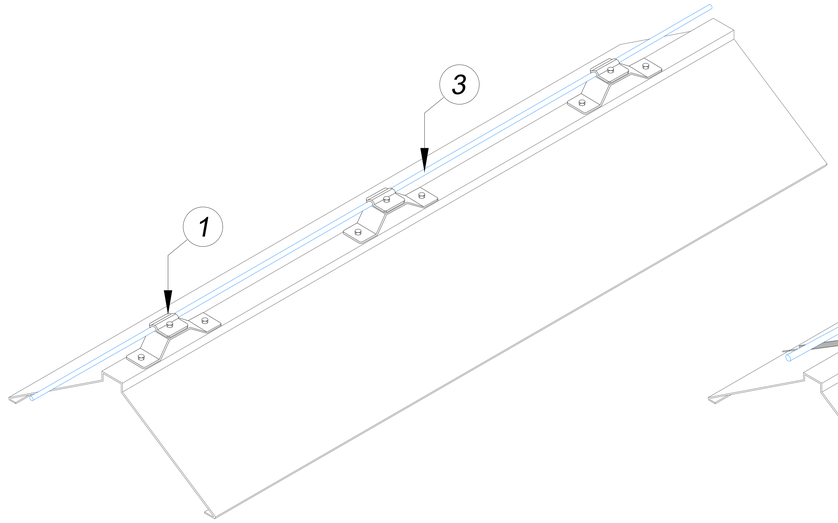

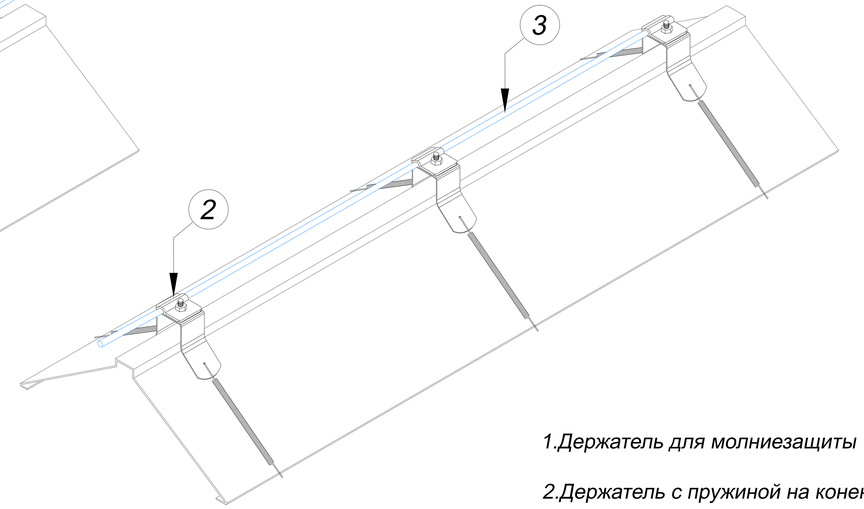

1.Держатель для молниезащиты

2.Держатель с пружиной на конек

3.Проводник

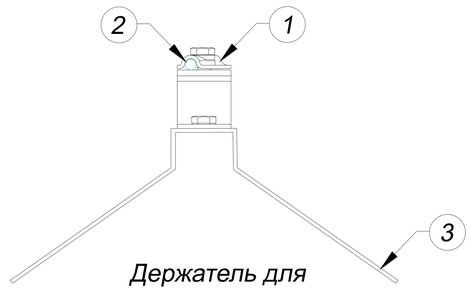

Держатель для молниезащиты

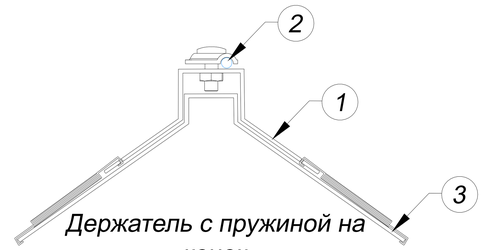

Держатель с пружиной на конек

№	Название	Для проводника	Размер AxBxC	Артикул:						Вес/кг.
				Оцинкованная сталь	Медь	Нержавеющая сталь	Окрашенная сталь	Алюминий	Латунь	
1	Держатель для молниезащиты (не горючий)	Ø6-Ø10 мм.	100x30x30 мм.	GR310601	GR310602	GR310603	GR310604	GR310605	GR310606	0,16
2	Держатель с пружиной на конек для круглого проводника (не горючий)	Ø6-Ø10 мм.	160x110x30 мм.	GR410641	GR410642	GR410643	GR410645	GR410645	GR410646	0,25

Примечания:

Использовать для прокладки круглого проводника на прямой конек

Для фиксации держателя использовать саморезы, заклепки или на пружины

Расстояние между держателями 80-120 см.

Держатель крепить на конек через гермоленту

Изм.	Лист	N докум.	Подп.	Дата
Разраб.		Володько М.И.		
Пров.		Шпак А.А.		
Н. контр.		Шпак А.А.		
Утв.		Бродников М.И.		

Альбом типовых технических решений для устройства молниезащиты и заземления

Система молниезащиты и заземления	Стадия	Лист	Листов
	РД	26	43
Размещение круглого проводника на прямом коньке крыши	ООО "СтройПлаза" gromostar.ru +7(999)595-44-55		

Подп. и дата | Инв.N дубл. | Взам. инв.N | Подп. и дата | Инв.N подл.