Узел

Размещение проводника на вентилируемом утепленном фасаде

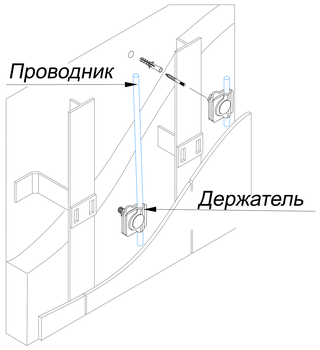

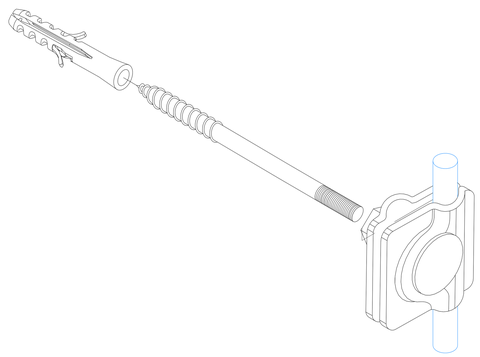

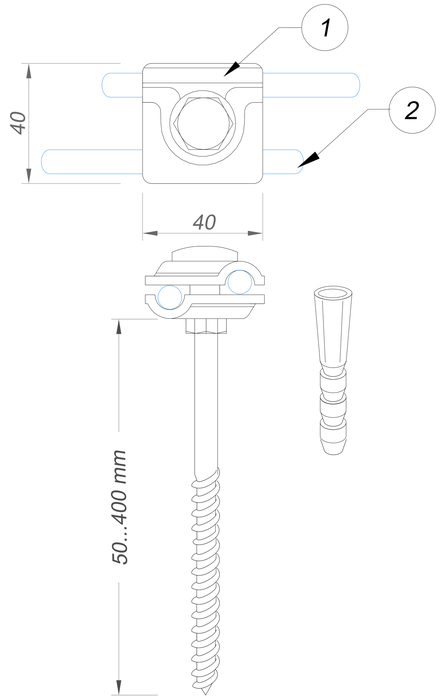

1.Фасадный держатель

2.Проводник

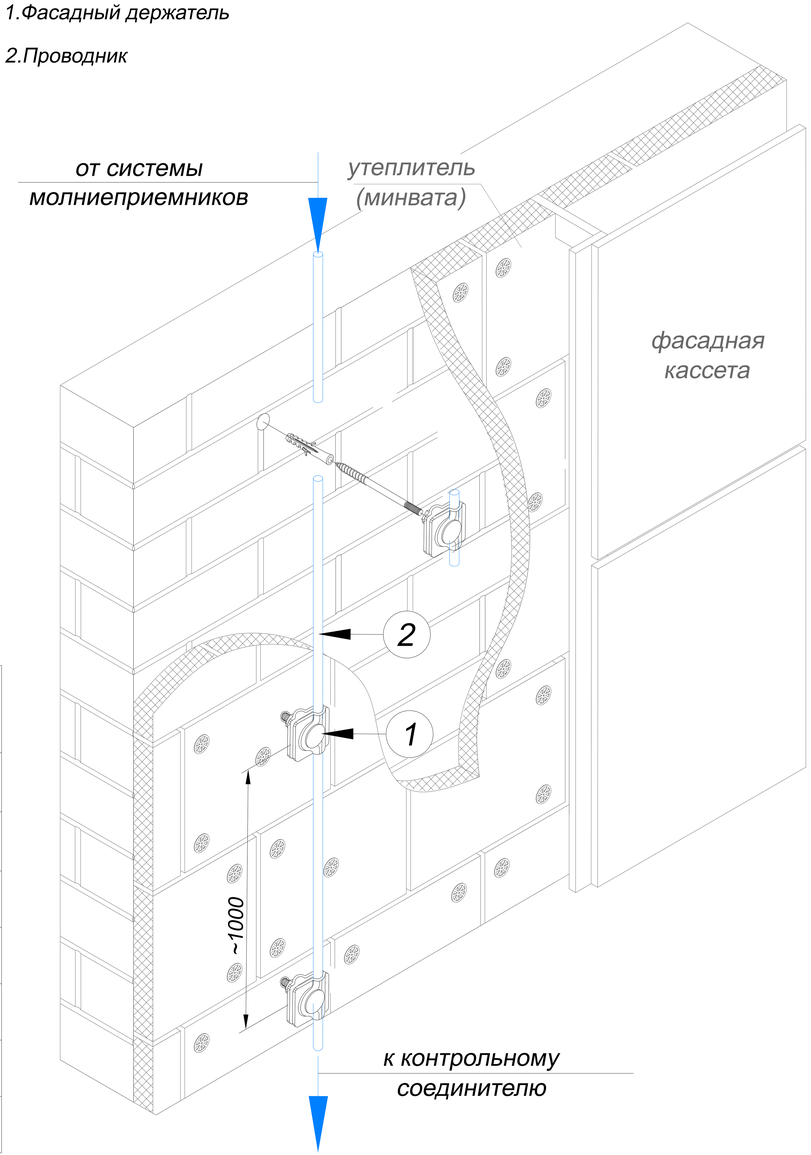

Название	Материал	Артикул	Вес/кг.
2. Круглый проводник проволока Ø8 мм.	Оцинкованная сталь	GR510081	0,40
	Медь	GR510082	0,45
	Нержавеющая сталь	GR510083	0,40
	Алюминий	GR510085	0,22

Название	Размер AxBxC	Артикул:					Вес/кг.
		Оцинкованная сталь	Медь	Нержавеющая сталь	Окрашенная сталь	Алюминий	
1. Фасадный держатель круглого проводника Ø6-Ø10 мм. (не горючий)	50x40x40 мм.	GR360121	GR360122	GR360123	GR360124	GR360125	0,120
	100x40x40 мм.	GR360131	GR360132	GR360133	GR360134	GR360135	0,140
	150x40x40 мм.	GR360141	GR360142	GR360143	GR360144	GR360145	0,160
	200x40x40 мм.	GR360151	GR360152	GR360153	GR360154	GR360155	0,180
	250x40x40 мм.	GR360161	GR360162	GR360163	GR360164	GR360165	0,200
	300x40x40 мм.	GR360171	GR360172	GR360173	GR360174	GR360175	0,220
	400x40x40 мм.	GR360181	GR360182	GR360183	GR360184	GR360185	0,240

Держатель крепить к стене с помощью двухвинтовой шпильки.

Для монтажа дюбеля проделать в стене отверстие

Расстояние между держателями 100-150 см.

Для круглого проводника Ø6-Ø10 мм.

Поставляется со шпилькой и дюбелем в комплекте

Подп. и дата | Инв.N дубл. | Взам. инв.N | Подп. и дата | Инв.N подл.

Изм.	Лист	N докум.	Подп.	Дата
Разраб.		Володько М.И.		
Пров.		Шпак А.А.		
Н. контр.		Шпак А.А.		
Утв.		Бродников М.И.		

Альбом типовых технических решений для устройства молниезащиты и заземления

Система молниезащиты и заземления

Стадия	Лист	Листов
РД	32	43

Размещение проводника на вентилируемом утепленном фасаде

ООО "СтройПлаза"
gromostar.ru
+7(999)595-44-55

Узел

Размещение круглого проводника на утепленном мокром фасаде

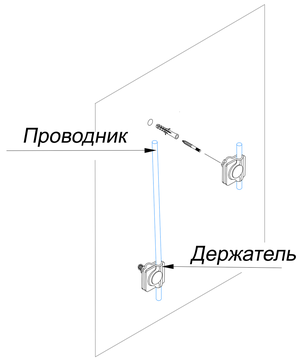

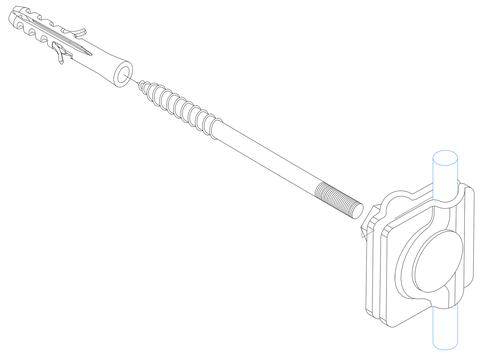

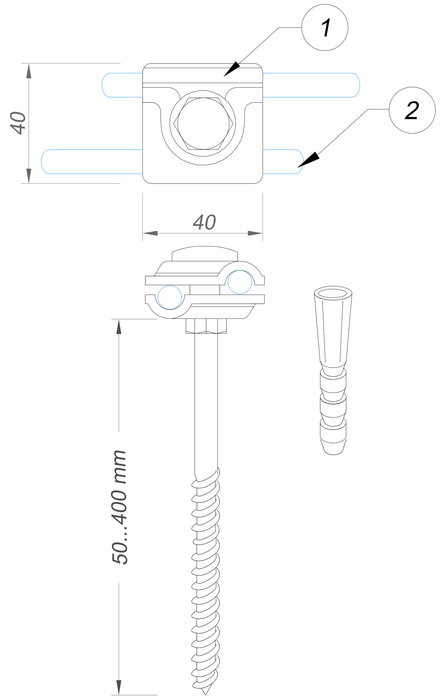

1.Фасадный держатель

2.Проводник

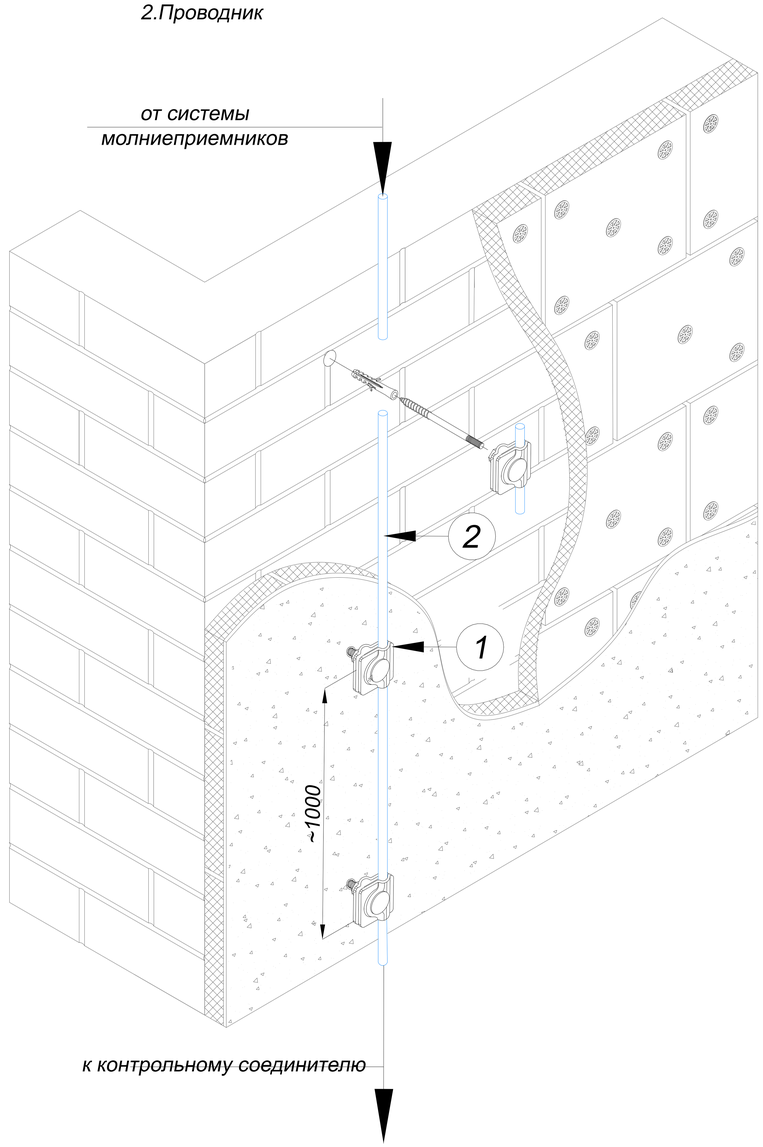

Название	Материал	Артикул	Вес/кг.
2. Круглый проводник проволока Ø8 мм.	Оцинкованная сталь	GR510081	0,40
	Медь	GR510082	0,45
	Нержавеющая сталь	GR510083	0,40
	Алюминий	GR510085	0,22

Название	Размер AxBxC	Артикул:					Вес/кг.
		Оцинкованная сталь	Медь	Нержавеющая сталь	Окрашенная сталь	Алюминий	
1. Фасадный держатель круглого проводника Ø6-Ø10 мм. (не горючий)	50x40x40 мм.	GR360121	GR360122	GR360123	GR360124	GR360125	0,120
	100x40x40 мм.	GR360131	GR360132	GR360133	GR360134	GR360135	0,140
	150x40x40 мм.	GR360141	GR360142	GR360143	GR360144	GR360145	0,160
	200x40x40 мм.	GR360151	GR360152	GR360153	GR360154	GR360155	0,180
	250x40x40 мм.	GR360161	GR360162	GR360163	GR360164	GR360165	0,200
	300x40x40 мм.	GR360171	GR360172	GR360173	GR360174	GR360175	0,220
	400x40x40 мм.	GR360181	GR360182	GR360183	GR360184	GR360185	0,240

Держатель крепить к стене с помощью двухвинтовой шпильки.

Для монтажа дюбеля проделать в стене отверстие

Расстояние между держателями 100-150 см.

Для круглого проводника Ø6-Ø10 мм.

Поставляется со шпилькой и дюбелем в комплекте

Подп. и дата | Инв.N дубл. | Взам. инв.N | Подп. и дата | Инв.N подл.

Изм.	Лист	N докум.	Подп.	Дата
Разраб.		Володько М.И.		
Пров.		Шпак А.А.		
Н. контр.		Шпак А.А.		
Утв.		Бродников М.И.		

Альбом типовых технических решений для устройства молниезащиты и заземления

Система молниезащиты и заземления	Стадия	Лист	Листов
	РД	33	43
Размещение круглого проводника на утепленном мокром фасаде	ООО "СтройПлаза" gromostar.ru +7(999)595-44-55		