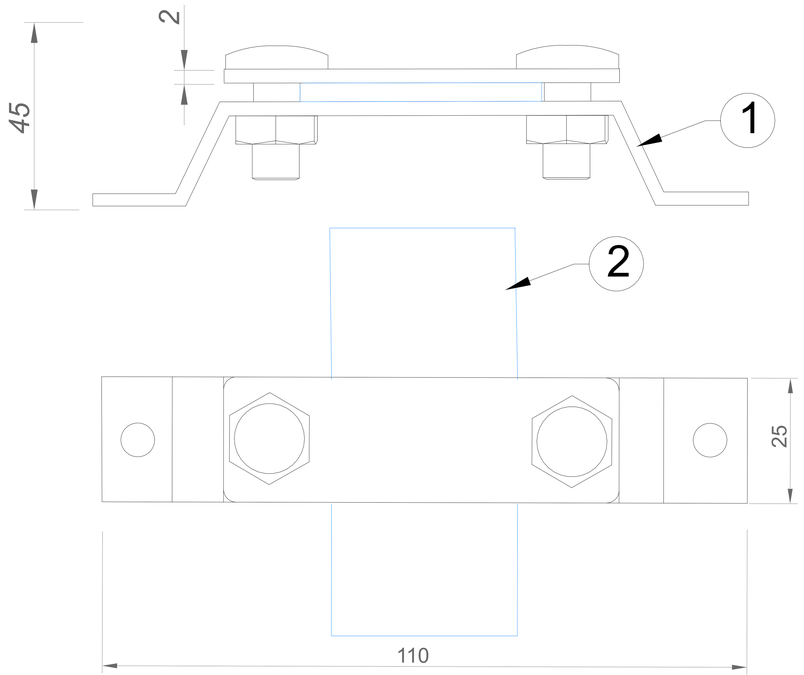

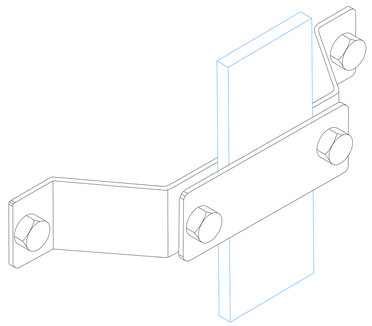

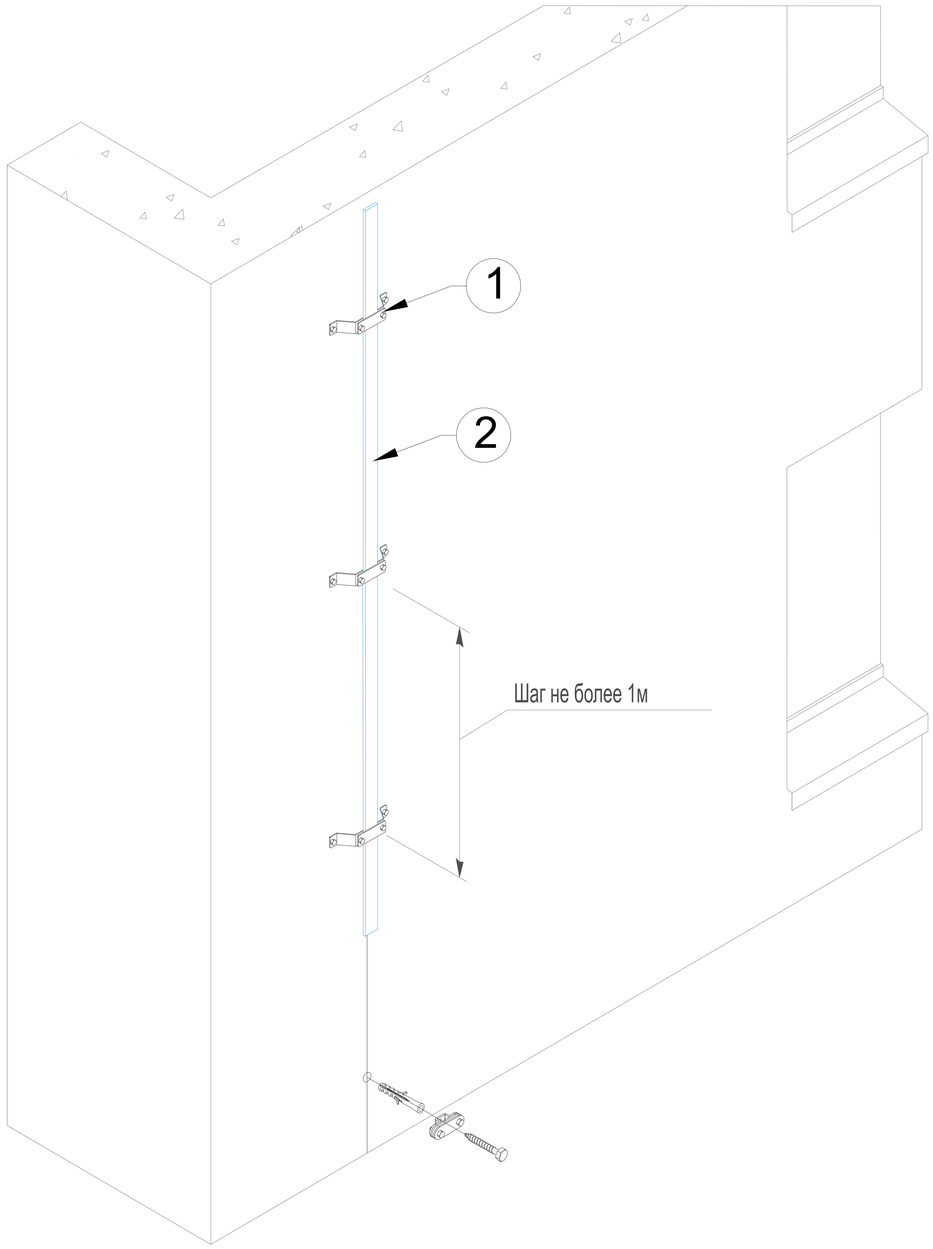

№	Название	Материал	Артикул:	Вес/кг.
1	Держатель опорный для полосы шириной до 60 мм. (негорючий)	Оцинкованная сталь	GR390361	0,150
		Медь	GR390362	0,180
		Нержавеющая сталь	GR390363	0,150
		Окрашенная оцин. сталь	GR390364	0,150
		Алюминий	GR390365	0,110

№	Название	Материал	Артикул:	Вес/кг.
2	Полоса 40х4 мм.	Оцинкованная сталь	GR520121	1,260
		Медь	GR520122	1,480
		Нержавеющая сталь	GR520123	1,260
		Окрашенная оцин. сталь	GR520124	1,260
		Алюминий	GR520125	0,640

Держатель крепить к кирпичной / бетонной стене с помощью шурупа с пластиковым распорным дюбелем.

Для монтажа дюбеля проделать в стене отверстие ⌀8 мм.

Держатели прокладывать с шагом не более 1 м.

Для плоского проводника 25-50 мм.

Подп. и дата | Инв.N дубл. | Взам. инв.N | Подп. и дата | Инв.N подл.

Изм.	Лист	N докум.	Подп.	Дата
Разраб.		Володько М.И.		
Пров.		Шпак А.А.		
Н. контр.		Шпак А.А.		
Утв.		Бродников М.И.		

Альбом типовых технических решений для устройства молниезащиты и заземления

Система молниезащиты и заземления

Стадия	Лист	Листов
РД	39	43

Схемы прокладки плоского проводника по бетонной и кирпичной стене

ООО "СтройПлаза"
gromostar.ru
+7(999)595-44-55